ErgoHide

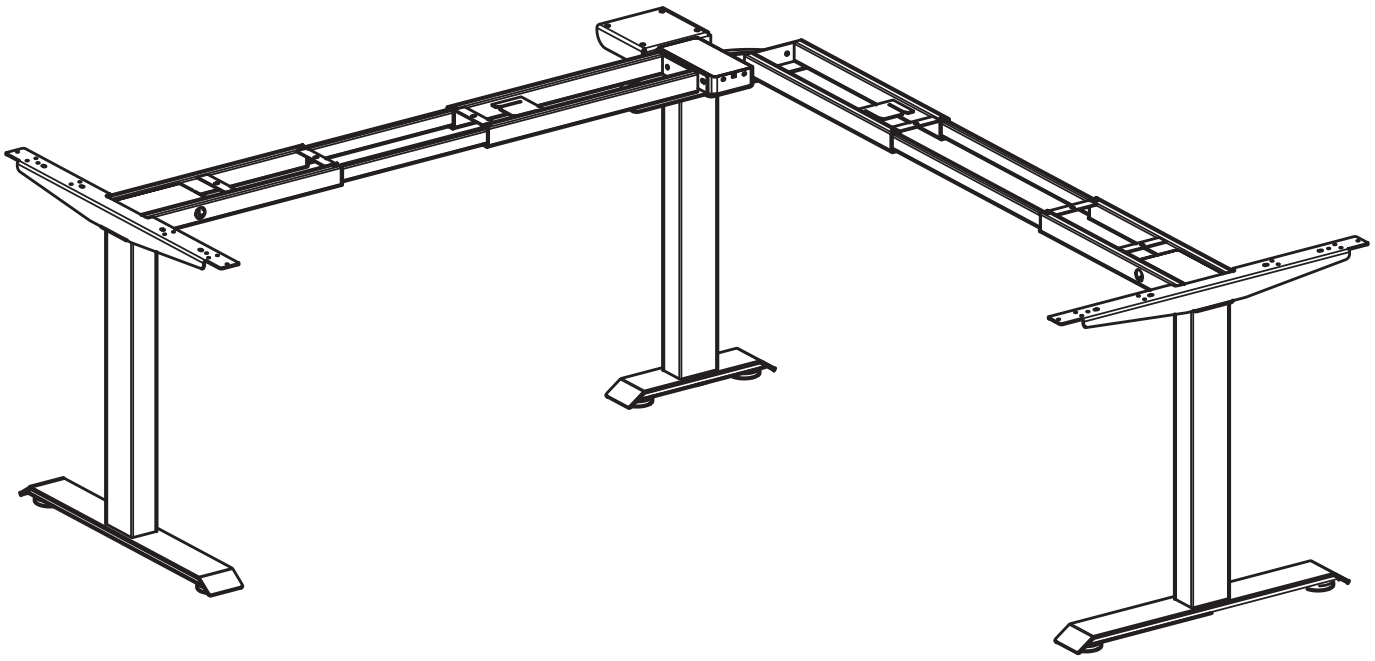



ErgoHide

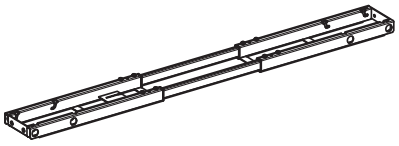

2x A

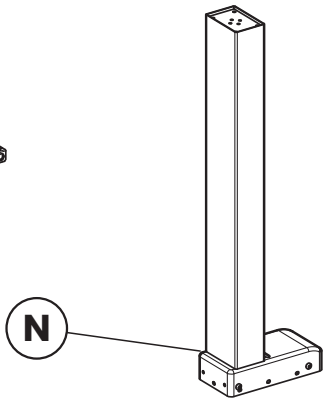

4x N

3x B

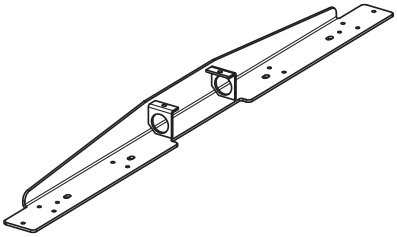

2x C

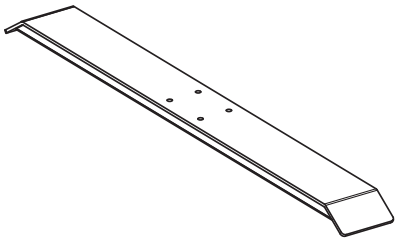

2x D

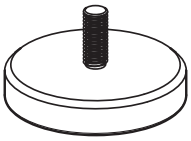

6x E

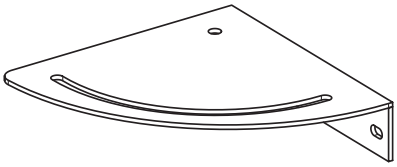

2x J

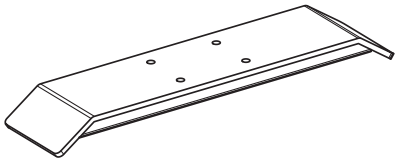

1x K

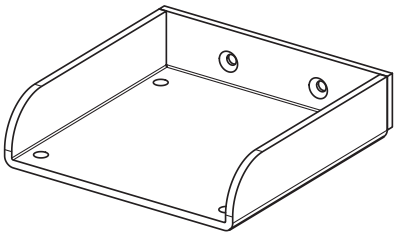

1x L

ErgoHide

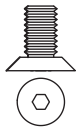

6x O

M6x12



20x P

M6x16



14x Q

M5x16

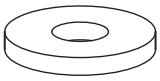

14x R



4x W

M6x10

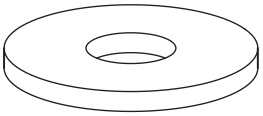

4x X



4x Z

M8x16

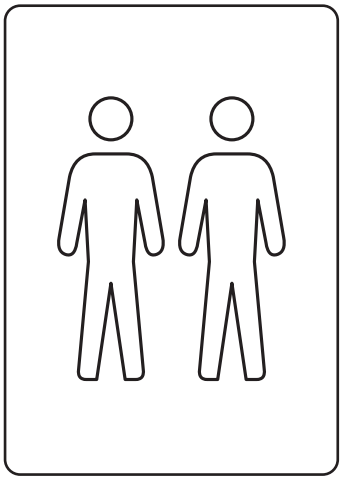

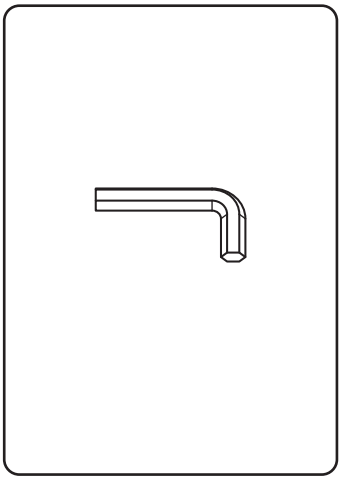

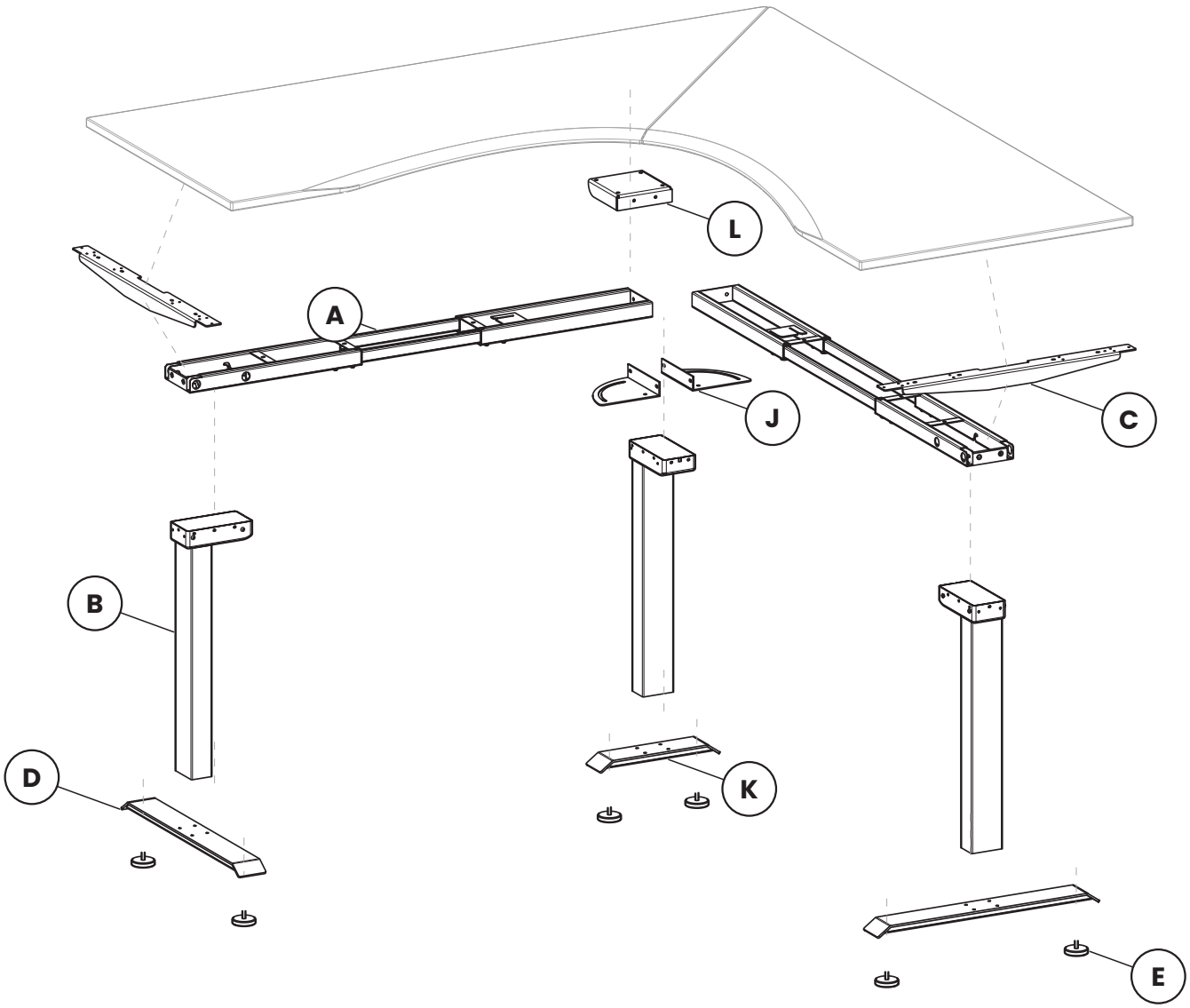

ErgoHide

1



2x A

ErgoHide

2

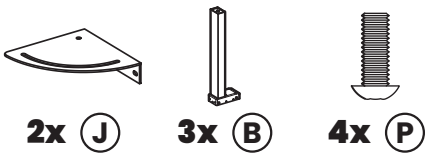

2x (J) **3x** (B) **4x** (P)

M6x16

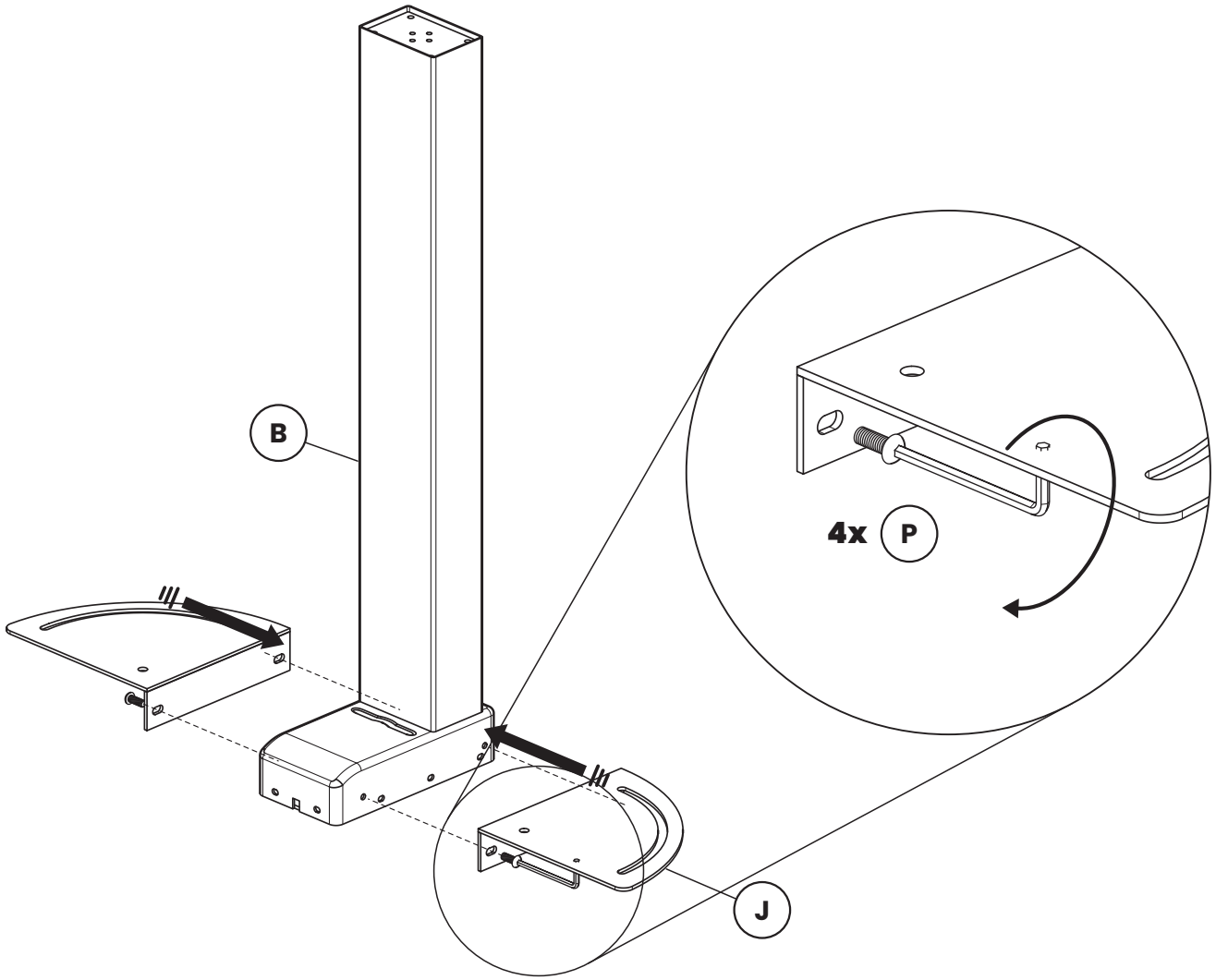

ErgoHide

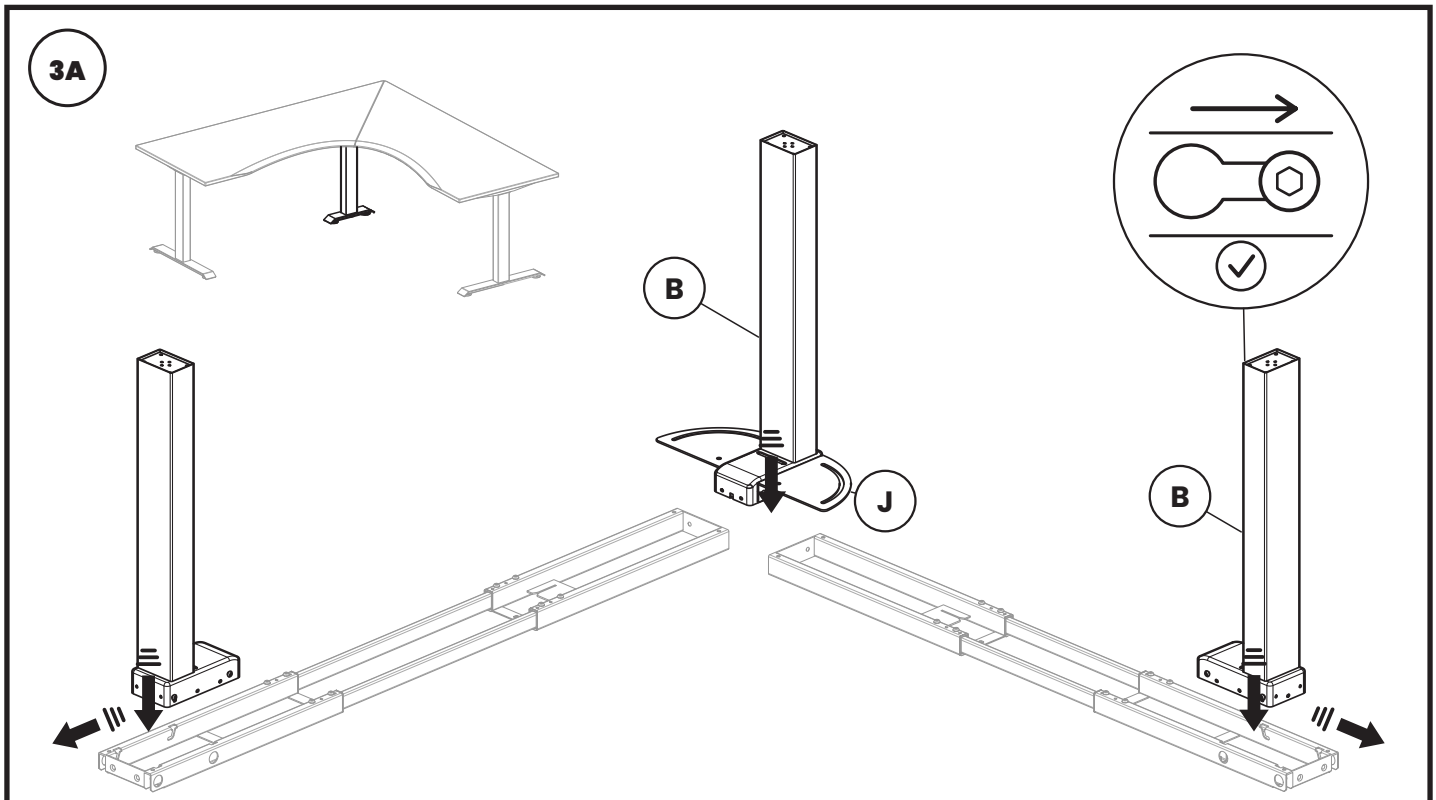

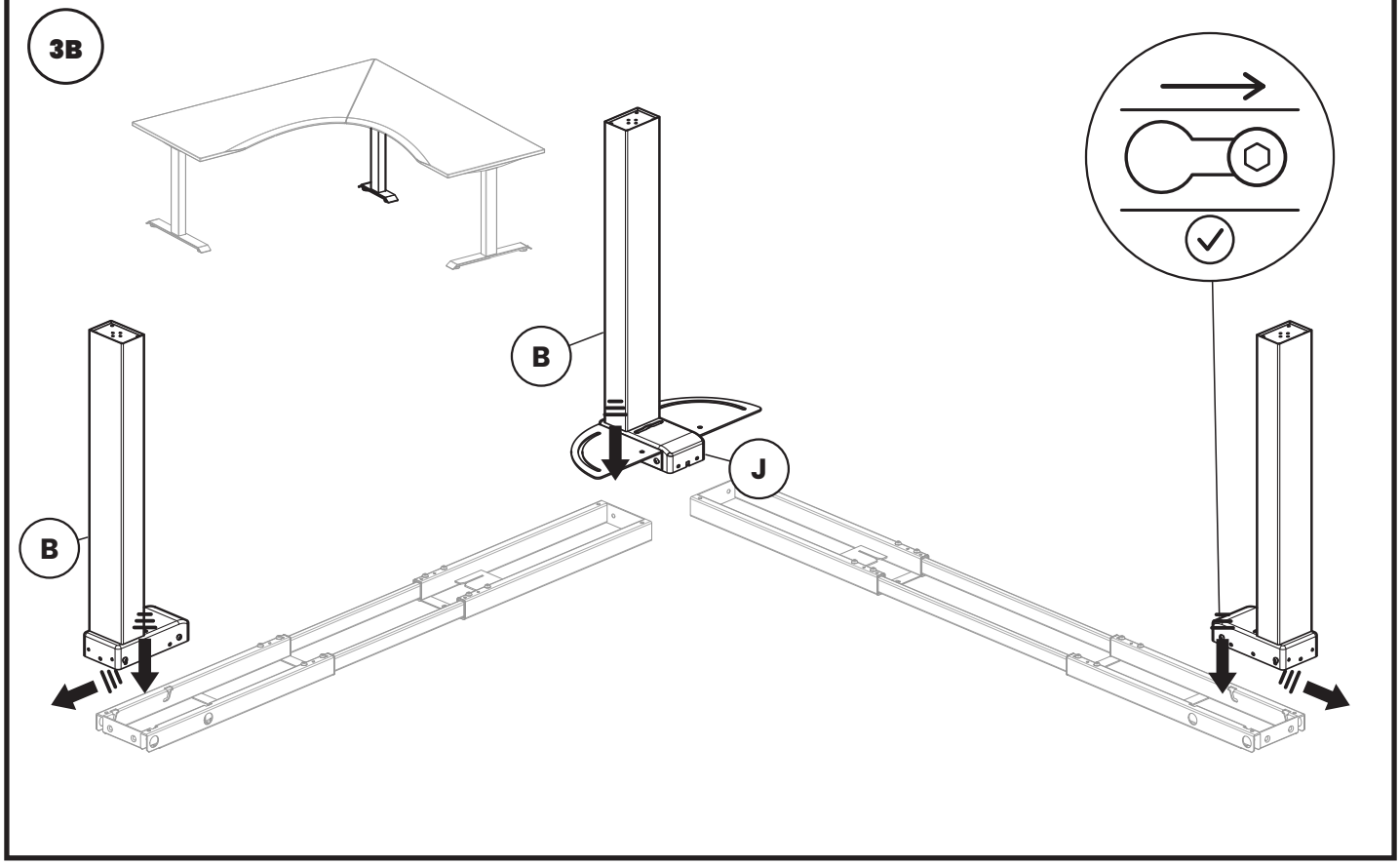

ErgoHide

4



4x O

M6x12

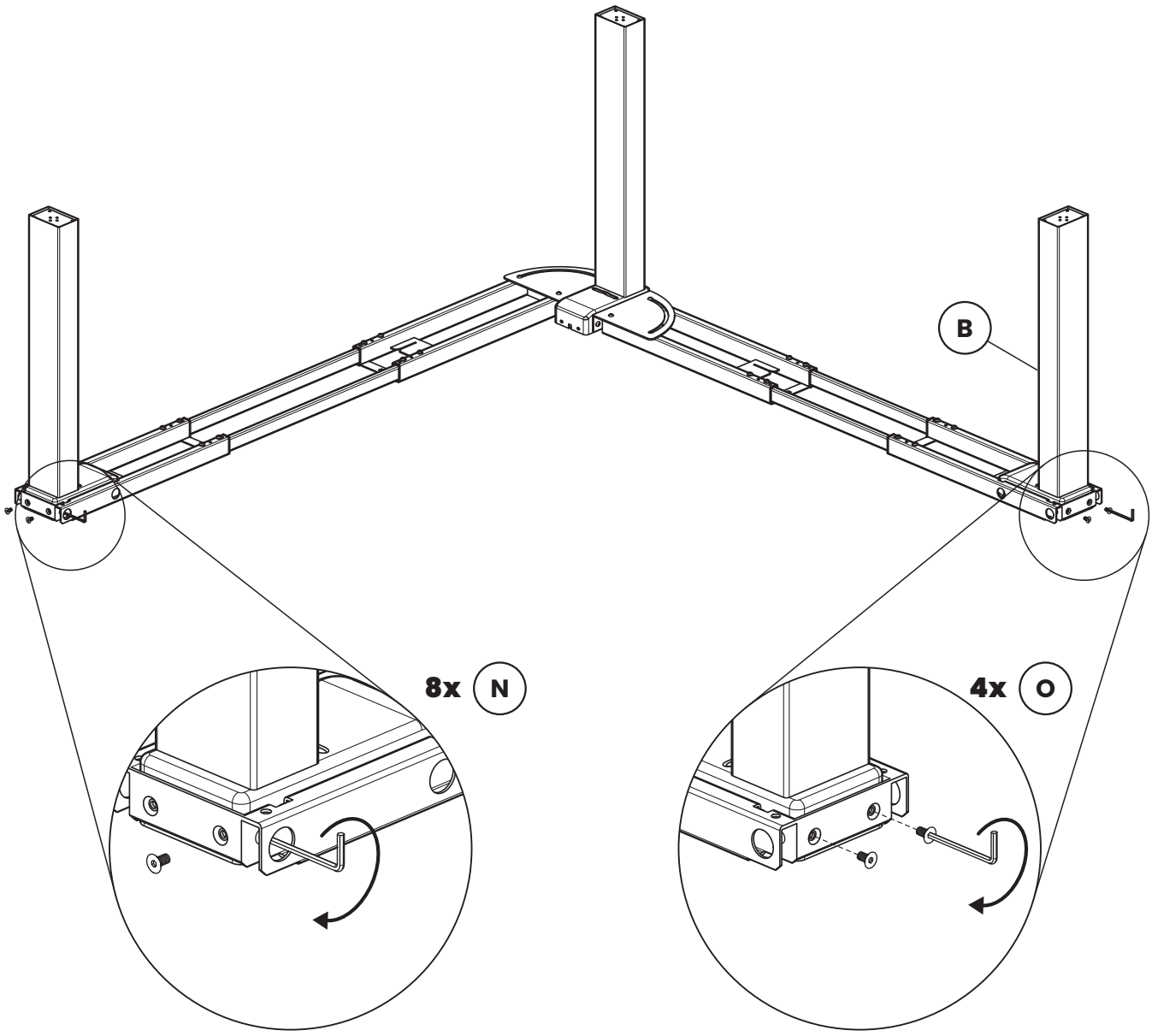

ErgoHide

5



4x Ⓦ

M6x10

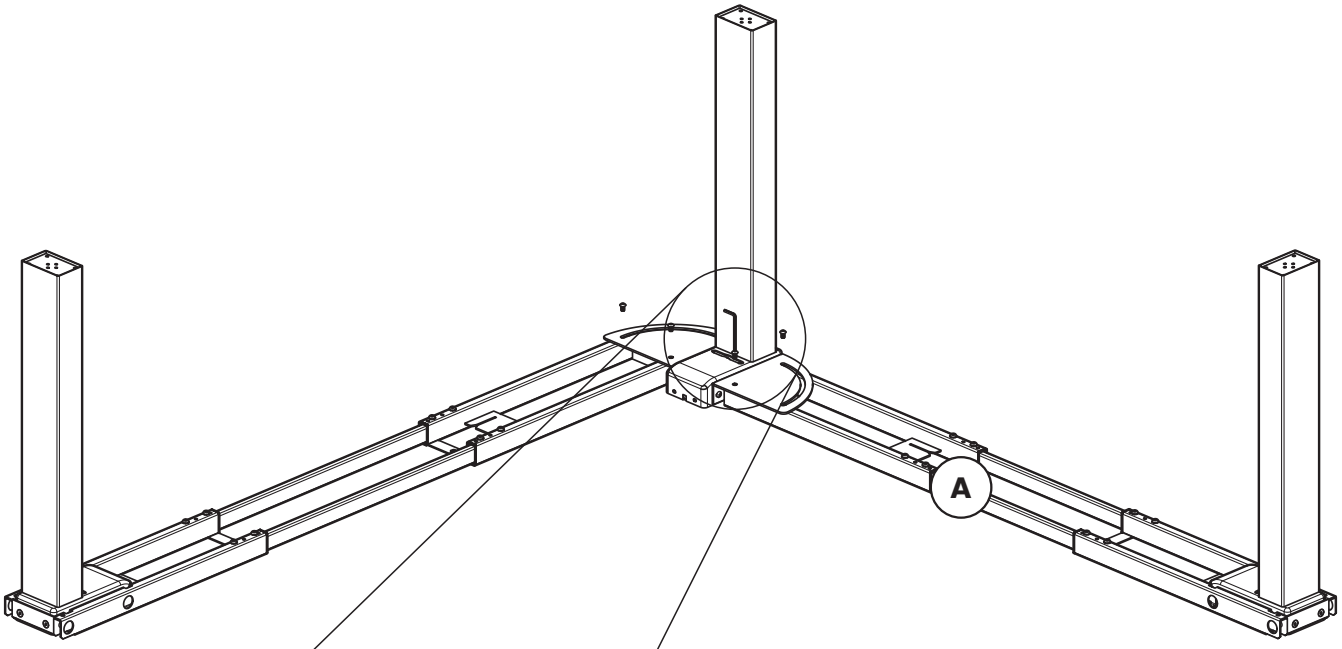

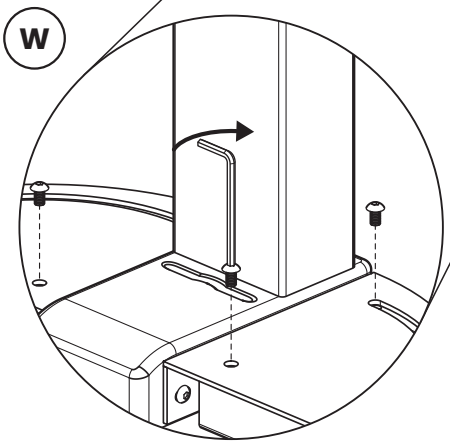

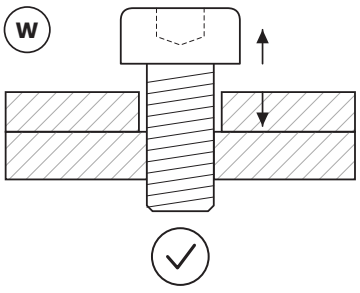

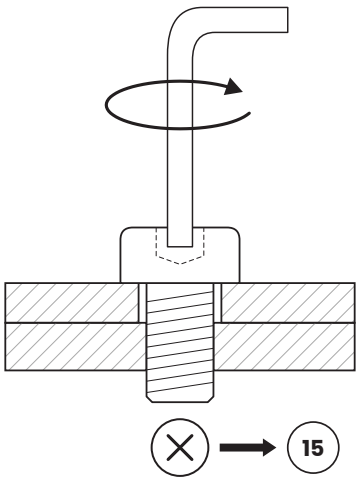

ErgoHide

6

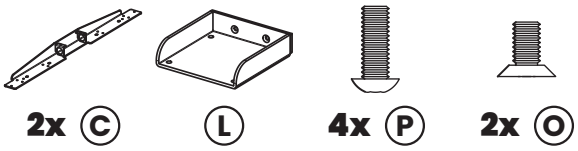

2x C L 4x P 2x O

M6x16 M6x12

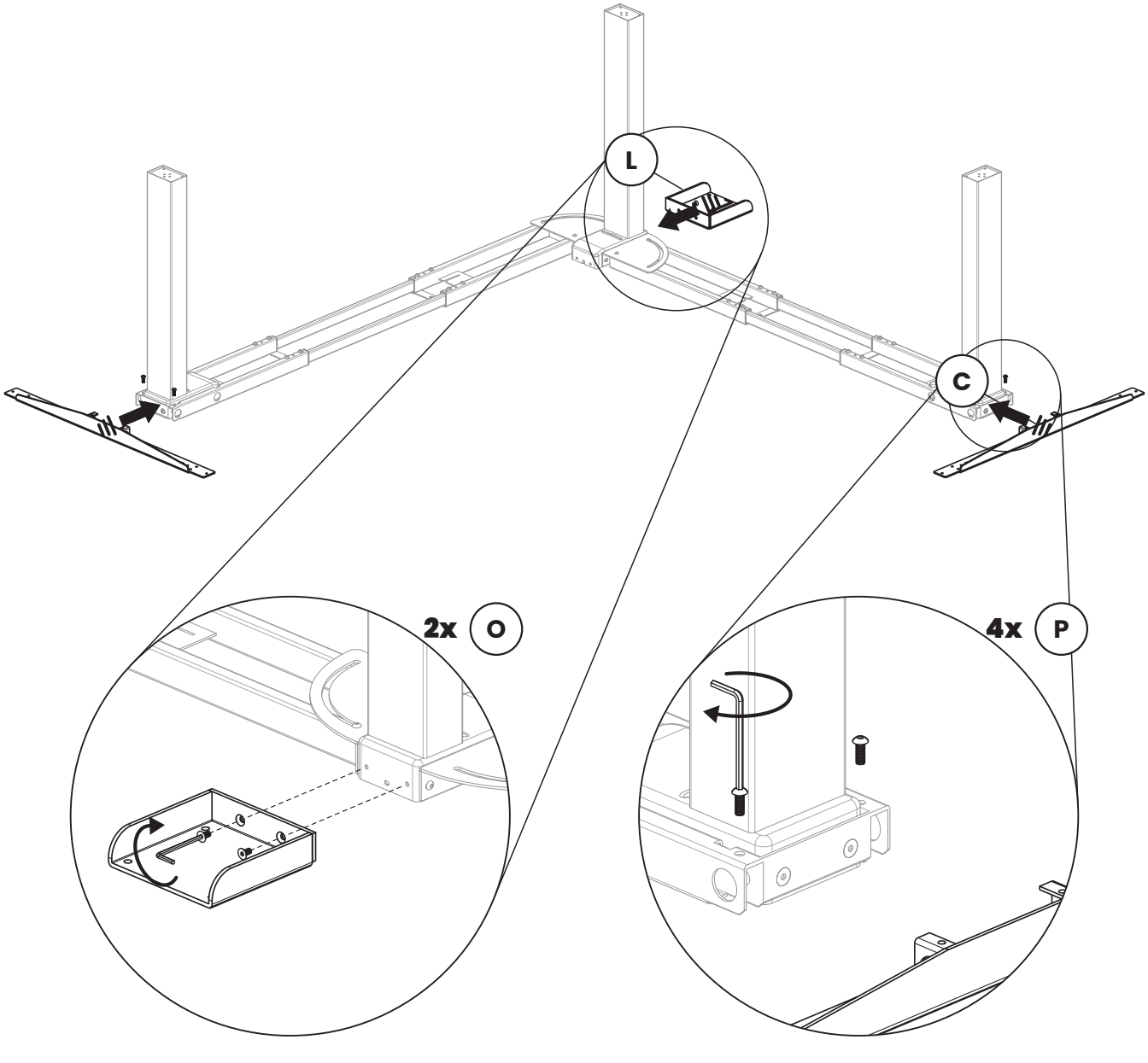

7

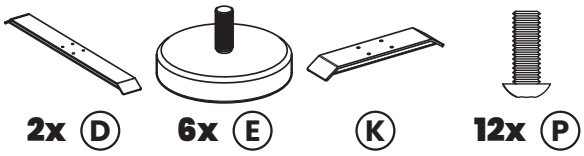

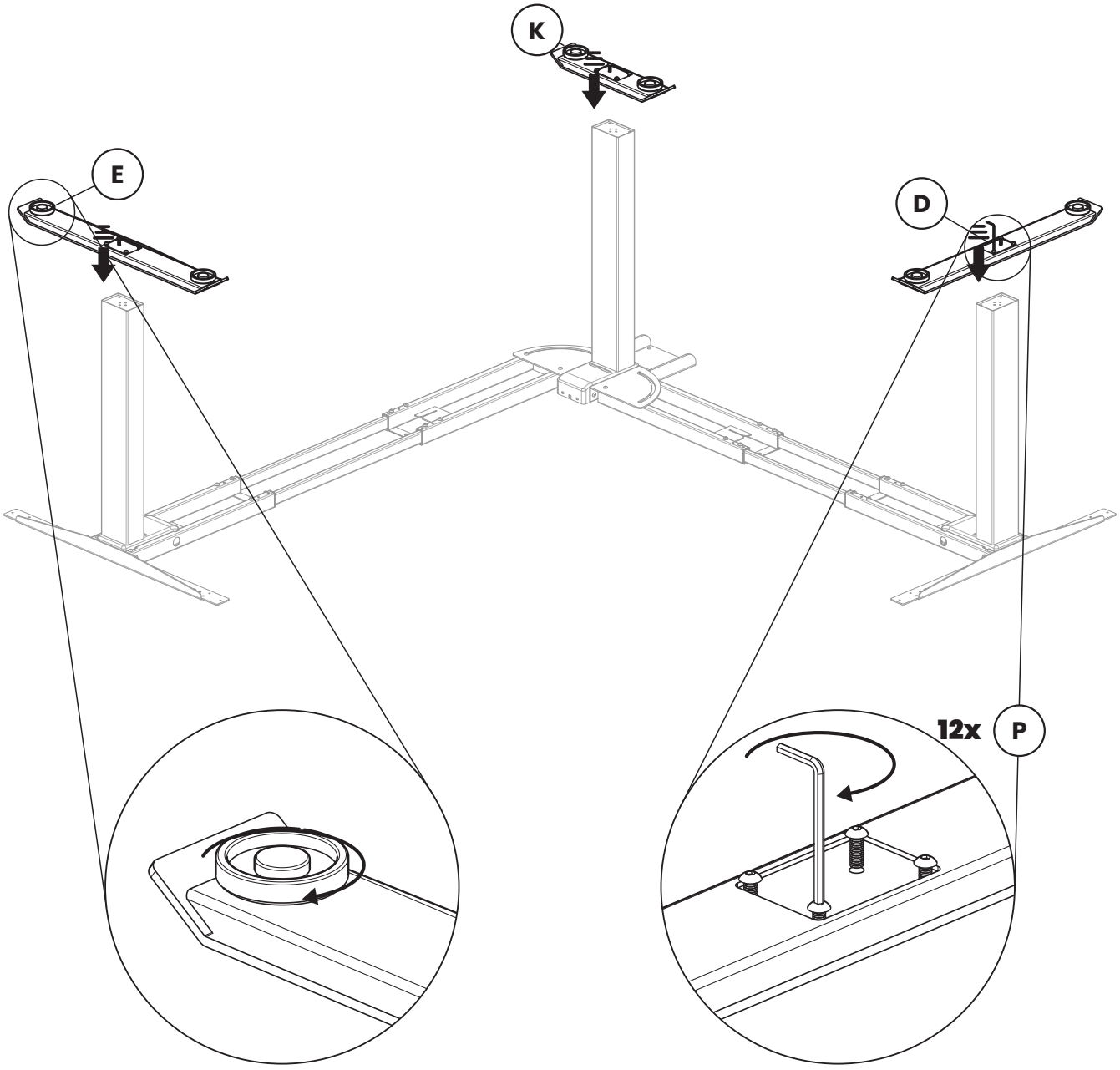

ErgoHide

8

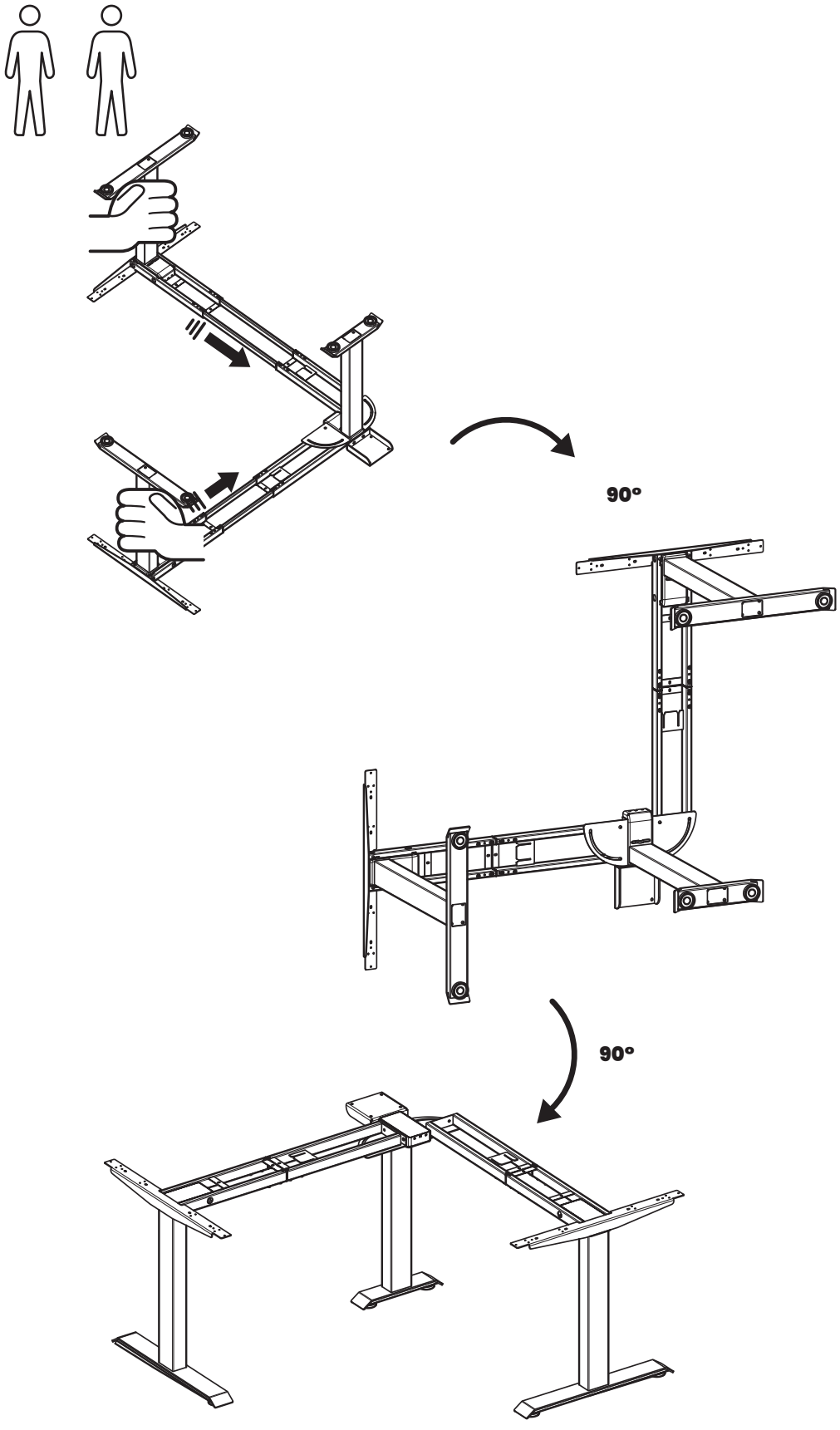

ErgoHide

9



4x

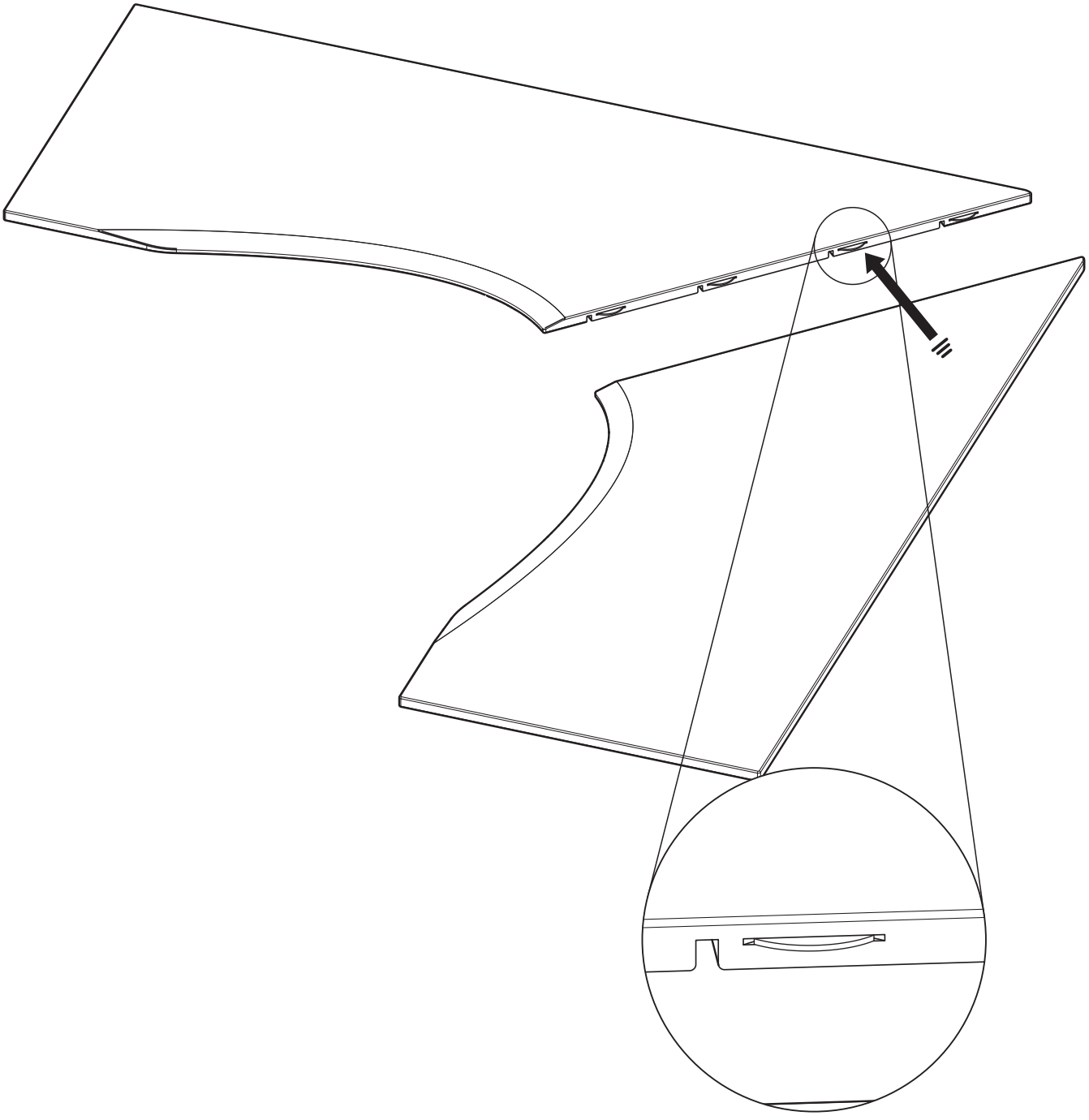

ErgoHide

10

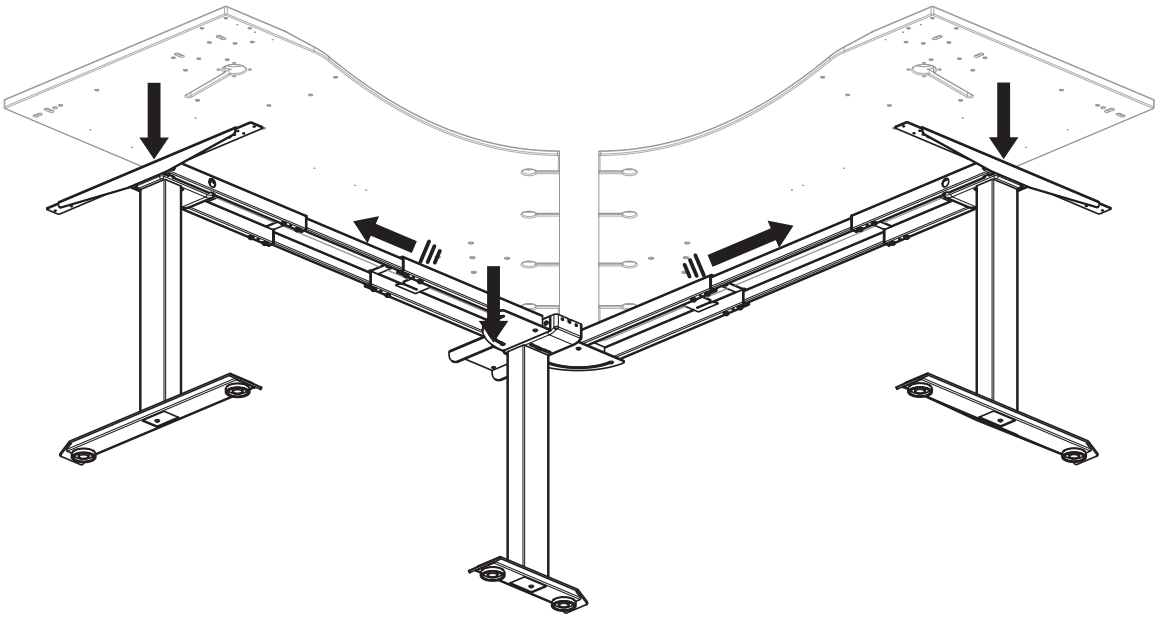



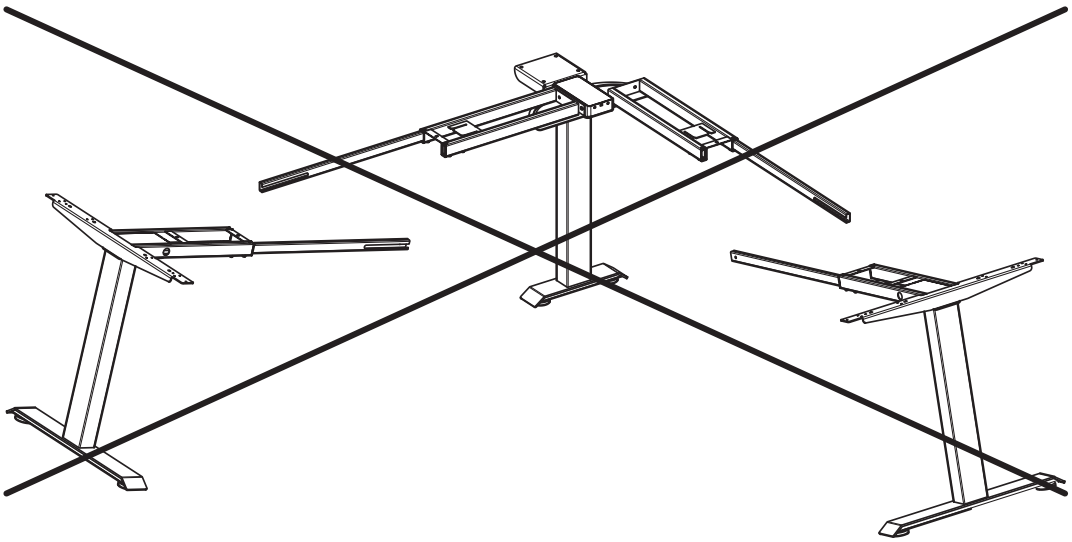





ErgoHide

11

14x R

14x Q

M5x16

7x Q

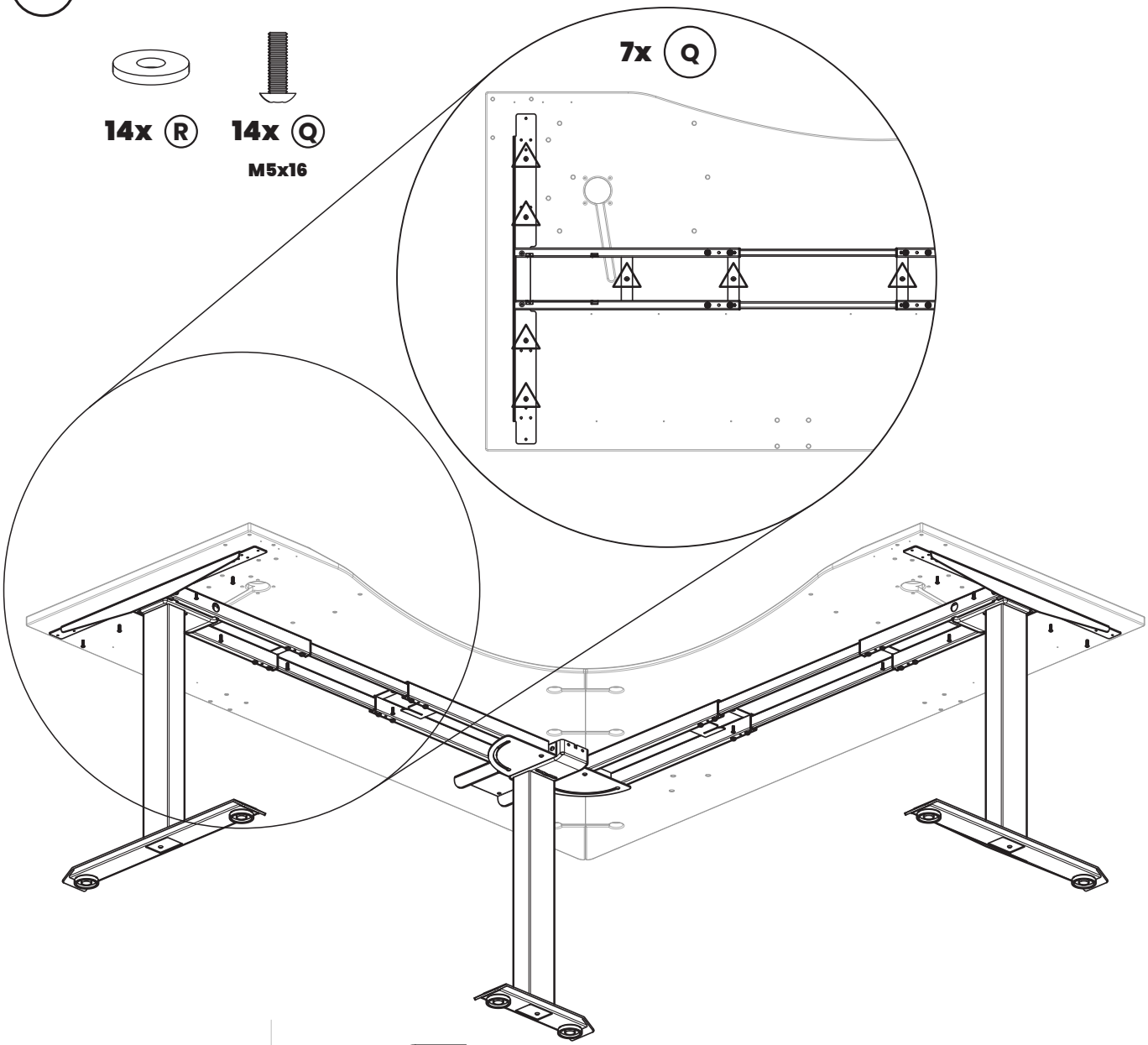

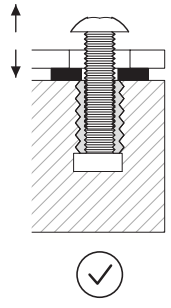

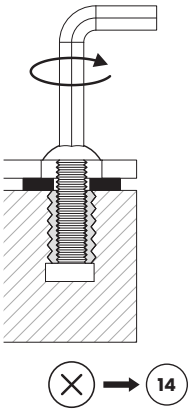

14

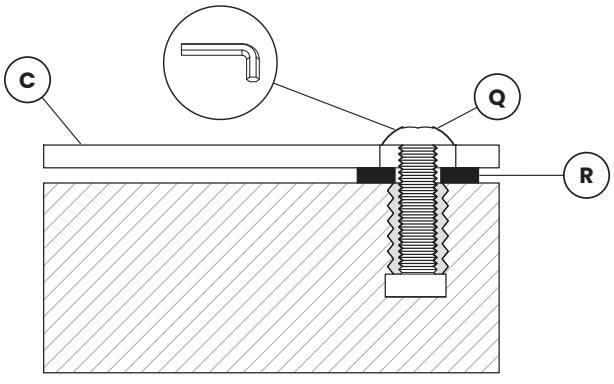

ErgoHide

12

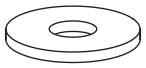

4x (X)

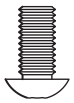

4x (Z)

M8x16

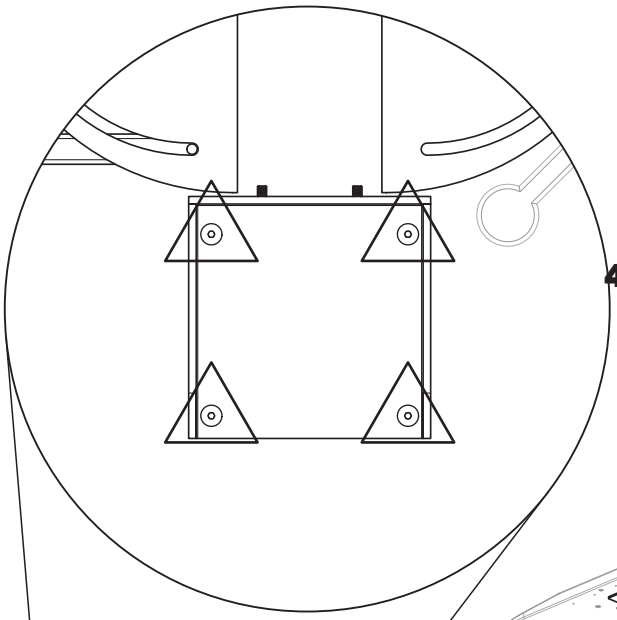

4x (Z)

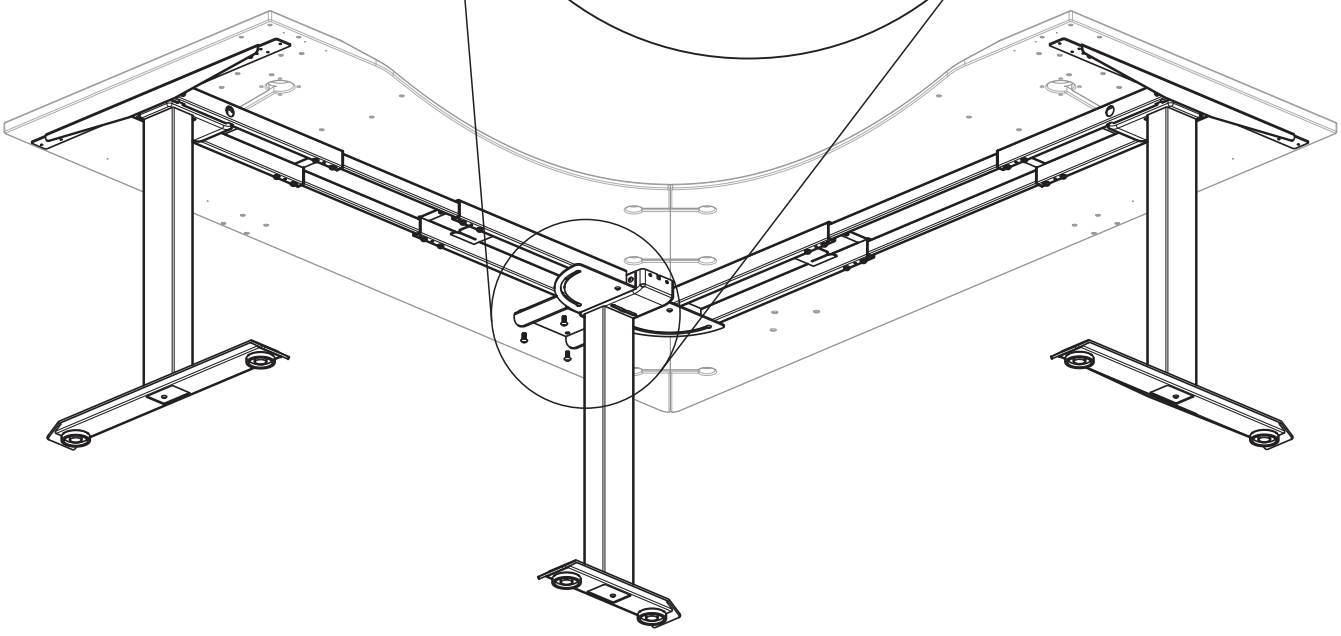

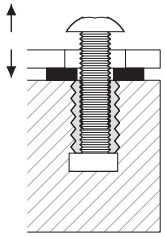

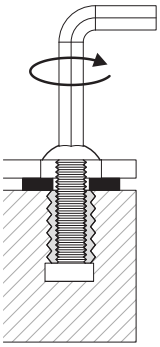

14

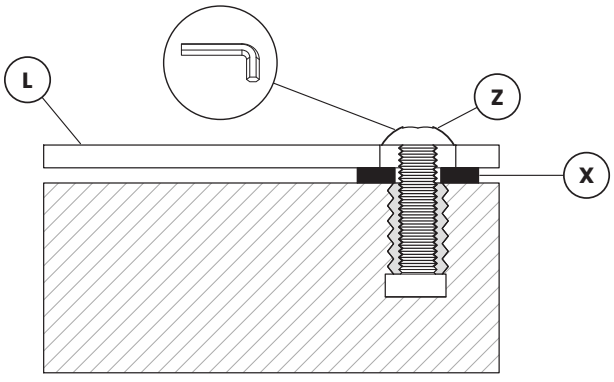

ErgoHide

13



4x

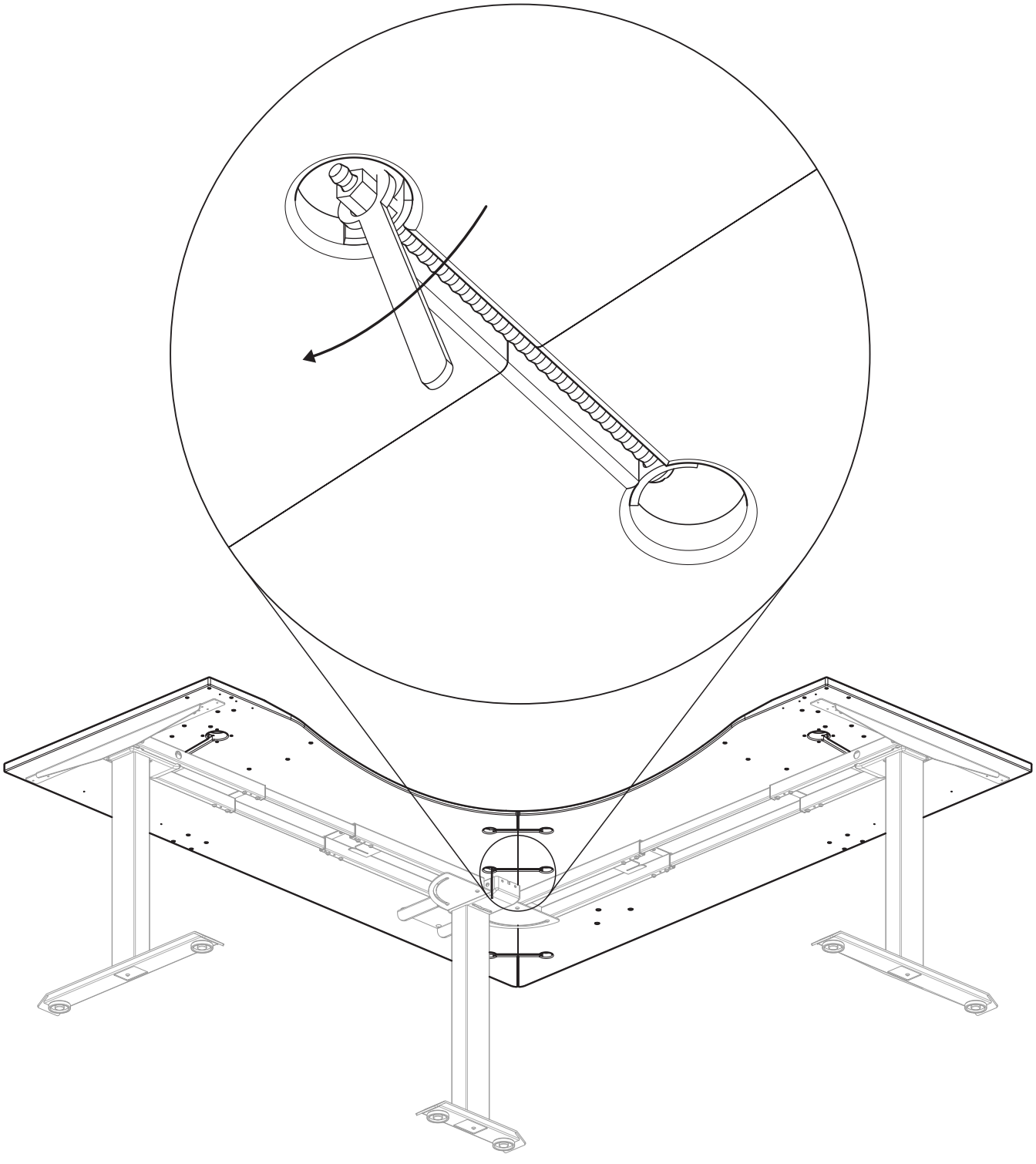

ErgoHide

14

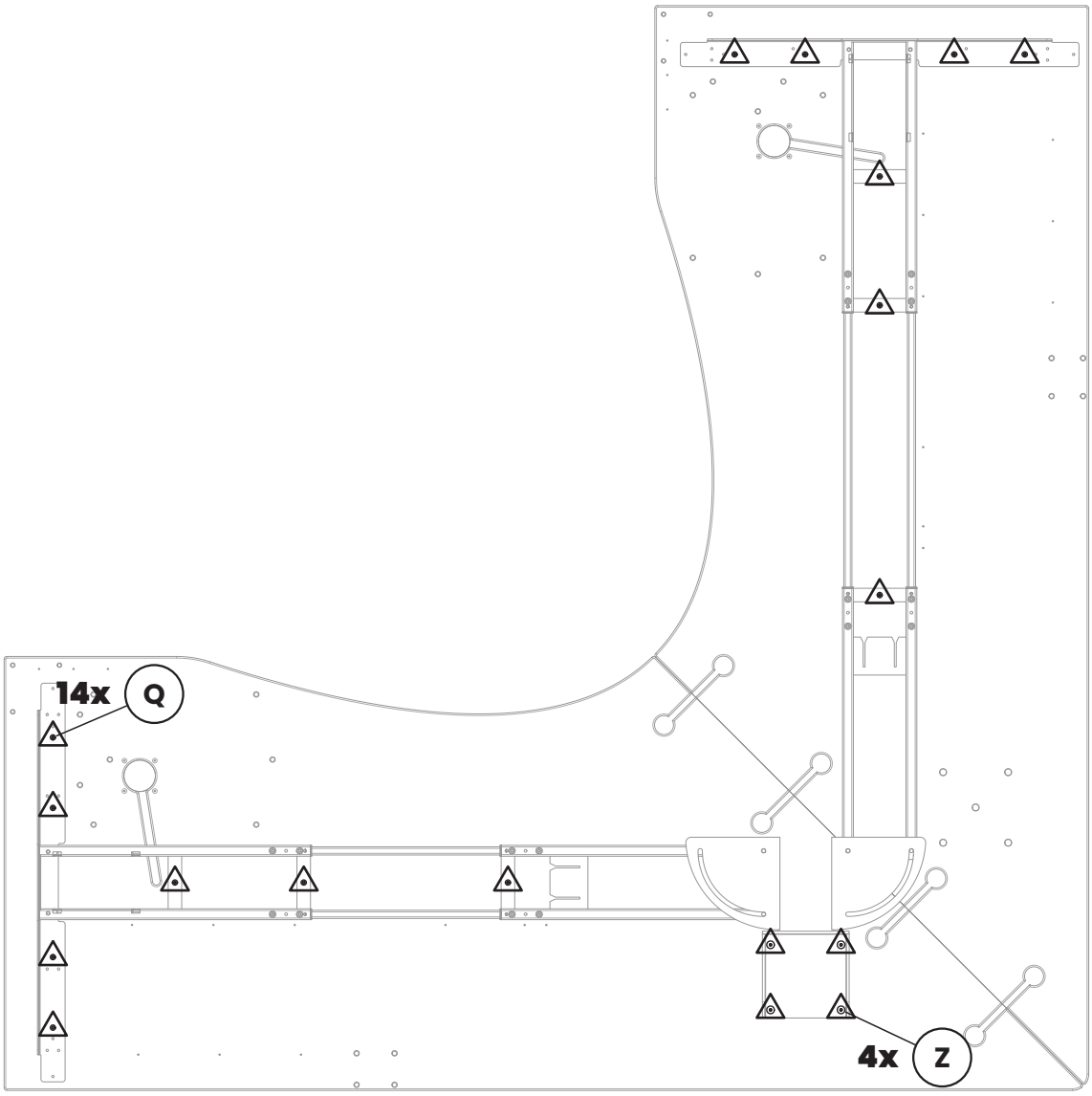

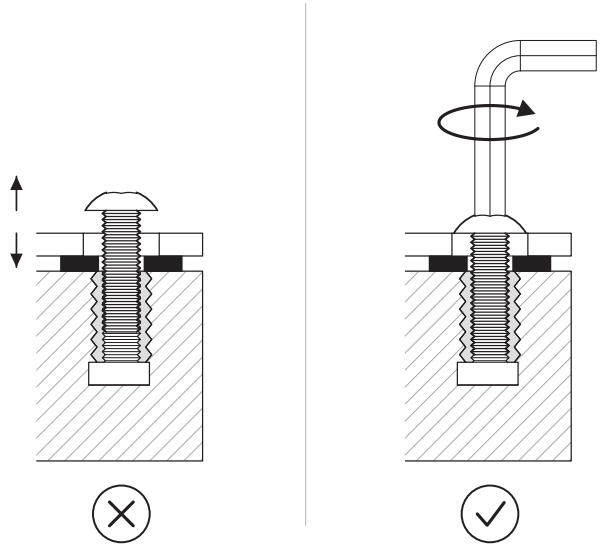

ErgoHide

15

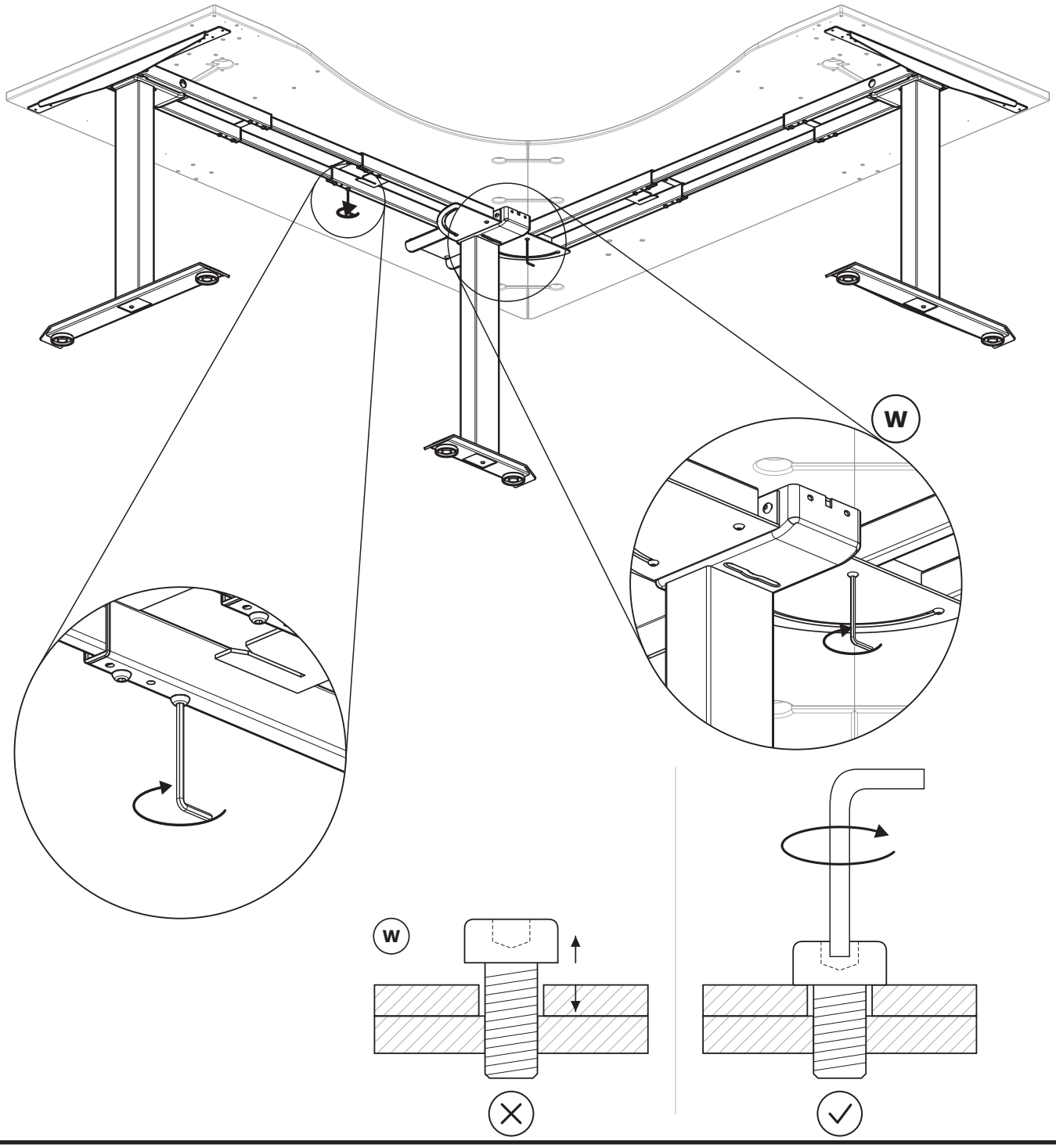

ErgoHide

16

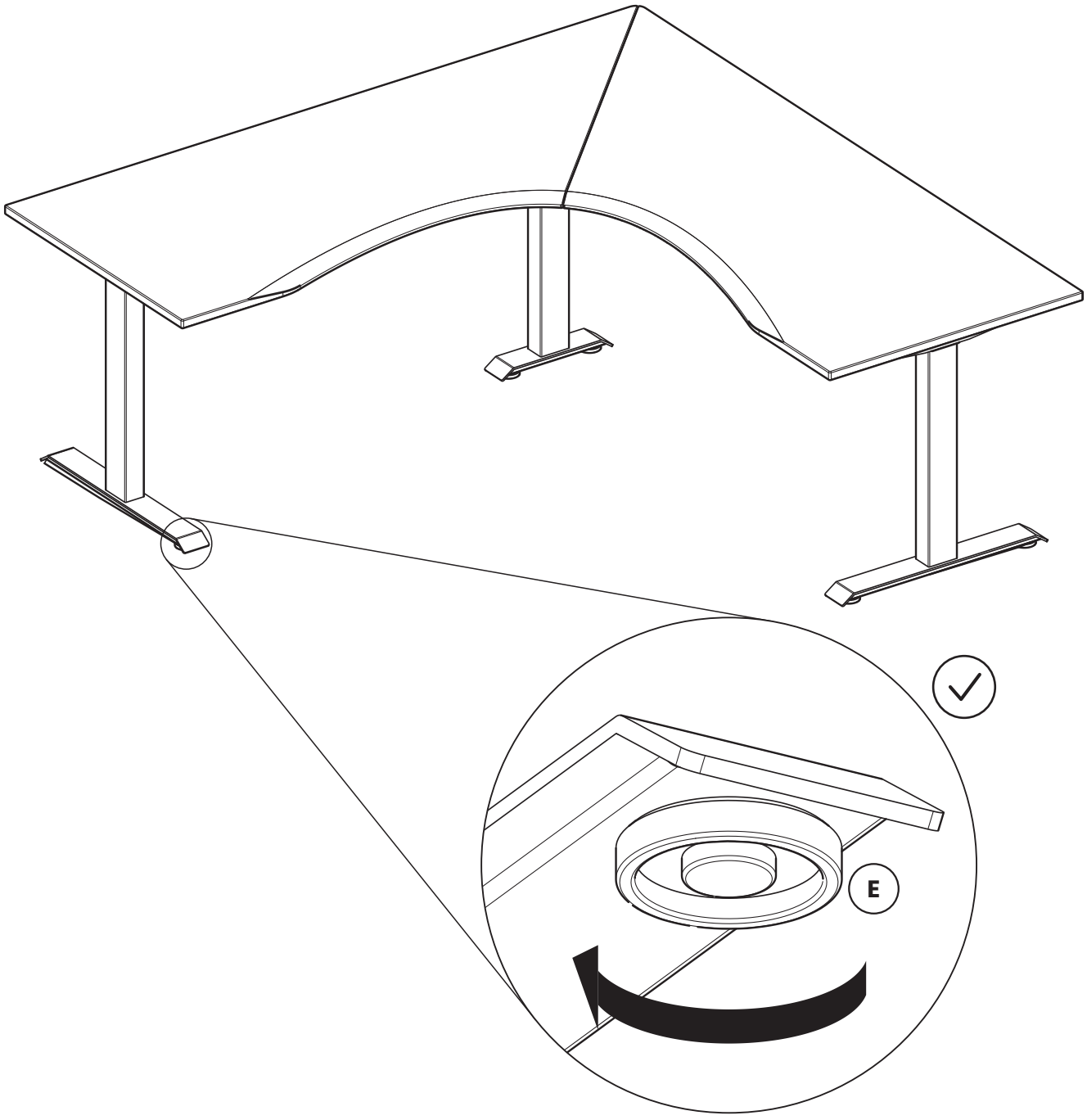

ErgoHide



English 22
Deutsch 24
Français 26
Čeština 28
Dansk 30
Ελληνικά 32
Español 34
Eesti 36
Suomi 38
Hrvatski 40
Magyar 42
Italiano 44
Lietuvių 46
Nederlands 48
Norsk bokmål 50
Polski 52
Português 54
Română 56
Slovenčina 58
Slovenščina 60
Svenska 62

ErgoHide

English

Assembly and operating instructions

Fixed-height corner desk with three columns

This frame has a fixed height. Adjust your chair and screen to your working position.

Technical specifications:

Load capacity:	200 kg
Frame height:	715 mm
Desktop height:	740 mm with 25 mm desktop

Distribute the load evenly. Do not exceed the stated load capacity.

Manufacturer

ErgoHide d.o.o.
Kalce 20D
1370 Logatec
Slovenia
ergohide.com · hello@ergohide.com

Recycling and disposal

Separate the desktop, metal parts and packaging for collection according to local rules. Reuse suitable parts where possible. Ask your local authority or contact hello@ergohide.com for information about furniture collection and recycling.

SAFE ASSEMBLY AND USE

- **Assembly:** Work with two adults on a flat, protected surface. Keep children and small parts away from the assembly area.
- **Fasteners:** Tighten all frame and desktop fasteners before use. Secure the beam locks after setting the width and, for corner frames, the corner connections after positioning the desktop.
- **Stability:** Use the desk on firm, level flooring. Adjust the levelling feet so every foot rests on the floor and the desk stands securely.
- **Load:** Distribute the load evenly and do not exceed 200 kg. Do not sit, stand or climb on the desktop or frame.
- **Moving the desk:** Remove items from the desktop and lift the desk with two adults. Do not drag it. Check fasteners and stability again after moving.
- **Maintenance:** Check fasteners periodically. Stop using the desk if a part is loose or damaged; contact hello@ergohide.com for help.

CARE AND DISPOSAL

- **Cleaning:** Use a soft, slightly damp cloth and dry the surfaces afterwards. Do not use corrosive or abrasive cleaners.
- **Disposal:** Sort the wood, metal parts and packaging according to local collection rules. Contact your local authority for furniture recycling options.

Read these instructions before assembly and retain them for future reference.

Deutsch

Montage- und Bedienungsanleitung

Eckschreibtisch mit fester Höhe und drei Säulen

Dieses Gestell hat eine feste Höhe. Passen Sie Stuhl und Bildschirm an Ihre Arbeitsposition an.

Technische Daten:

Tragfähigkeit:	200 kg
Höhe des Gestells:	715 mm
Höhe der Tischplatte:	740 mm bei 25 mm Tischplatte

Verteilen Sie die Last gleichmäßig. Überschreiten Sie die angegebene Tragfähigkeit nicht.

Hersteller

ErgoHide d.o.o.
Kalce 20D
1370 Logatec
Slowenien
ergohide.com · hello@ergohide.com

Recycling und Entsorgung

Trennen Sie Tischplatte, Metallteile und Verpackung zur Entsorgung nach den örtlichen Regeln. Verwenden Sie geeignete Teile möglichst wieder. Fragen Sie Ihre Gemeinde oder hello@ergohide.com nach der Sammlung und dem Recycling von Möbeln.

SICHERE MONTAGE UND NUTZUNG

- **Montage:** Arbeiten Sie zu zweit (zwei Erwachsene) auf einer ebenen, geschützten Fläche. Halten Sie Kinder und Kleinteile vom Montagebereich fern.
- **Befestigungen:** Ziehen Sie vor der Nutzung alle Befestigungen an Gestell und Tischplatte fest. Sichern Sie nach dem Einstellen der Breite die Querträgerverriegelungen und bei Eckgestellen nach dem Positionieren der Tischplatte die Eckverbindungen.
- **Standsicherheit:** Stellen Sie den Tisch auf einen festen, ebenen Boden. Stellen Sie die Stellfüße so ein, dass jeder Fuß aufliegt und der Tisch sicher steht.
- **Belastung:** Verteilen Sie die Last gleichmäßig und überschreiten Sie 200 kg nicht. Setzen oder stellen Sie sich nicht auf Tischplatte oder Gestell und klettern Sie nicht darauf.
- **Tisch versetzen:** Räumen Sie die Tischplatte leer und heben Sie den Tisch mit zwei Erwachsenen an. Ziehen Sie ihn nicht über den Boden. Prüfen Sie danach Befestigungen und Standsicherheit erneut.
- **Wartung:** Prüfen Sie die Befestigungen regelmäßig. Nutzen Sie den Tisch nicht weiter, wenn ein Teil locker oder beschädigt ist; wenden Sie sich an hello@ergohide.com.

PFLEGE UND ENTSORGUNG

- **Reinigung:** Verwenden Sie ein weiches, leicht feuchtes Tuch und trocknen Sie die Flächen anschließend. Verwenden Sie keine ätzenden oder scheuernden Reiniger.
- **Entsorgung:** Sortieren Sie Holz, Metallteile und Verpackung nach den örtlichen Sammelregeln. Fragen Sie Ihre Gemeinde nach Möglichkeiten zum Möbelrecycling.

Lesen Sie diese Anleitung vor der Montage und bewahren Sie sie zum Nachschlagen auf.

Français

Instructions de montage et d'utilisation

Bureau d’angle à hauteur fixe avec trois colonnes

Ce châssis a une hauteur fixe. Adaptez votre siège et votre écran à votre position de travail.

Caractéristiques techniques :

Capacité de charge :	200 kg
Hauteur du piètement :	715 mm
Hauteur du plateau :	740 mm avec plateau de 25 mm

Répartissez la charge uniformément. Ne dépassez pas la capacité de charge indiquée.

Fabricant

ErgoHide d.o.o.
Kalce 20D
1370 Logatec
Slovénie
ergohide.com · hello@ergohide.com

Recyclage et élimination

Séparez le plateau, les pièces métalliques et l’emballage selon les règles locales de collecte. Réutilisez les pièces adaptées si possible. Consultez votre collectivité ou hello@ergohide.com pour la collecte et le recyclage des meubles.

MONTAGE ET UTILISATION EN SÉCURITÉ

- **Montage :** Travaillez à deux adultes sur une surface plane et protégée. Tenez les enfants et les petites pièces à l'écart de la zone de montage.
- **Fixations :** Serrez toutes les fixations du châssis et du plateau avant utilisation. Bloquez les verrous de traverse après le réglage de largeur et, pour les châssis d'angle, les raccords d'angle après le positionnement du plateau.
- **Stabilité :** Posez le bureau sur un sol ferme et plat. Réglez les pieds de nivellement pour que chacun touche le sol et que le bureau soit stable.
- **Charge :** Répartissez la charge uniformément sans dépasser 200 kg. Ne vous asseyez pas, ne vous tenez pas debout et ne grimpez pas sur le plateau ou le châssis.
- **Déplacement :** Retirez les objets du plateau et soulevez le bureau à deux adultes. Ne le traînez pas. Vérifiez à nouveau les fixations et la stabilité après déplacement.
- **Entretien :** Vérifiez régulièrement les fixations. Cessez d'utiliser le bureau si une pièce est desserrée ou endommagée ; contactez hello@ergohide.com pour obtenir de l'aide.

ENTRETIEN ET ÉLIMINATION

- **Nettoyage :** Utilisez un chiffon doux légèrement humide, puis séchez les surfaces. N'utilisez pas de nettoyants corrosifs ou abrasifs.
- **Élimination :** Triez le bois, les pièces métalliques et l'emballage selon les règles locales de collecte. Consultez votre collectivité pour le recyclage des meubles.

Lisez ces instructions avant le montage et conservez-les pour référence ultérieure.

Čeština

Návod k montáži a obsluze

Rohový stůl s pevnou výškou a třemi sloupy

Tento rám má pevnou výšku. Přizpůsobte židli a monitor své pracovní poloze.

Technické údaje:

Nosnost:	200 kg
Výška rámu:	715 mm
Výška desky:	740 mm s deskou 25 mm

Zatížení rozložte rovnoměrně. Nepřekračujte uvedenou nosnost.

Výrobce

ErgoHide d.o.o.
Kalce 20D
1370 Logatec
Slovinsko
ergohide.com · hello@ergohide.com

Recyklace a likvidace

Desku, kovové díly a obaly oddělte pro sběr podle místních pravidel. Vhodné díly pokud možno znovu použijte. Informace o sběru a recyklaci nábytku získáte u místního úřadu nebo na hello@ergohide.com.

BEZPEČNÁ MONTÁŽ A POUŽÍVÁNÍ

- **Montáž:** Montáž provádějte ve dvou dospělých na rovné, chráněné ploše. Děti a drobné díly udržujte mimo prostor montáže.
- **Spojovací prvky:** Před použitím utáhněte všechny spojovací prvky rámu a desky. Po nastavení šířky zajistěte zámky nosníku a u rohových rámů po umístění desky také rohové spoje.
- **Stabilita:** Stůl používejte na pevné, rovné podlaze. Vyrovnávací patky nastavte tak, aby se každá opírala o podlahu a stůl stál stabilně.
- **Zatížení:** Zatížení rozložte rovnoměrně a nepřekračujte 200 kg. Na desce ani rámu neseďte, nestůjte ani na ně nelezte.
- **Přemísťování stolu:** Odstraňte předměty z desky a stůl zvedejte ve dvou dospělých. Netahejte jej po podlaze. Po přemístění znovu zkontrolujte spojovací prvky a stabilitu.
- **Údržba:** Pravidelně kontrolujte spojovací prvky. Pokud je některý díl uvolněný nebo poškozený, stůl přestaňte používat; o pomoc napište na hello@ergohide.com.

PÉČE A LIKVIDACE

- **Čištění:** Použijte měkký, mírně vlhký hadřík a povrchy poté osušte. Nepoužívejte žíravé ani abrazivní čisticí prostředky.
- **Likvidace:** Dřevo, kovové díly a obaly roztřiďte podle místních pravidel sběru. Na možnosti recyklace nábytku se zeptejte místního úřadu.

Před montáží si přečtěte tento návod a uschovejte jej pro budoucí potřebu.

Dansk

Monterings- og brugsanvisning

Hjørnebord med fast højde og tre søjler

Dette stel har en fast højde. Tilpas stol og skærm til din arbejdsstilling.

Tekniske specifikationer:

Belastningskapacitet:	200 kg
Stellets højde:	715 mm
Bordpladens højde:	740 mm med 25 mm bordplade

Fordel belastningen jævnt. Overskrid ikke den angivne belastningskapacitet.

Producent

ErgoHide d.o.o.
Kalce 20D
1370 Logatec
Slovenien
ergohide.com · hello@ergohide.com

Genanvendelse og bortskaffelse

Sortér bordpladen, metaldelene og emballagen til indsamling efter lokale regler. Genbrug egnede dele, hvor det er muligt. Spørg kommunen eller hello@ergohide.com om indsamling og genanvendelse af møbler.

SIKKER SAMLING OG BRUG

- **Samling:** Arbejd to voksne sammen på en plan, beskyttet overflade. Hold børn og små dele væk fra samlingsområdet.
- **Fastgørelser:** Spænd alle fastgørelser på stel og bordplade før brug. Lås tværbjælkens låse efter indstilling af bredden og på hjørnestel hjørnesamlingerne efter placering af bordpladen.
- **Stabilitet:** Brug bordet på et fast, plant gulv. Justér nivelleringsfødderne, så alle fødder hviler på gulvet, og bordet står stabilt.
- **Belastning:** Fordel belastningen jævnt, og overskrid ikke 200 kg. Sid, stå eller klatr ikke på bordpladen eller stellet.
- **Flytning af bordet:** Fjern ting fra bordpladen, og løft bordet med to voksne. Træk det ikke hen over gulvet. Kontrollér fastgørelser og stabilitet igen efter flytning.
- **Vedligeholdelse:** Kontrollér fastgørelserne jævnligt. Stop brugen, hvis en del er løs eller beskadiget; kontakt hello@ergohide.com for hjælp.

PLEJE OG BORTSKAFFELSE

- **Rengøring:** Brug en blød, let fugtig klud, og tør overfladerne bagefter. Brug ikke ætsende eller slibende rengøringsmidler.
- **Bortskaffelse:** Sortér træ, metaldele og emballage efter lokale indsamlingsregler. Spørg kommunen om muligheder for genanvendelse af møbler.

Læs vejledningen før samling, og gem den til senere brug.

Ελληνικά

Οδηγίες συναρμολόγησης και χρήσης

Γωνιακό γραφείο σταθερού ύψους με τρεις κολόνες

Αυτό το πλαίσιο έχει σταθερό ύψος. Προσαρμόστε την καρέκλα και την οθόνη στη θέση εργασίας σας.

Τεχνικά χαρακτηριστικά:

Ικανότητα φορτίου:	200 kg
Ύψος πλαισίου:	715 mm
Ύψος επιφάνειας:	740 mm με επιφάνεια 25 mm

Μοιράστε το φορτίο ομοιόμορφα. Μην υπερβαίνετε την αναγραφόμενη ικανότητα φορτίου.

Κατασκευαστής

ErgoHide d.o.o.
Kalce 20D
1370 Logatec
Σλοβενία
ergohide.com · hello@ergohide.com

Ανακύκλωση και απόρριψη

Διαχωρίστε την επιφάνεια, τα μεταλλικά μέρη και τη συσκευασία για συλλογή σύμφωνα με τους τοπικούς κανόνες. Επαναχρησιμοποιήστε κατάλληλα μέρη όπου γίνεται. Ρωτήστε την τοπική αρχή ή το hello@ergohide.com για συλλογή και ανακύκλωση επίπλων.

ΑΣΦΑΛΗΣ ΣΥΝΑΡΜΟΛΟΓΗΣΗ ΚΑΙ ΧΡΗΣΗ

- **Συναρμολόγηση:** Εργαστείτε δύο ενήλικες σε επίπεδη, προστατευμένη επιφάνεια. Κρατήστε παιδιά και μικρά εξαρτήματα μακριά από τον χώρο συναρμολόγησης.
- **Στερεώσεις:** Σφίξτε όλες τις στερεώσεις πλαισίου και επιφάνειας πριν τη χρήση. Ασφαλίστε τα κλειδώματα δοκού αφού ρυθμίσετε το πλάτος και, στα γωνιακά πλαίσια, τις γωνιακές συνδέσεις αφού τοποθετήσετε την επιφάνεια.
- **Σταθερότητα:** Χρησιμοποιείτε το γραφείο σε σταθερό, επίπεδο δάπεδο. Ρυθμίστε τα πέλματα οριζοντίωσης ώστε όλα να πατούν στο δάπεδο και το γραφείο να στέκεται σταθερά.
- **Φορτίο:** Μοιράστε το φορτίο ομοιόμορφα και μην υπερβαίνετε τα 200 kg. Μην κάθεστε, στέκεστε ή σκαρφαλώνετε πάνω στην επιφάνεια ή το πλαίσιο.
- **Μετακίνηση γραφείου:** Αφαιρέστε τα αντικείμενα από την επιφάνεια και σηκώστε το γραφείο με δύο ενήλικες. Μην το σύρετε. Ελέγξτε ξανά στερεώσεις και σταθερότητα μετά τη μετακίνηση.
- **Συντήρηση:** Ελέγχετε περιοδικά τις στερεώσεις. Σταματήστε τη χρήση αν κάποιο μέρος είναι χαλαρό ή φθαρμένο· ζητήστε βοήθεια στο hello@ergohide.com.

ΦΡΟΝΤΙΔΑ ΚΑΙ ΑΠΟΡΡΙΨΗ

- **Καθαρισμός:** Χρησιμοποιήστε μαλακό, ελαφρώς νωπό πανί και στεγνώστε έπειτα τις επιφάνειες. Μη χρησιμοποιείτε διαβρωτικά ή λειαντικά καθαριστικά.
- **Απόρριψη:** Διαχωρίστε ξύλο, μεταλλικά μέρη και συσκευασία σύμφωνα με τους τοπικούς κανόνες συλλογής. Ρωτήστε την τοπική αρχή για ανακύκλωση επίπλων.

Διαβάστε αυτές τις οδηγίες πριν τη συναρμολόγηση και φυλάξτε τις για μελλοντική αναφορά.

Español

Instrucciones de montaje y uso

Escritorio esquinero de altura fija con tres columnas

Este bastidor tiene altura fija. Ajusta la silla y la pantalla a tu posición de trabajo.

Especificaciones técnicas:

Capacidad de carga:	200 kg
Altura del bastidor:	715 mm
Altura del tablero:	740 mm con tablero de 25 mm

Distribuye la carga uniformemente. No superes la capacidad de carga indicada.

Fabricante

ErgoHide d.o.o.
Kalce 20D
1370 Logatec
Eslovenia
ergohide.com · hello@ergohide.com

Reciclaje y eliminación

Separa el tablero, las piezas metálicas y el embalaje según las normas locales de recogida. Reutiliza las piezas adecuadas cuando sea posible. Consulta a tu autoridad local o a hello@ergohide.com sobre la recogida y el reciclaje de muebles.

MONTAJE Y USO SEGUROS

- **Montaje:** Trabajad dos adultos sobre una superficie plana y protegida. Mantén a los niños y las piezas pequeñas fuera de la zona de montaje.
- **Fijaciones:** Aprieta todas las fijaciones del bastidor y del tablero antes de usarlo. Asegura los bloqueos del travesaño tras ajustar la anchura y, en bastidores esquineros, las uniones de esquina tras colocar el tablero.
- **Estabilidad:** Usa el escritorio sobre un suelo firme y nivelado. Ajusta los pies niveladores para que todos apoyen en el suelo y el escritorio quede estable.
- **Carga:** Distribuye la carga uniformemente y no superes 200 kg. No te sientes, te pongas de pie ni trepes sobre el tablero o el bastidor.
- **Traslado:** Retira los objetos del tablero y levantad el escritorio entre dos adultos. No lo arrastres. Comprueba de nuevo las fijaciones y la estabilidad después de moverlo.
- **Mantenimiento:** Revisa las fijaciones periódicamente. Deja de usar el escritorio si alguna pieza está suelta o dañada; contacta con hello@ergohide.com para obtener ayuda.

CUIDADO Y ELIMINACIÓN

- **Limpieza:** Usa un paño suave ligeramente húmedo y seca después las superficies. No uses limpiadores corrosivos ni abrasivos.
- **Eliminación:** Separa la madera, las piezas metálicas y el embalaje según las normas locales de recogida. Consulta a tu autoridad local sobre el reciclaje de muebles.

Lee estas instrucciones antes del montaje y consérvalas para futuras consultas.

Eesti

Kokkupaneku- ja kasutusjuhend

Kolme sambaga fikseeritud kõrgusega nurgalaud

Selle raami kõrgus on fikseeritud. Kohanda tool ja ekraan oma tööasendi järgi.

Tehnilised andmed:

Kandevõime:	200 kg
Raami kõrgus:	715 mm
Lauaplaadi kõrgus:	740 mm 25 mm lauaplaadiga

Jaota koormus ühtlaselt. Ära ületa märgitud kandevõimet.

Tootja

ErgoHide d.o.o.
Kalce 20D
1370 Logatec
Sloveenia
ergohide.com · hello@ergohide.com

Ringlussevõtt ja kõrvaldamine

Eralda lauaplaat, metallosad ja pakend kogumiseks kohalike eeskirjade järgi. Võimaluse korral kasuta sobivaid osi uuesti. Küsi omavalitsuselt või aadressilt hello@ergohide.com teavet mööbli kogumise ja ringlussevõtu kohta.

OHUTU KOKKUPANEK JA KASUTAMINE

- **Kokkupanek:** Töötage kahekesi täiskasvanutena tasasel, kaitstud pinnal. Hoia lapsed ja väikesed osad kokkupanekualast eemal.
- **Kinnitused:** Pinguta enne kasutamist kõik raami ja lauaplaadi kinnitused. Kinnita põiktala lukustused pärast laiuse seadmist ning nurgaraami nurgaühendused pärast lauaplaadi paigutamist.
- **Stabiilsus:** Kasuta lauda tugeval, tasasel põrandal. Reguleeri tasandusjalgu nii, et iga jalg toetuks põrandale ja laud seisaks kindlalt.
- **Koormus:** Jaota koormus ühtlaselt ja ära ületa 200 kg. Ära istu, seisa ega roni lauaplaadile või raamile.
- **Laua liigutamine:** Eemalda lauaplaadilt esemed ja tõstke lauda kahekesi täiskasvanutena. Ära lohista lauda. Kontrolli pärast liigutamist uuesti kinnitusi ja stabiilsust.
- **Hooldus:** Kontrolli kinnitusi regulaarselt. Lõpeta laua kasutamine, kui mõni osa on lahti või kahjustatud; abi saamiseks kirjuta hello@ergohide.com.

HOOLDAMINE JA KÕRVALDAMINE

- **Puhastamine:** Kasuta pehmet, kergelt niisket lappi ja kuivata pinnad pärast puhastamist. Ära kasuta söövitavaid ega abrasiivseid puhastusaineid.
- **Kõrvaldamine:** Sordi puit, metallosad ja pakend kohalike kogumisreeglite järgi. Küsi omavalitsuselt mööbli ringlussevõtu võimaluste kohta.

Loe juhised enne kokkupanekut läbi ja säilita need edaspidiseks kasutamiseks.

Suomi

Kokoamis- ja käyttöohjeet

Kiinteäkorkuinen kulmapöytä kolmella pylväällä

Tämän rungon korkeus on kiinteä. Säädä tuoli ja näyttö työasentosi mukaan.

Tekniset tiedot:

Kantavuus:	200 kg
Rungon korkeus:	715 mm
Pöytälevyn korkeus:	740 mm, kun pöytälevy on 25 mm

Jaa kuorma tasaisesti. Älä ylitä ilmoitettua kantavuutta.

Valmistaja

ErgoHide d.o.o.
Kalce 20D
1370 Logatec
Slovenia
ergohide.com · hello@ergohide.com

Kierrätys ja hävittäminen

Erottele pöytälevy, metalliosat ja pakkaus keräykseen paikallisten sääntöjen mukaan. Käytä sopivat osat uudelleen mahdollisuuksien mukaan. Kysy kunnalta tai osoitteesta hello@ergohide.com tietoa huonekalujen keräyksestä ja kierrätyksestä.

TURVALLINEN KOKOAMINEN JA KÄYTTÖ

- **Kokoaminen:** Työskennelkää kahden aikuisen voimin tasaisella, suojatulla alustalla. Pidä lapset ja pienosat poissa kokoamisalueelta.
- **Kiinnikkeet:** Kiristä kaikki rungon ja pöytälevyn kiinnikkeet ennen käyttöä. Lukitse poikkipalkin lukitukset leveyden säädön jälkeen ja kulmarungon kulmaliitokset pöytälevyn asettelun jälkeen.
- **Vakaus:** Käytä pöytää tukevalla, tasaisella lattialla. Säädä säätöjalat niin, että jokainen jalka on lattiassa ja pöytä seisoo vakaasti.
- **Kuorma:** Jaa kuorma tasaisesti; se ei saa ylittää 200 kg. Älä istu, seiso tai kiipeä pöytälevyn tai rungon päälle.
- **Pöydän siirtäminen:** Poista tavarat pöytälevyltä ja nostakaa pöytä kahden aikuisen voimin. Älä raahaa sitä. Tarkista kiinnikkeet ja vakaus uudelleen siirron jälkeen.
- **Huolto:** Tarkista kiinnikkeet säännöllisesti. Lopeta käyttö, jos jokin osa on löysä tai vaurioitunut; pyydä apua osoitteesta hello@ergohide.com.

HOITO JA HÄVITTÄMINEN

- **Puhdistus:** Käytä pehmeää, hieman kosteaa liinaa ja kuivaa pinnat sen jälkeen. Älä käytä syövyttäviä tai hankaavia puhdistusaineita.
- **Hävittäminen:** Lajittele puu, metalliosat ja pakkaus paikallisten keräyssääntöjen mukaan. Kysy kunnalta huonekalujen kierrätysmahdollisuuksista.

Lue ohjeet ennen kokoamista ja säilytä ne myöhempää käyttöä varten.

Hrvatski

Upute za montažu i uporabu

Kutni stol fiksne visine s tri stupa

Ovaj okvir ima fiksnu visinu. Prilagodite stolac i zaslon svojem radnom položaju.

Tehnički podaci:

Nosivost:	200 kg
Visina okvira:	715 mm
Visina ploče stola:	740 mm s pločom stola od 25 mm

Ravnomjerno rasporedite opterećenje. Nemojte prekoračiti navedenu nosivost.

Proizvođač

ErgoHide d.o.o.
Kalce 20D
1370 Logatec
Slovenija
ergohide.com · hello@ergohide.com

Recikliranje i zbrinjavanje

Odvojite ploču stola, metalne dijelove i ambalažu za prikupljanje prema lokalnim pravilima. Ponovno upotrijebite prikladne dijelove gdje je moguće. Za informacije o prikupljanju i recikliranju namještaja pitajte lokalnu upravu ili pišite na hello@ergohide.com.

SIGURNO SASTAVLJANJE I UPORABA

- **Sastavljanje:** Neka sastavljanje obavljaju dvije odrasle osobe na ravnoj, zaštićenoj površini. Djecu i sitne dijelove držite podalje od područja sastavljanja.
- **Pričvrsni elementi:** Prije uporabe zategnite sve pričvrsne elemente okvira i ploče stola. Nakon podešavanja širine učvrstite blokade nosača, a kod kutnih okvira i kutne spojeve nakon postavljanja ploče stola.
- **Stabilnost:** Koristite stol na čvrstom, ravnom podu. Podesite nivelirajuće nožice tako da svaka dodiruje pod i stol stabilno stoji.
- **Opterećenje:** Ravnomjerno rasporedite opterećenje i nemojte prekoračiti 200 kg. Nemojte sjediti, stajati ili se penjati na ploču ili okvir stola.
- **Premještanje stola:** Uklonite predmete s ploče stola; stol trebaju podići dvije odrasle osobe. Nemojte ga vući. Nakon premještanja ponovno provjerite pričvrsne elemente i stabilnost.
- **Održavanje:** Redovito provjeravajte pričvrsne elemente. Prestanite koristiti stol ako je neki dio labav ili oštećen; za pomoć pišite na hello@ergohide.com.

NJEGA I ZBRINJAVANJE

- **Čišćenje:** Koristite meku, blago vlažnu krpu i zatim osušite površine. Ne koristite korozivna ili abrazivna sredstva za čišćenje.
- **Zbrinjavanje:** Razvrstajte drvo, metalne dijelove i ambalažu prema lokalnim pravilima prikupljanja. O mogućnostima recikliranja namještaja pitajte lokalnu upravu.

Prije sastavljanja pročitajte ove upute i sačuvajte ih za buduću uporabu.

Magyar

Összeszerelési és használati útmutató

Rögzített magasságú sarokasztal három oszloppal

Ez a váz rögzített magasságú. Igazítsa a széket és a képernyőt a munkavégzési testhelyzetéhez.

Műszaki adatok:

Teherbírás:	200 kg
Váz magassága:	715 mm
Asztallap magassága:	740 mm, 25 mm-es asztallappal

Egyenletesen ossza el a terhelést. Ne lépje túl a megadott teherbírást.

Gyártó

ErgoHide d.o.o.
Kalce 20D
1370 Logatec
Szlovénia
ergohide.com · hello@ergohide.com

Újrahasznosítás és ártalmatlanítás

Az asztallapot, a fémrészeket és a csomagolást a helyi gyűjtési szabályok szerint válassza szét. A megfelelő részeket lehetőség szerint használja újra. A bútorok gyűjtéséről és újrahasznosításáról az önkormányzatnál vagy a hello@ergohide.com címen érdeklődhet.

BIZTONSÁGOS ÖSSZESZERELÉS ÉS HASZNÁLAT

- **Összeszerelés:** Az összeszerelést két felnőtt végezze sík, védett felületen. A gyermekeket és az apró alkatrészeket tartsa távol a szerelési területtől.
- **Rögzítőelemek:** Használat előtt húzza meg a váz és az asztallap összes rögzítőelemét. A szélesség beállítása után rögzítse a gerenda reteszeit, sarokvázaknál pedig az asztallap elhelyezése után a sarokcsatlakozásokat is.
- **Stabilitás:** Az asztalt szilárd, vízszintes padlón használja. A szintezőtalpakat úgy állítsa be, hogy mindegyik a padlóra támaszkodjon, és az asztal stabilan álljon.
- **Terhelés:** Egyenletesen ossza el a terhelést, és ne lépje túl a 200 kg-ot. Ne üljön, álljon vagy másszon az asztallapra vagy a vázra.
- **Az asztal mozgatása:** Vegye le a tárgyakat az asztallapról; az asztalt két felnőtt emelje. Ne húzza a padlón. Mozgatás után ismét ellenőrizze a rögzítőelemeket és a stabilitást.
- **Karbantartás:** Rendszeresen ellenőrizze a rögzítőelemeket. Ha valamelyik rész laza vagy sérült, ne használja tovább az asztalt; segítségért írjon a hello@ergohide.com címre.

ÁPOLÁS ÉS ÁRTALMATLANÍTÁS

- **Tisztítás:** Használjon puha, enyhén nedves kendőt, majd szárítsa meg a felületeket. Ne használjon maró vagy súroló hatású tisztítószert.
- **Ártalmatlanítás:** A fát, a fémrészeket és a csomagolást a helyi gyűjtési szabályok szerint válogassa szét. A bútorok újrahasznosítási lehetőségeiről az önkormányzatnál érdeklődhet.

Összeszerelés előtt olvassa el ezt az útmutatót, és őrizze meg későbbi használatra.

Italiano

Istruzioni di montaggio e uso

Scrivania angolare ad altezza fissa con tre colonne

Questo telaio ha un’altezza fissa. Regola sedia e schermo in base alla tua posizione di lavoro.

Specifiche tecniche:

Portata:	200 kg
Altezza del telaio:	715 mm
Altezza del piano:	740 mm con piano da 25 mm

Distribuisci il carico uniformemente. Non superare la portata indicata.

Produttore

ErgoHide d.o.o.
Kalce 20D
1370 Logatec
Slovenia
ergohide.com · hello@ergohide.com

Riciclaggio e smaltimento

Separa piano, parti metalliche e imballaggi secondo le regole locali di raccolta. Riutilizza le parti idonee quando possibile. Chiedi all’autorità locale o a hello@ergohide.com informazioni sulla raccolta e sul riciclaggio dei mobili.

MONTAGGIO E USO SICURI

- **Montaggio:** Lavorate in due adulti su una superficie piana e protetta. Tieni bambini e piccoli componenti lontani dall'area di montaggio.
- **Fissaggi:** Stringi tutti i fissaggi del telaio e del piano prima dell'uso. Blocca i fermi della traversa dopo aver regolato la larghezza e, per i telai angolari, i collegamenti d'angolo dopo aver posizionato il piano.
- **Stabilità:** Usa la scrivania su un pavimento solido e piano. Regola i piedini affinché tutti poggino a terra e la scrivania sia stabile.
- **Carico:** Distribuisci il carico uniformemente e non superare 200 kg. Non sederti, salire in piedi o arrampicarti sul piano o sul telaio.
- **Spostamento:** Togli gli oggetti dal piano e sollevate la scrivania in due adulti. Non trascinarla. Dopo lo spostamento, ricontrolla fissaggi e stabilità.
- **Manutenzione:** Controlla periodicamente i fissaggi. Smetti di usare la scrivania se una parte è allentata o danneggiata; chiedi assistenza a hello@ergohide.com.

CURA E SMALTIMENTO

- **Pulizia:** Usa un panno morbido leggermente umido e asciuga poi le superfici. Non usare detergenti corrosivi o abrasivi.
- **Smaltimento:** Separa legno, parti metalliche e imballaggi secondo le regole locali di raccolta. Chiedi all'autorità locale come riciclare i mobili.

Leggi queste istruzioni prima del montaggio e conservale per consultazioni future.

Lietuvių

Surinkimo ir naudojimo instrukcija

Fiksuoto aukščio kampinis stalas su trimis kolonomis

Šio rėmo aukštis fiksuotas. Pritaikykite kėdę ir ekraną savo darbo padėčiai.

Techniniai duomenys:

Keliamoji galia:	200 kg
Rėmo aukštis:	715 mm
Stalviršio aukštis:	740 mm su 25 mm stalviršiu

Apkrovą paskirstykite tolygiai. Neviršykite nurodytos keliamosios galios.

Gamintojas

ErgoHide d.o.o.
Kalce 20D
1370 Logatec
Slovėnija
ergohide.com · hello@ergohide.com

Perdirbimas ir šalinimas

Atskirkite stalviršį, metalines dalis ir pakuotę surinkimui pagal vietos taisykles. Kur įmanoma, tinkamas dalis panaudokite dar kartą. Informacijos apie baldų surinkimą ir perdirbimą teiraukitės savivaldybėje arba rašykite hello@ergohide.com.

SAUGUS SURINKIMAS IR NAUDOJIMAS

- **Surinkimas:** Stalą turi surinkti du suaugusieji ant lygaus, apsaugoto paviršiaus. Vaikus ir smulkias dalis laikykite atokiau nuo surinkimo vietos.
- **Tvirtinimo elementai:** Prieš naudodami priveržkite visus rėmo ir stalviršio tvirtinimo elementus. Nustatę plotį užfiksuokite sijų fiksatorius, o kampinių rėmų kampines jungtis priveržkite padėję stalviršį.
- **Stabilumas:** Stalą naudokite ant tvirtų, lygių grindų. Sureguliuokite išlyginimo pėdeles, kad kiekviena remtųsi į grindis ir stalas stovėtų stabiliai.
- **Apkrova:** Apkrovą paskirstykite tolygiai ir neviršykite 200 kg. Nesėdėkite, nestovėkite ir nelipkite ant stalviršio ar rėmo.
- **Stalo perkėlimas:** Nuimkite daiktus nuo stalviršio; stalą turi kelti du suaugusieji. Jo nevilkite. Perkėlę dar kartą patikrinkite tvirtinimo elementus ir stabilumą.
- **Priežiūra:** Periodiškai tikrinkite tvirtinimo elementus. Jei kuri nors dalis atsilaisvinusi ar pažeista, nebenaudokite stalo; pagalbos kreipkitės adresu hello@ergohide.com.

PRIEŽIŪRA IR ATLIEKŲ TVARKYMAS

- **Valymas:** Naudokite minkštą, šiek tiek drėgną šluostę ir po to nusausinkite paviršius. Nenaudokite ėsdinančių ar abrazyvinių valiklių.
- **Atliekų tvarkymas:** Medieną, metalines dalis ir pakuotę rūšiuokite pagal vietos surinkimo taisykles. Dėl baldų perdirbimo galimybių kreipkitės į savivaldybę.

Prieš surinkdami perskaitykite šias instrukcijas ir išsaugokite jas ateičiai.

Nederlands

Montage- en gebruikshandleiding

Hoekbureau met vaste hoogte en drie kolommen

Dit frame heeft een vaste hoogte. Pas uw stoel en scherm aan uw werkhouding aan.

Technische specificaties:

Draagkracht:	200 kg
Framehoogte:	715 mm
Bladhoogte:	740 mm met een blad van 25 mm

Verdeel de belasting gelijkmatig. Overschrijd de aangegeven draagkracht niet.

Fabrikant

ErgoHide d.o.o.
Kalce 20D
1370 Logatec
Slovenië
ergohide.com · hello@ergohide.com

Recycling en afvoer

Scheid het blad, de metalen delen en de verpakking voor inzameling volgens de lokale regels. Hergebruik geschikte onderdelen waar mogelijk. Vraag uw gemeente of hello@ergohide.com naar inzameling en recycling van meubels.

VEILIGE MONTAGE EN GEBRUIK

- **Montage:** Werk met twee volwassenen op een vlakke, beschermde ondergrond. Houd kinderen en kleine onderdelen weg van de montageplek.
- **Bevestigingen:** Draai vóór gebruik alle bevestigingen van frame en blad vast. Zet de balkvergrendelingen vast na het instellen van de breedte en bij hoekframes de hoekverbindingen na het plaatsen van het blad.
- **Stabiliteit:** Gebruik het bureau op een stevige, vlakke vloer. Stel de stelvoeten zo af dat elke voet op de vloer rust en het bureau stevig staat.
- **Belasting:** Verdeel de belasting gelijkmatig en overschrijd 200 kg niet. Ga niet op het blad of frame zitten of staan en klim er niet op.
- **Bureau verplaatsen:** Haal spullen van het blad en til het bureau met twee volwassenen op. Versleep het niet. Controleer daarna opnieuw de bevestigingen en stabiliteit.
- **Onderhoud:** Controleer de bevestigingen regelmatig. Gebruik het bureau niet meer als een onderdeel los of beschadigd is; neem voor hulp contact op met hello@ergohide.com.

VERZORGING EN AFVOER

- **Schoonmaken:** Gebruik een zachte, licht vochtige doek en droog de oppervlakken daarna. Gebruik geen bijtende of schurende reinigers.
- **Afvoer:** Sorteer hout, metalen delen en verpakking volgens de lokale inzamelregels. Vraag uw gemeente naar mogelijkheden voor meubelrecycling.

Lees deze instructies vóór de montage en bewaar ze voor later gebruik.

Norsk bokmål

Monterings- og bruksanvisning

Hjørnebord med fast høyde og tre søyler

Dette understellet har fast høyde. Tilpass stol og skjerm til arbeidsstillingen din.

Tekniske spesifikasjoner:

Belastningskapasitet:	200 kg
Rammehøyde:	715 mm
Bordplatehøyde:	740 mm med 25 mm bordplate

Fordel belastningen jevnt. Ikke overskrid den oppgitte belastningskapasiteten.

Produsent

ErgoHide d.o.o.
Kalce 20D
1370 Logatec
Slovenia
ergohide.com · hello@ergohide.com

Gjenvinning og avhending

Sorter bordplaten, metalldelene og emballasjen for innsamling etter lokale regler. Gjenbruk egnede deler der det er mulig. Spør kommunen eller hello@ergohide.com om innsamling og gjenvinning av møbler.

TRYGG MONTERING OG BRUK

- **Montering:** Vær to voksne som arbeider på en flat, beskyttet overflate. Hold barn og små deler borte fra monteringsområdet.
- **Fester:** Stram alle fester på understellet og bordplaten før bruk. Sikre bjelkelåsene etter at bredden er stilt inn, og på hjørneunderstell hjørneforbindelsene etter at bordplaten er plassert.
- **Stabilitet:** Bruk bordet på et fast, plant gulv. Juster nivelleringsføttene slik at hver fot hviler på gulvet og bordet står stødig.
- **Belastning:** Fordel belastningen jevnt, og ikke overskrid 200 kg. Ikke sitt, stå eller klatre på bordplaten eller understellet.
- **Flytting av bordet:** Fjern gjenstander fra bordplaten, og løft bordet med to voksne. Ikke dra det langs gulvet. Kontroller fester og stabilitet igjen etter flytting.
- **Vedlikehold:** Kontroller festene jevnlig. Slutt å bruke bordet hvis en del er løs eller skadet; kontakt hello@ergohide.com for hjelp.

STELL OG AVHENDING

- **Rengjøring:** Bruk en myk, lett fuktig klut, og tørk overflatene etterpå. Ikke bruk etsende eller slipende rengjøringsmidler.
- **Avhending:** Sorter treverk, metalldeler og emballasje etter lokale innsamlingsregler. Kontakt kommunen om muligheter for gjenvinning av møbler.

Les disse instruksjonene før montering, og ta vare på dem til senere bruk.

Polski

Instrukcja montażu i obsługi

Biurko narożne o stałej wysokości z trzema kolumnami

Ten stelaż ma stałą wysokość. Dopasuj krzesło i monitor do swojej pozycji pracy.

Dane techniczne:

Nośność:	200 kg
Wysokość stelaża:	715 mm
Wysokość blatu:	740 mm z blatem 25 mm

Rozłóż obciążenie równomiernie. Nie przekraczaj podanej nośności.

Producent

ErgoHide d.o.o.
Kalce 20D
1370 Logatec
Słowenia
ergohide.com · hello@ergohide.com

Recykling i utylizacja

Oddziel blat, części metalowe i opakowania do zbiórki zgodnie z lokalnymi zasadami. W miarę możliwości ponownie wykorzystaj odpowiednie części. Informacje o zbiórce i recyklingu mebli uzyskasz w lokalnym urzędzie lub pod adresem hello@ergohide.com.

BEZPIECZNY MONTAŻ I UŻYTKOWANIE

- **Montaż:** Montaż powinny wykonywać dwie osoby dorosłe na płaskiej, zabezpieczonej powierzchni. Dzieci i drobne części trzymaj poza obszarem montażu.
- **Elementy mocujące:** Przed użyciem dokręć wszystkie mocowania stelaża i blatu. Po ustawieniu szerokości zabezpiecz blokady belki, a w stelażach narożnych także połączenia narożne po ułożeniu blatu.
- **Stabilność:** Używaj biurka na twardej, równej podłodze. Wyreguluj stopki poziomujące tak, aby każda opierała się na podłodze, a biurko stało stabilnie.
- **Obciążenie:** Rozłóż obciążenie równomiernie i nie przekraczaj 200 kg. Nie siadaj, nie stawaj ani nie wspinaj się na blat lub stelaż.
- **Przenoszenie biurka:** Zdejmij przedmioty z blatu; biurko powinny podnosić dwie osoby dorosłe. Nie ciągnij go po podłodze. Po przeniesieniu ponownie sprawdź mocowania i stabilność.
- **Konserwacja:** Regularnie sprawdzaj mocowania. Przestań używać biurka, jeśli jakiś element jest poluzowany lub uszkodzony; po pomoc napisz na hello@ergohide.com.

PIELĘGNACJA I UTYLIZACJA

- **Czyszczenie:** Użyj miękkiej, lekko wilgotnej ściereczki, a następnie osusz powierzchnie. Nie używaj żrących ani ściernych środków czyszczących.
- **Utylizacja:** Posortuj drewno, części metalowe i opakowania zgodnie z lokalnymi zasadami zbiórki. O możliwości recyklingu mebli zapytaj w lokalnym urzędzie.

Przeczytaj tę instrukcję przed montażem i zachowaj ją na przyszłość.

Português

Instruções de montagem e utilização

Secretária de canto de altura fixa com três colunas

Esta estrutura tem altura fixa. Ajuste a cadeira e o ecrã à sua posição de trabalho.

Especificações técnicas:

Capacidade de carga:	200 kg
Altura da estrutura:	715 mm
Altura do tampo:	740 mm com tampo de 25 mm

Distribua a carga uniformemente. Não exceda a capacidade de carga indicada.

Fabricante

ErgoHide d.o.o.
Kalce 20D
1370 Logatec
Eslovénia
ergohide.com · hello@ergohide.com

Reciclagem e eliminação

Separe o tampo, as peças metálicas e a embalagem para recolha segundo as regras locais. Reutilize as peças adequadas sempre que possível. Consulte a autoridade local ou hello@ergohide.com sobre a recolha e reciclagem de mobiliário.

MONTAGEM E UTILIZAÇÃO SEGURAS

- **Montagem:** A montagem deve ser feita por dois adultos numa superfície plana e protegida. Mantenha crianças e peças pequenas afastadas da área de montagem.
- **Fixações:** Aperte todas as fixações da estrutura e do tampo antes de utilizar. Fixe os bloqueios da travessa após ajustar a largura e, nas estruturas de canto, as uniões de canto após posicionar o tampo.
- **Estabilidade:** Use a secretária num piso firme e nivelado. Ajuste os pés niveladores para que todos assentem no chão e a secretária fique estável.
- **Carga:** Distribua a carga uniformemente e não exceda 200 kg. Não se sente, fique de pé nem suba para o tampo ou a estrutura.
- **Deslocação:** Retire os objetos do tampo e levante a secretária com dois adultos. Não a arraste. Verifique novamente as fixações e a estabilidade após a deslocação.
- **Manutenção:** Verifique as fixações periodicamente. Deixe de usar a secretária se alguma peça estiver solta ou danificada; contacte hello@ergohide.com para obter ajuda.

CUIDADOS E ELIMINAÇÃO

- **Limpeza:** Use um pano macio ligeiramente húmido e seque depois as superfícies. Não use produtos corrosivos ou abrasivos.
- **Eliminação:** Separe a madeira, as peças metálicas e a embalagem segundo as regras locais de recolha. Consulte a autoridade local sobre a reciclagem de mobiliário.

Leia estas instruções antes da montagem e guarde-as para consulta futura.

Română

Instrucțiuni de montaj și utilizare

Birou de colț cu înălțime fixă și trei coloane

Acest cadru are înălțime fixă. Reglați scaunul și ecranul în funcție de poziția de lucru.

Specificații tehnice:

Capacitate de încărcare:	200 kg
Înălțimea cadrului:	715 mm
Înălțimea blatului:	740 mm cu blat de 25 mm

Distribuiți sarcina uniform. Nu depășiți capacitatea de încărcare indicată.

Producător

ErgoHide d.o.o.
Kalce 20D
1370 Logatec
Slovenia
ergohide.com · hello@ergohide.com

Reciclare și eliminare

Separați blatul, piesele metalice și ambalajele pentru colectare conform regulilor locale. Reutilizați piesele adecvate când este posibil. Cereți autorității locale sau la hello@ergohide.com informații despre colectarea și reciclarea mobilierului.

ASAMBLARE ȘI UTILIZARE ÎN SIGURANȚĂ

- **Asamblare:** Lucrați în doi adulți pe o suprafață plană și protejată. Țineți copiii și piesele mici departe de zona de asamblare.
- **Elemente de fixare:** Strângeți toate elementele de fixare ale cadrului și blatului înainte de utilizare. Fixați blocajele traversei după reglarea lățimii și, la cadrele de colț, îmbinările de colț după poziționarea blatului.
- **Stabilitate:** Folosiți biroul pe o podea fermă și nivelată. Reglați picioarele de nivelare astfel încât fiecare să atingă podeaua, iar biroul să stea stabil.
- **Sarcină:** Distribuiți sarcina uniform și nu depășiți 200 kg. Nu vă așezați, nu stați în picioare și nu vă cățărați pe blat sau cadru.
- **Mutarea biroului:** Îndepărtați obiectele de pe blat și ridicați biroul cu doi adulți. Nu îl târâți. Verificați din nou fixările și stabilitatea după mutare.
- **Întreținere:** Verificați periodic elementele de fixare. Nu mai folosiți biroul dacă o piesă este slăbită sau deteriorată; contactați hello@ergohide.com pentru ajutor.

ÎNGRIJIRE ȘI ELIMINARE

- **Curățare:** Folosiți o lavetă moale, ușor umedă, apoi uscați suprafețele. Nu folosiți produse corozive sau abrazive.
- **Eliminare:** Sortați lemnul, piesele metalice și ambalajele conform regulilor locale de colectare. Contactați autoritatea locală pentru opțiuni de reciclare a mobilierului.

Citiți aceste instrucțiuni înainte de asamblare și păstrați-le pentru consultare ulterioară.

Slovenčina

Návod na montáž a obsluhu

Rohový stôl s pevnou výškou a troma stĺpmi

Tento rám má pevnú výšku. Prispôsobte stoličku a monitor svojej pracovnej polohe.

Technické údaje:

Nosnosť:	200 kg
Výška rámu:	715 mm
Výška dosky:	740 mm s doskou 25 mm

Zaťaženie rozložte rovnomerne. Neprekračujte uvedenú nosnosť.

Výrobca

ErgoHide d.o.o.
Kalce 20D
1370 Logatec
Slovinsko
ergohide.com · hello@ergohide.com

Recyklácia a likvidácia

Dosku, kovové diely a obaly oddeľte na zber podľa miestnych pravidiel. Vhodné diely podľa možnosti znova použite. Informácie o zbere a recyklácii nábytku získate na miestnom úrade alebo na hello@ergohide.com.

BEZPEČNÁ MONTÁŽ A POUŽÍVANIE

- **Montáž:** Montáž vykonávajte vo dvojici dospelých na rovnej, chránenej ploche. Deti a drobné diely udržiavajte mimo priestoru montáže.
- **Spojovacie prvky:** Pred použitím utiahnite všetky spojovacie prvky rámu a dosky. Po nastavení šírky zaistite zámky nosníka a pri rohových rámoch po umiestnení dosky aj rohové spoje.
- **Stabilita:** Stôl používajte na pevnej, rovnej podlahe. Vyrovnávacie pätky nastavte tak, aby sa každá opierala o podlahu a stôl stál stabilne.
- **Zaťaženie:** Zaťaženie rozložte rovnomerne a neprekračujte 200 kg. Na doske ani ráme neseďte, nestojte ani na ne nelezte.
- **Premiestňovanie stola:** Odstráňte predmety z dosky a stôl zdvíhajte vo dvojici dospelých. Neťahajte ho po podlahe. Po premiestnení znova skontrolujte spojovacie prvky a stabilitu.
- **Údržba:** Pravidelne kontrolujte spojovacie prvky. Ak je niektorý diel uvoľnený alebo poškodený, stôl prestaňte používať; o pomoc napíšte na hello@ergohide.com.

STAROSTLIVOSŤ A LIKVIDÁCIA

- **Čistenie:** Použite mäkkú, mierne vlhkú handričku a povrchy potom osušte. Nepoužívajte žieravé ani abrazívne čistiace prostriedky.
- **Likvidácia:** Drevo, kovové diely a obaly roztrieďte podľa miestnych pravidiel zberu. Na možnosti recyklácie nábytku sa opýtajte miestneho úradu.

Pred montážou si prečítajte tento návod a uschovajte ho pre budúcu potrebu.

Slovenščina

Navodila za montažo in uporabo

Kotna miza s fiksno višino in tremi stebri

To podnožje ima fiksno višino. Stol in zaslon prilagodite svojemu delovnemu položaju.

Tehnični podatki:

Nosilnost:	200 kg
Višina podnožja:	715 mm
Višina mizne plošče:	740 mm s 25 mm mizno ploščo

Obremenitev enakomerno porazdelite. Ne prekoračite navedene nosilnosti.

Proizvajalec

ErgoHide d.o.o.
Kalce 20D
1370 Logatec
Slovenija
ergohide.com · hello@ergohide.com

Recikliranje in odstranjevanje

Mizno ploščo, kovinske dele in embalažo ločite za zbiranje skladno z lokalnimi pravili. Ustrezne dele po možnosti ponovno uporabite. Za informacije o zbiranju in recikliranju pohištva vprašajte lokalni organ ali pišite na hello@ergohide.com.

VARNO SESTAVLJANJE IN UPORABA

- **Sestavljanje:** Pri sestavljanju naj sodelujeta dve odrasli osebi na ravni, zaščiteni površini. Otroci in drobni deli naj bodo zunaj območja sestavljanja.
- **Pritrdilni elementi:** Pred uporabo zategnite vse pritrdilne elemente podnožja in mizne plošče. Po nastavitvi širine zategnite zaklepe nosilca, pri kotnih podnožjih pa po namestitvi mizne plošče tudi kotne spoje.
- **Stabilnost:** Mizo uporabljajte na trdnih, ravnih tleh. Izravnalne nogice nastavite tako, da se vsaka dotika tal in miza stabilno stoji.
- **Obremenitev:** Obremenitev enakomerno porazdelite in ne prekoračite 200 kg. Na mizni plošči ali podnožju ne sedite, ne stojte in po njiju ne plezajte.
- **Premikanje mize:** Odstranite predmete z mizne plošče; mizo naj dvigneta dve odrasli osebi. Ne vlecite je po tleh. Po premiku znova preverite pritrdilne elemente in stabilnost.
- **Vzdrževanje:** Redno preverjajte pritrdilne elemente. Če je kateri del zrahljan ali poškodovan, mize ne uporabljajte; za pomoč pišite na hello@ergohide.com.

NEGA IN ODSTRANJEVANJE

- **Čiščenje:** Uporabite mehko, rahlo vlažno krpo in nato površine osušite. Ne uporabljajte jedkih ali abrazivnih čistil.
- **Odstranjevanje:** Les, kovinske dele in embalažo ločite skladno z lokalnimi pravili zbiranja. O možnostih recikliranja pohištva vprašajte lokalni organ.

Pred sestavljanjem preberite ta navodila in jih shranite za prihodnjo uporabo.

Svenska

Monterings- och bruksanvisning

Hörnbord med fast höjd och tre pelare

Det här stativet har fast höjd. Anpassa stol och skärm efter din arbetsställning.

Tekniska specifikationer:

Belastningskapacitet:	200 kg
Stativhöjd:	715 mm
Bordsskivehöjd:	740 mm med 25 mm bordsskiva

Fördela belastningen jämnt. Överskrid inte den angivna belastningskapaciteten.

Tillverkare

ErgoHide d.o.o.
Kalce 20D
1370 Logatec
Slovenien
ergohide.com · hello@ergohide.com

Återvinning och avfallshantering

Sortera bordsskivan, metalldelarna och förpackningen för insamling enligt lokala regler. Återanvänd lämpliga delar när det går. Fråga kommunen eller hello@ergohide.com om insamling och återvinning av möbler.

SÄKER MONTERING OCH ANVÄNDNING

- **Montering:** Arbeta två vuxna tillsammans på en plan, skyddad yta. Håll barn och smådelar borta från monteringsområdet.
- **Fästen:** Dra åt alla fästen på stativet och bordsskivan före användning. Säkra balklåsen efter breddinställningen och på hörnstativ hörnförbindningarna efter placering av bordsskivan.
- **Stabilitet:** Använd bordet på ett fast, plant golv. Justera ställfötterna så att varje fot vilar på golvet och bordet står stadigt.
- **Belastning:** Fördela belastningen jämnt och överskrid inte 200 kg. Sitt, stå eller klättra inte på bordsskivan eller stativet.
- **Flytta bordet:** Ta bort saker från bordsskivan och lyft bordet med två vuxna. Dra det inte längs golvet. Kontrollera fästen och stabilitet igen efter flytten.
- **Underhåll:** Kontrollera fästena regelbundet. Sluta använda bordet om en del är lös eller skadad; kontakta hello@ergohide.com för hjälp.

SKÖTSEL OCH AVFALLSHANTERING

- **Rengöring:** Använd en mjuk, lätt fuktad trasa och torka ytorna efteråt. Använd inte frätande eller slipande rengöringsmedel.
- **Avfallshantering:** Sortera trä, metalldelar och förpackning enligt lokala insamlingsregler. Fråga kommunen om möjligheter till möbelåtervinning.

Läs instruktionerna före monteringen och spara dem för framtida bruk.