# ErgoHide

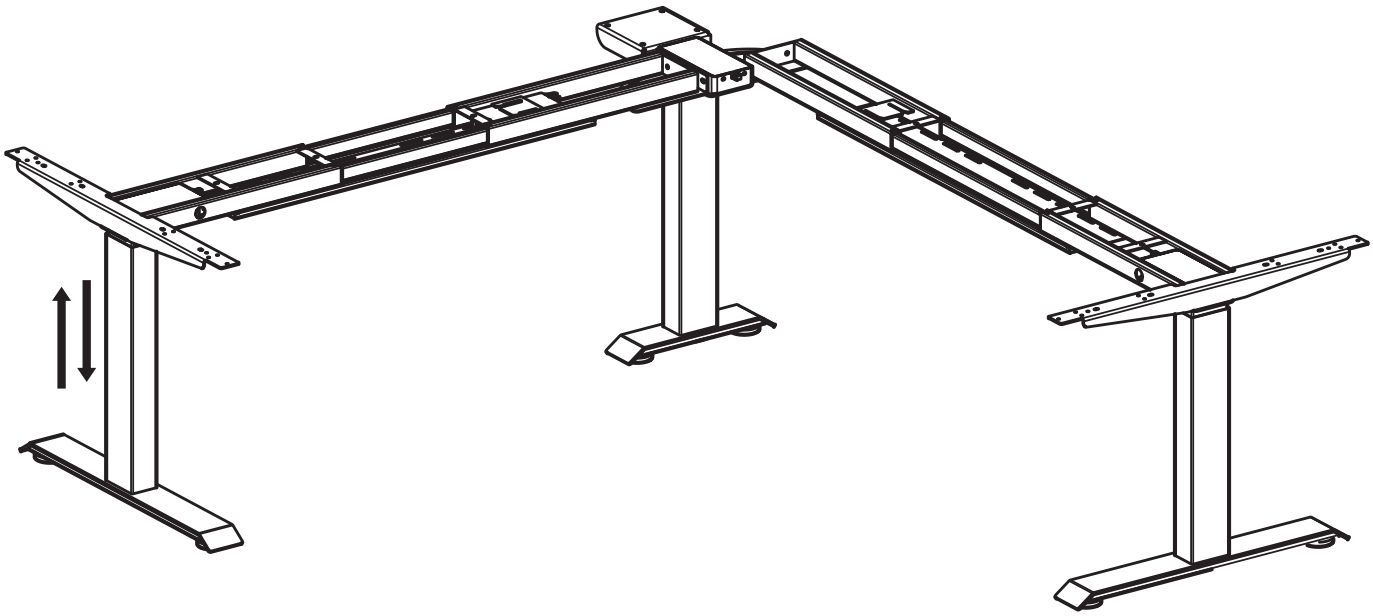

ergohide.com/assembly/l-shaped-desk

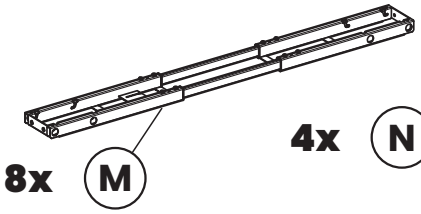

8x M

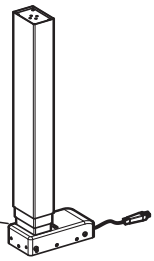

4x N

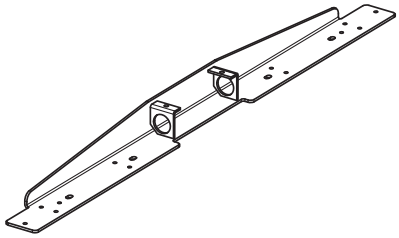

2x A

3x B

2x C

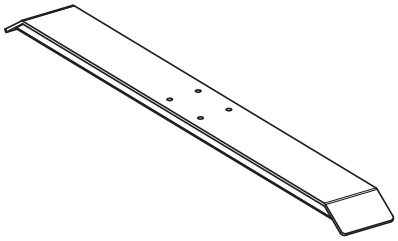

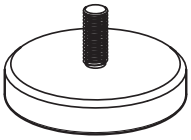

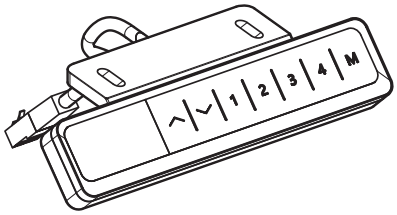


2x D

6x E

1x F

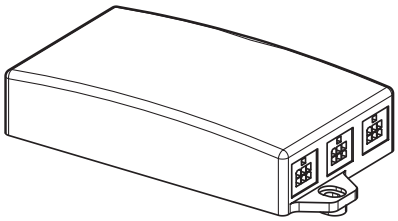

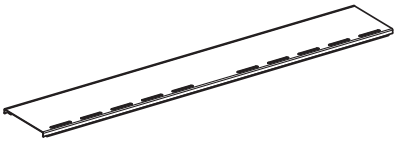

1x G

2x H

1x I

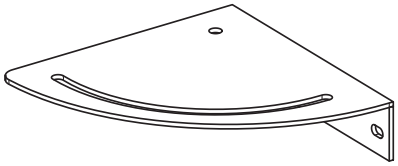

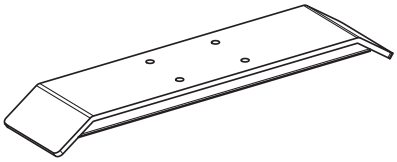

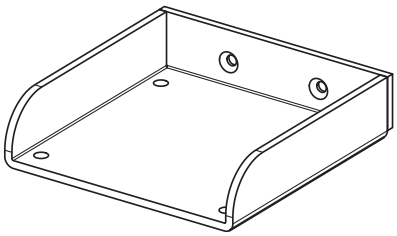

2x J

1x K

1x L

ErgoHide

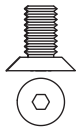

6x O

M6x12

20x P

M6x16

14x Q

M5x16

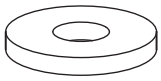

14x R

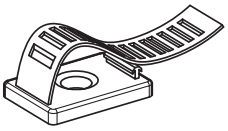

5x S

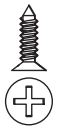

5x T

ST4x16

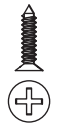

2x U

ST4x20

4x V

M6x28

4x W

M6x10

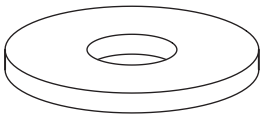

4x X

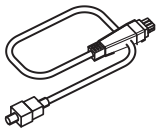

1x Y

1.5 m

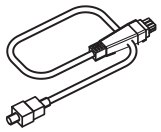

1x Y

3 m

4x Z

M8x16

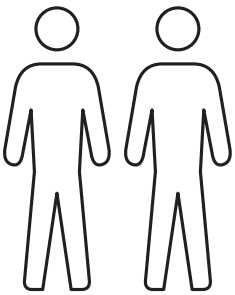

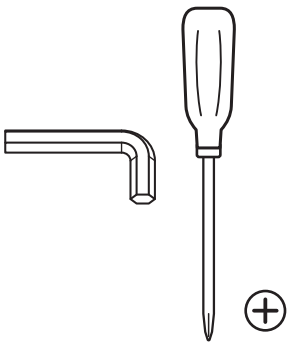

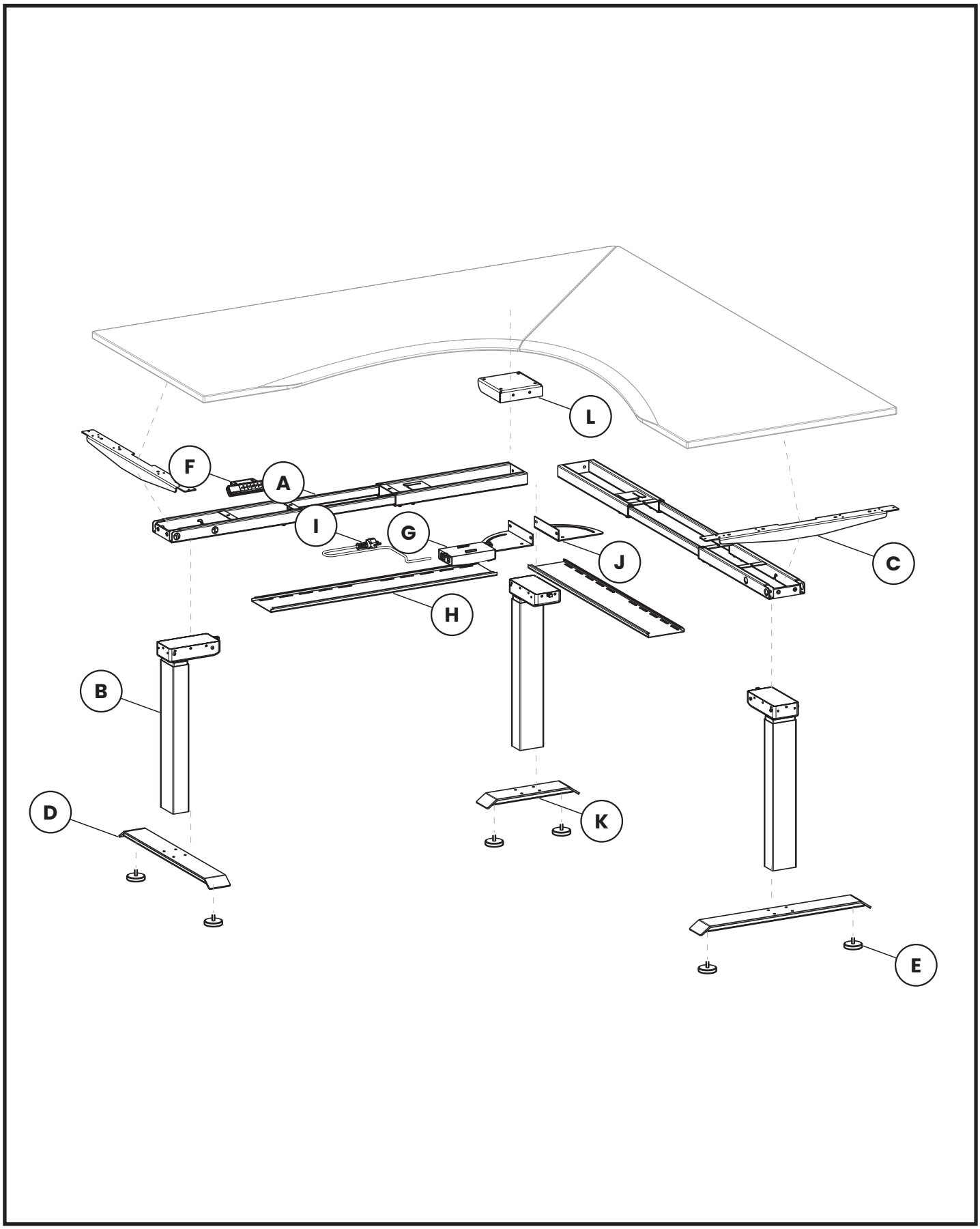


ErgoHide

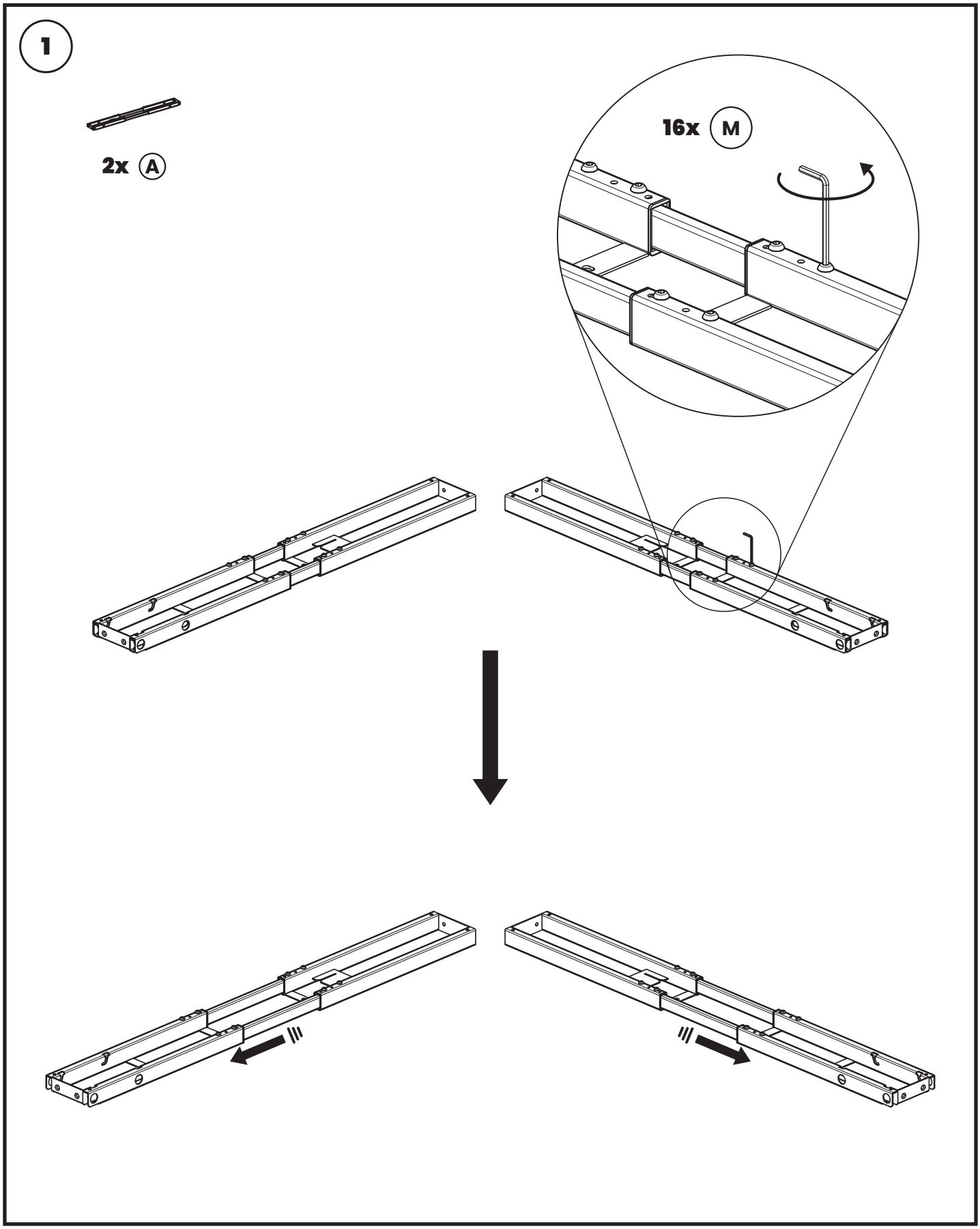


ErgoHide

2

2x J

3x B

4x P

M6x16

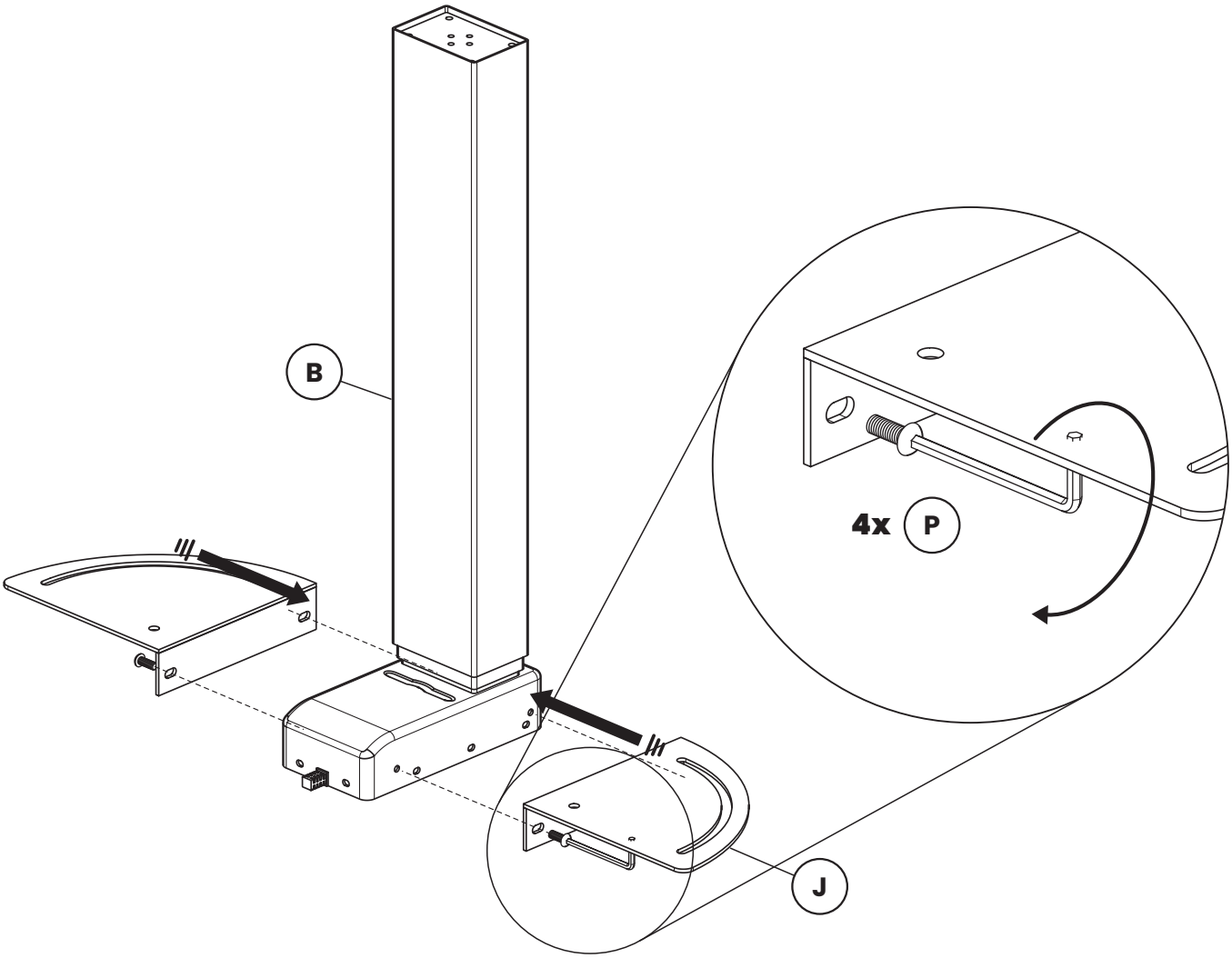


ErgoHide

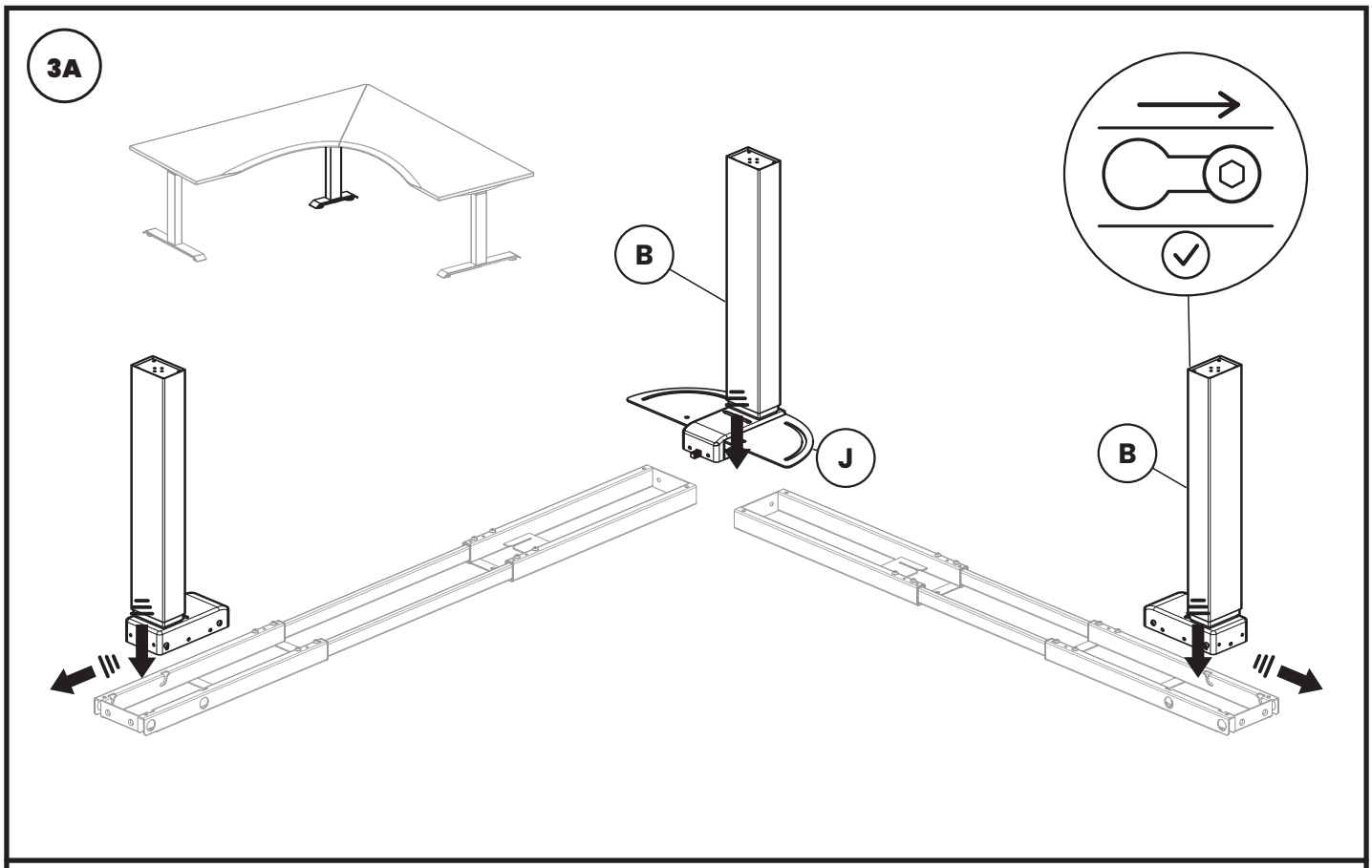


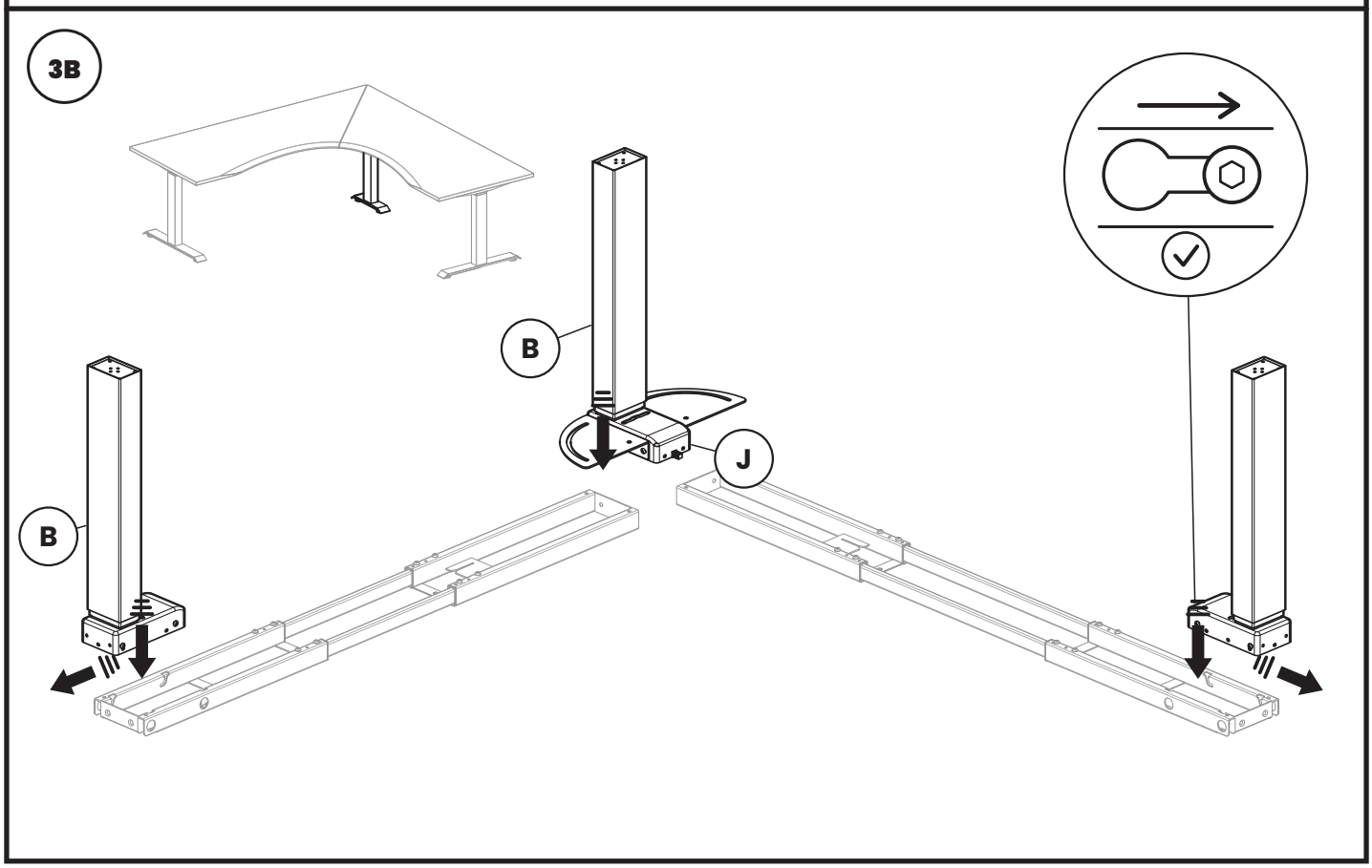


ErgoHide

4

4x O

M6x12

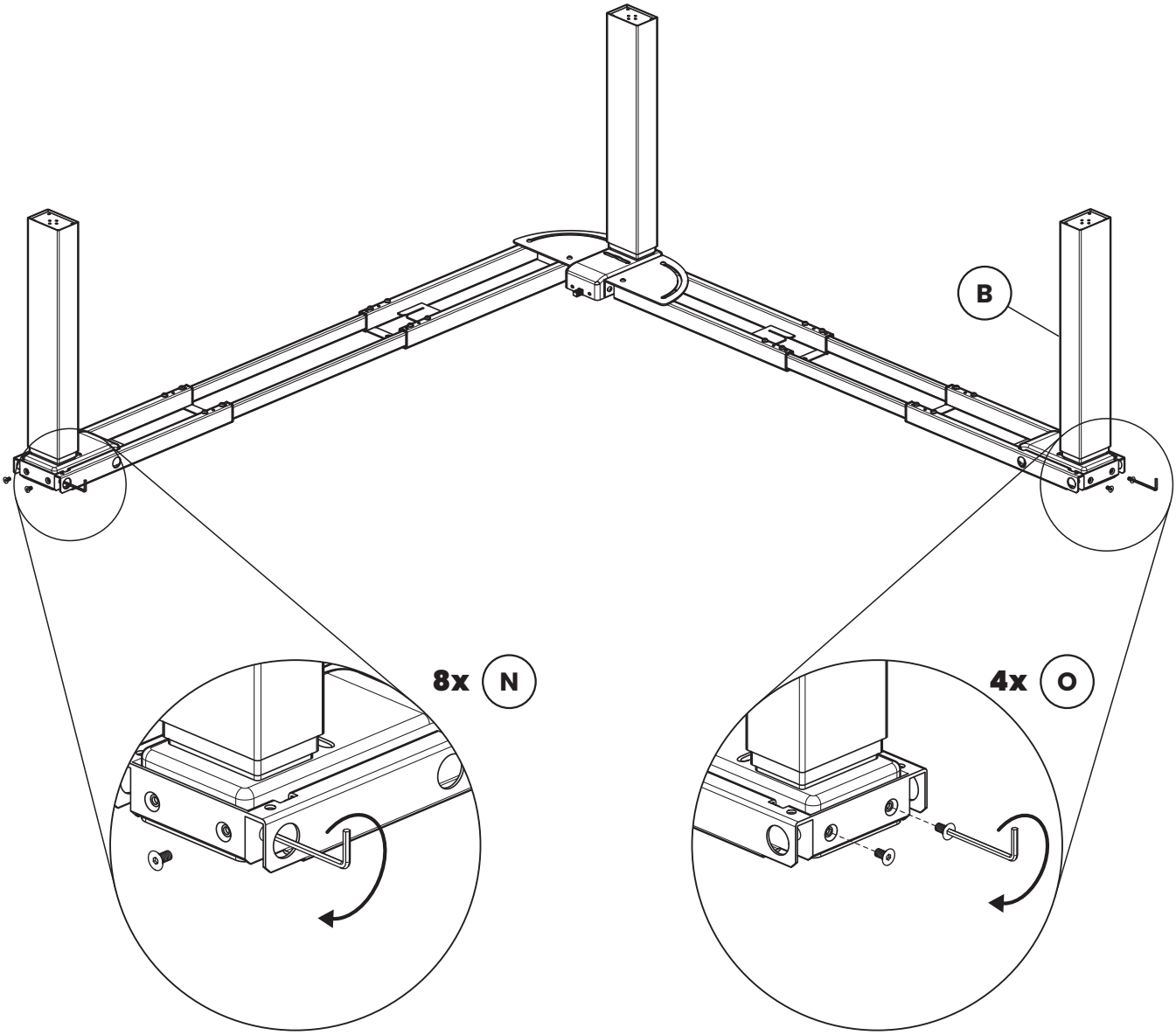


ErgoHide

5

4x W

M6x10

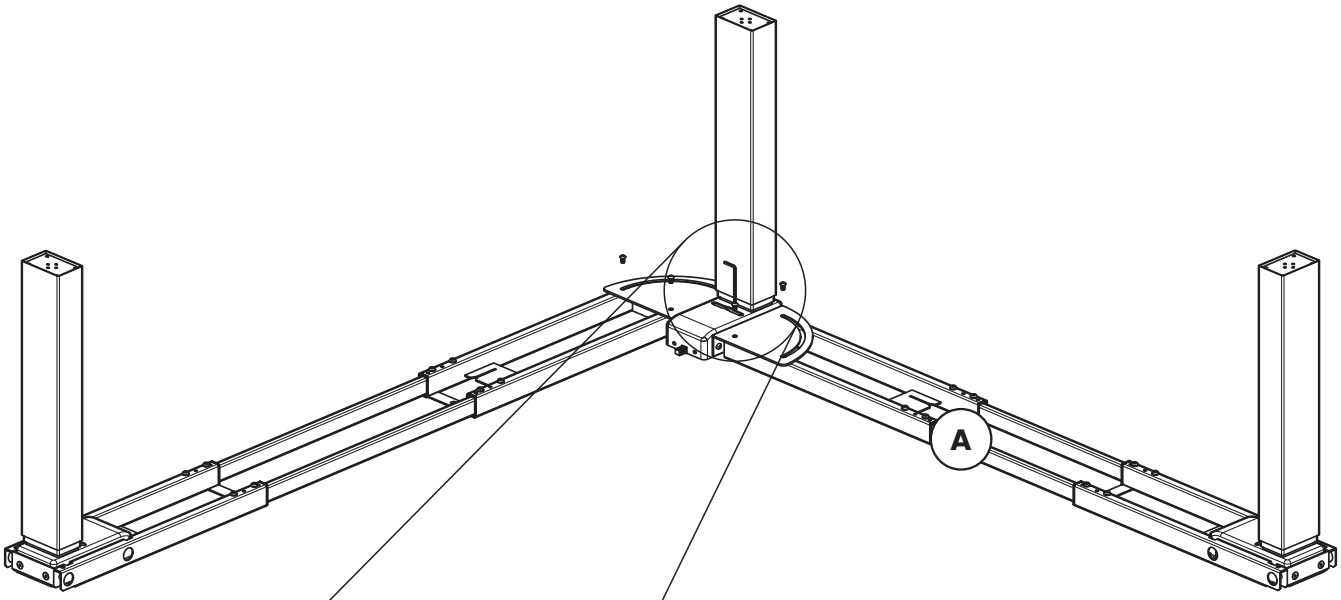


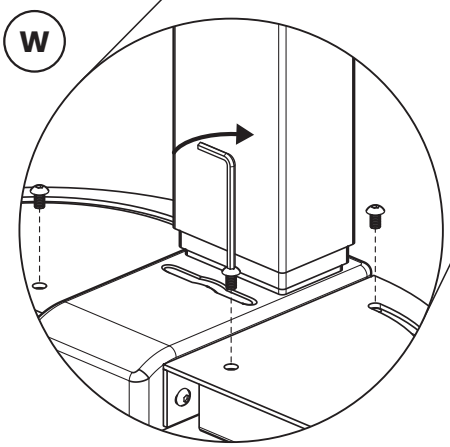


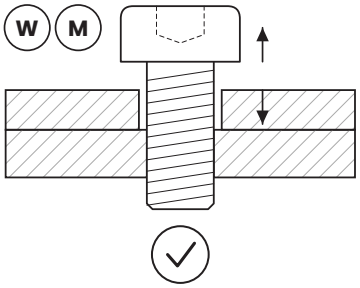


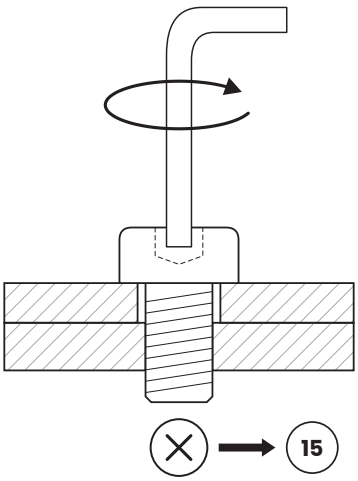


ErgoHide

6

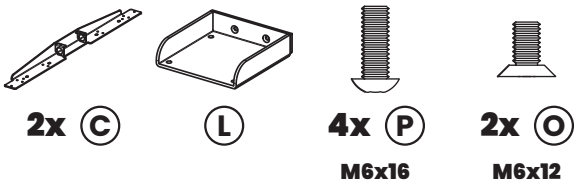


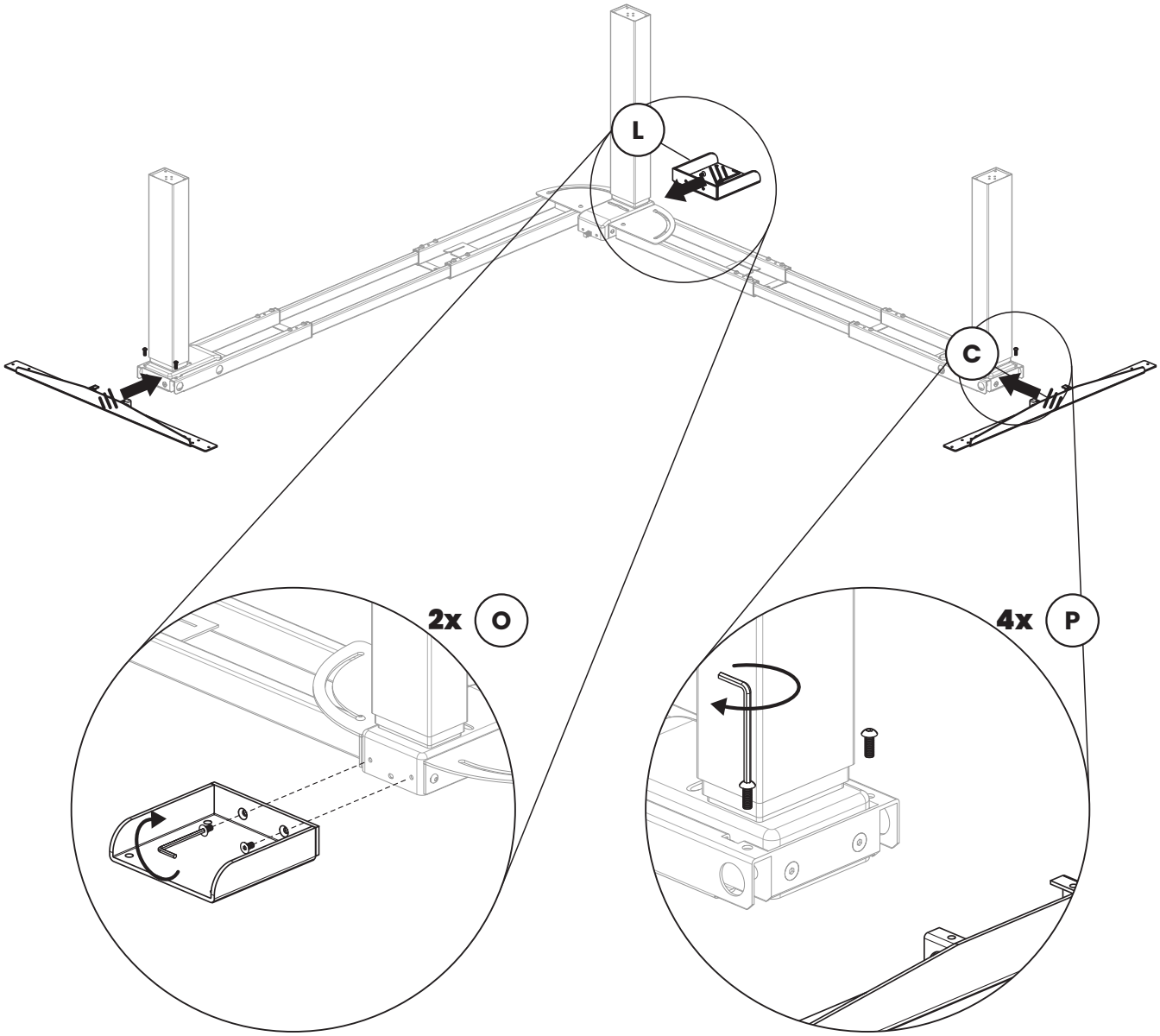


ErgoHide

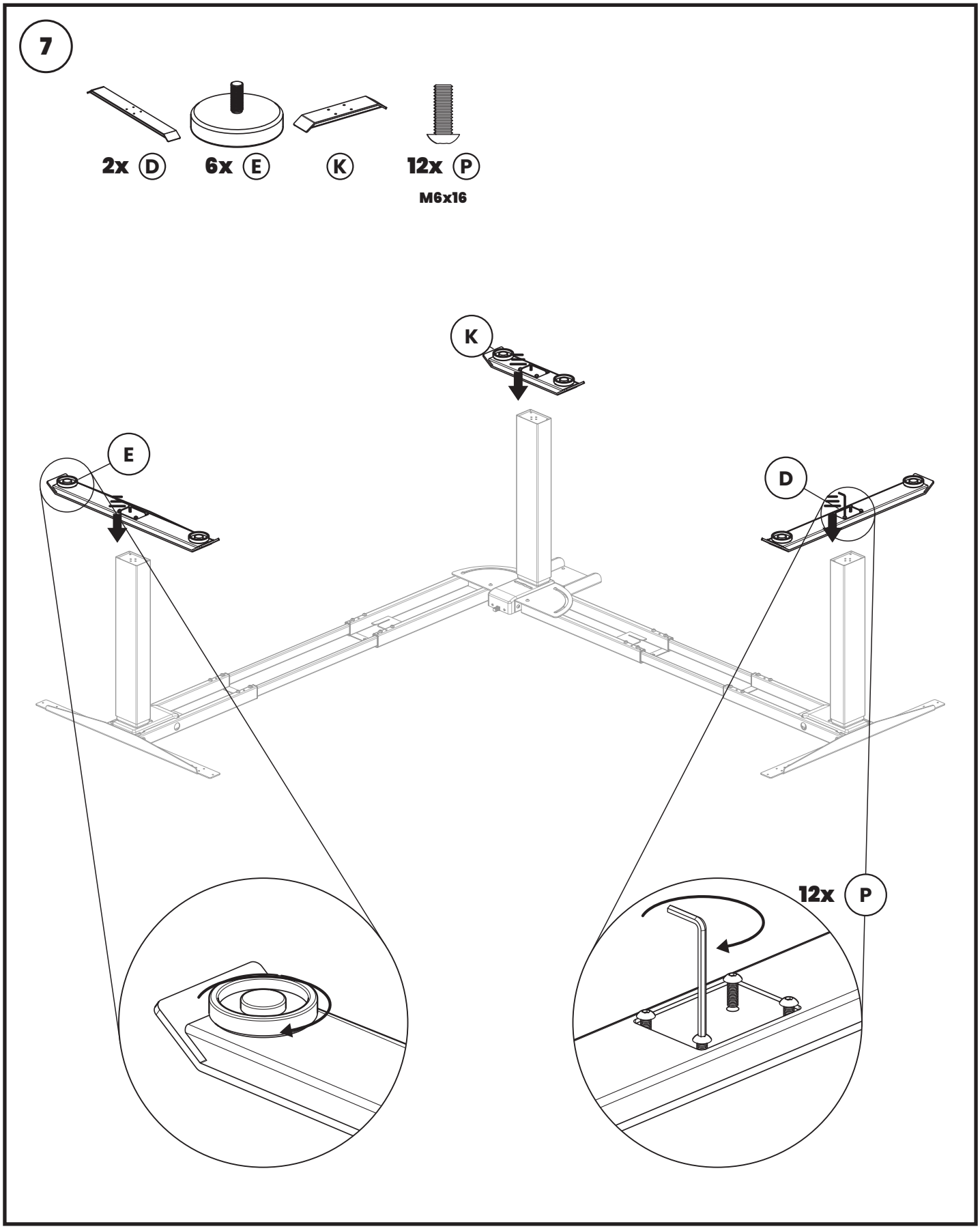


ErgoHide

8

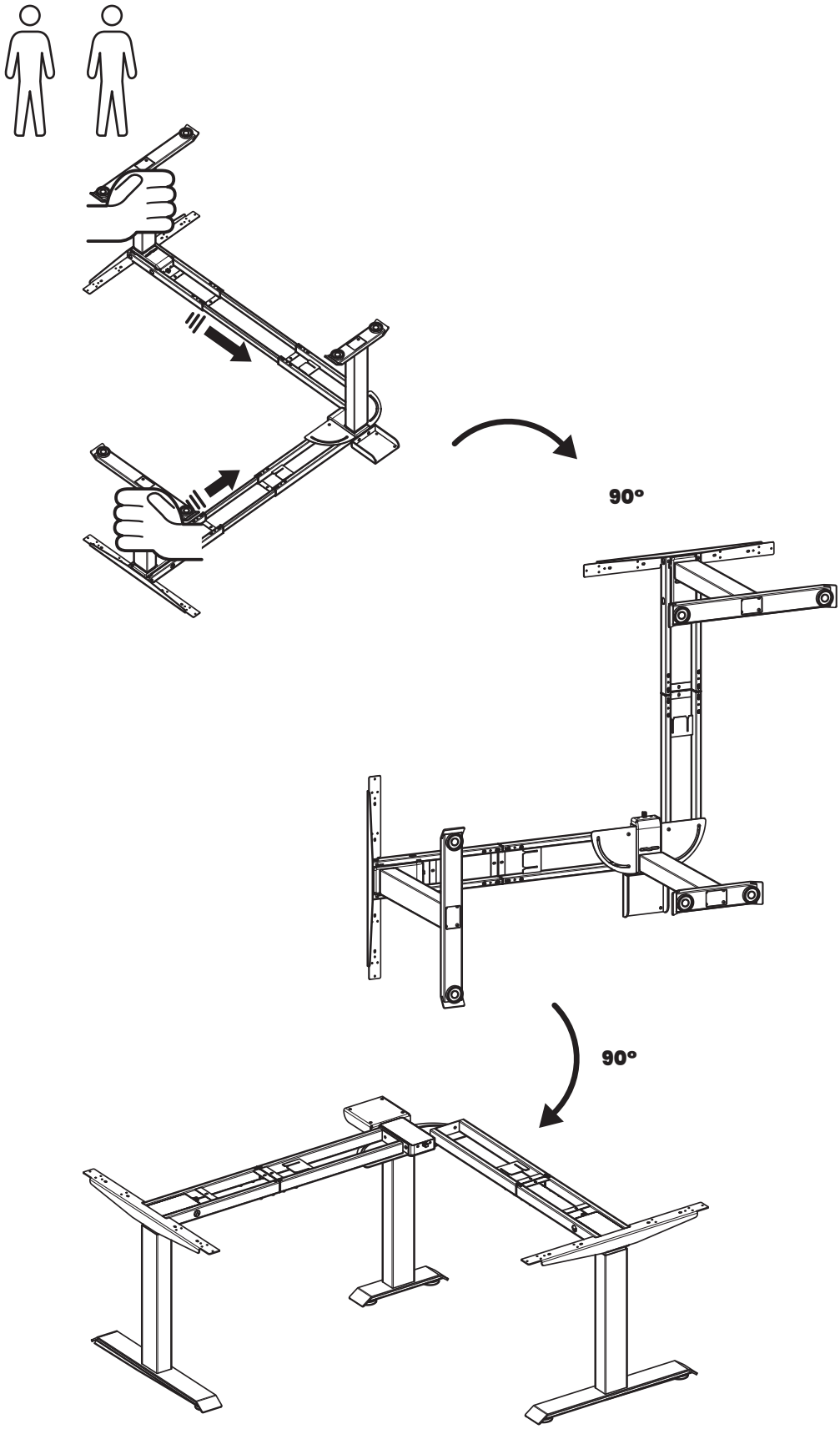


ErgoHide

9

4x

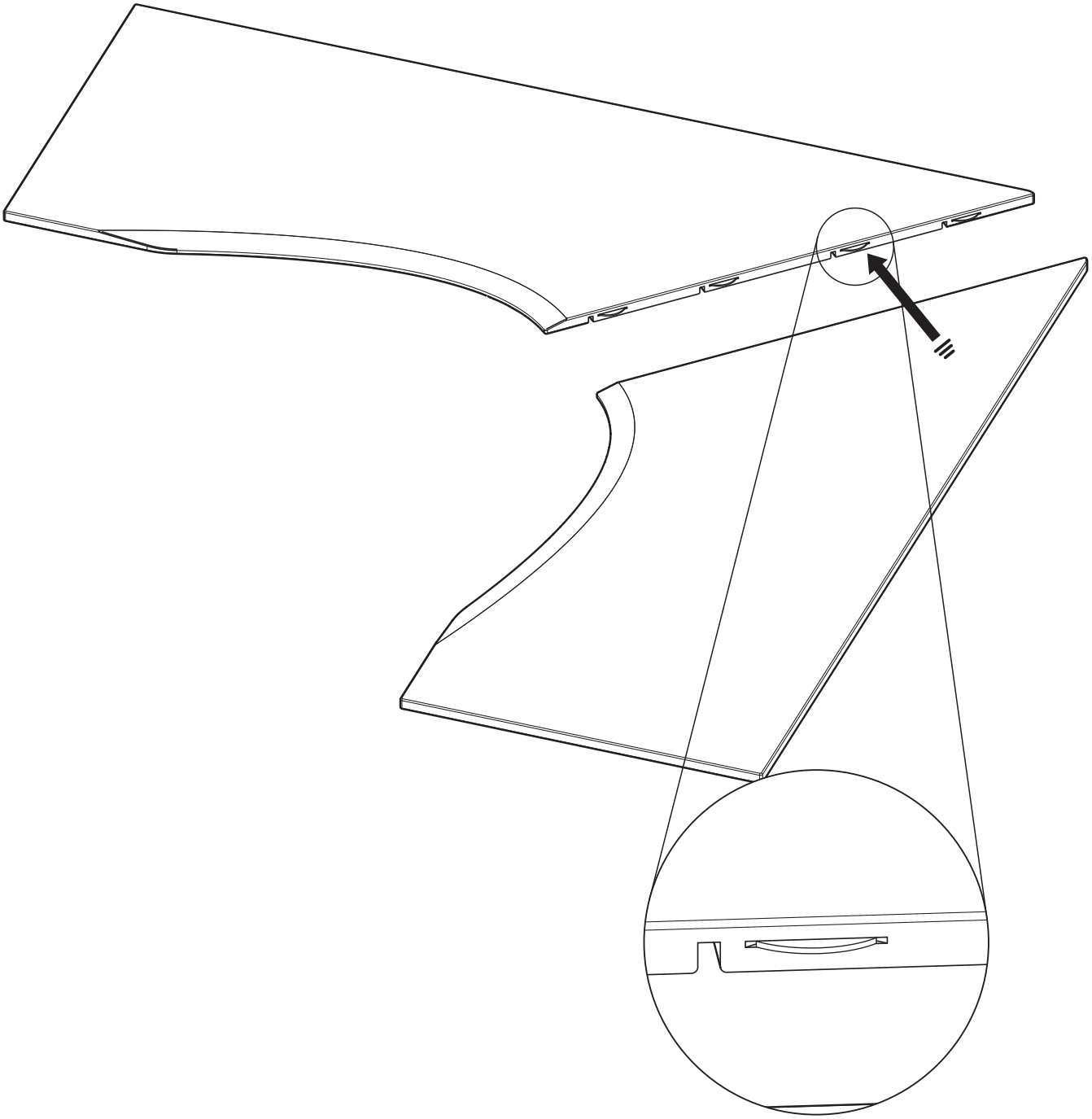

ErgoHide

10

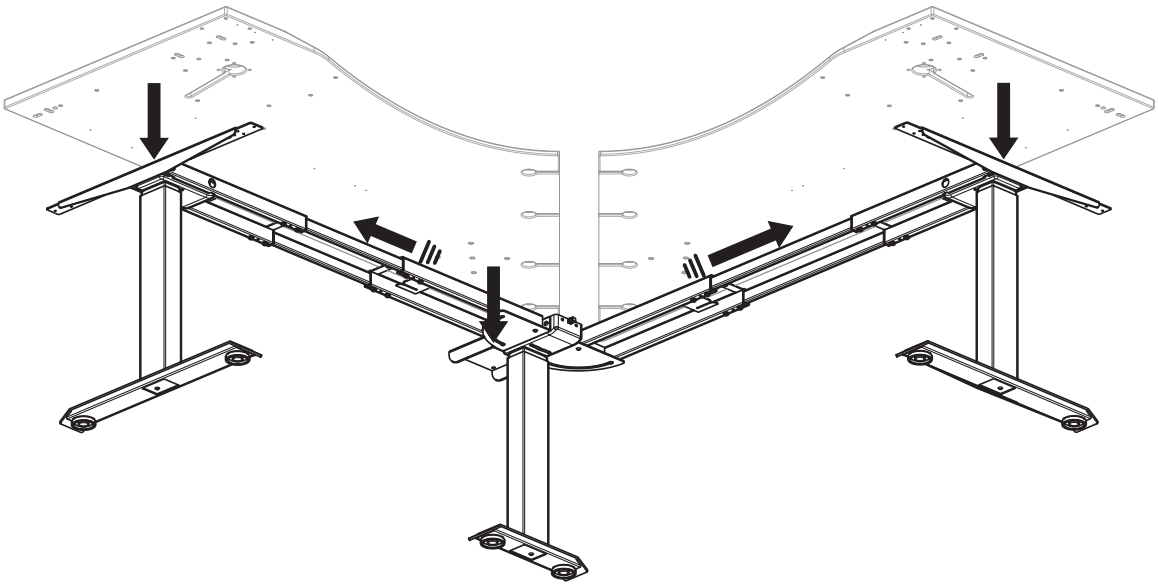

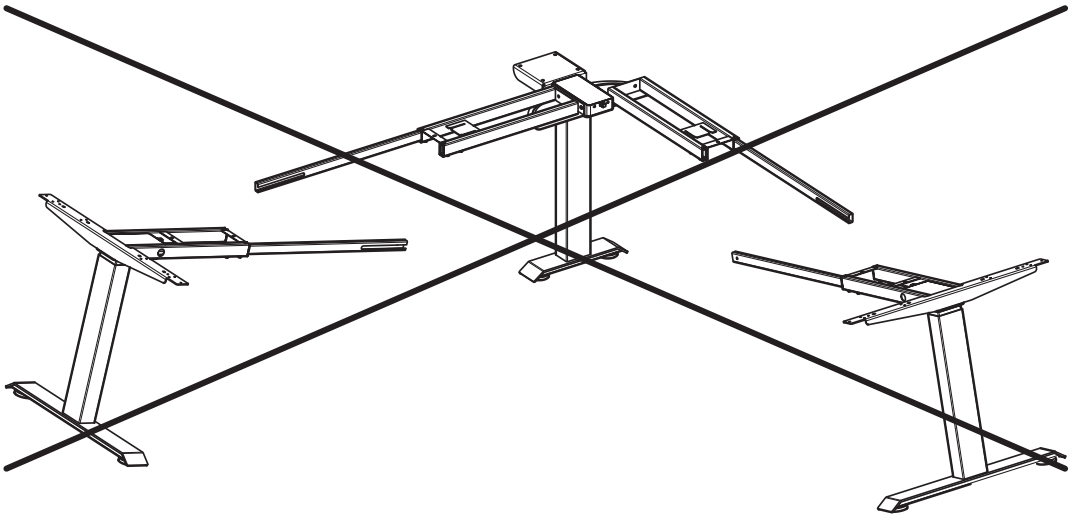

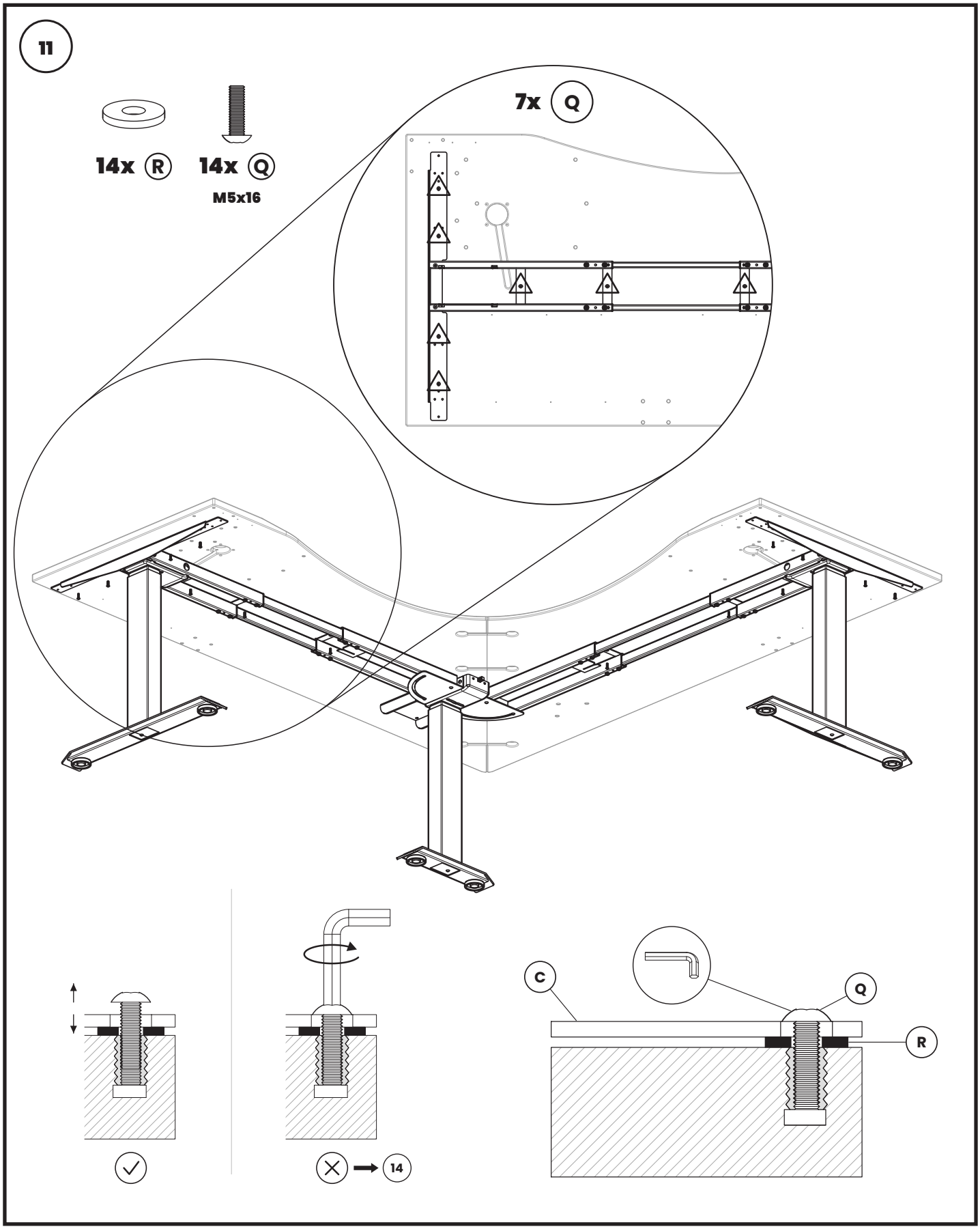


ErgoHide

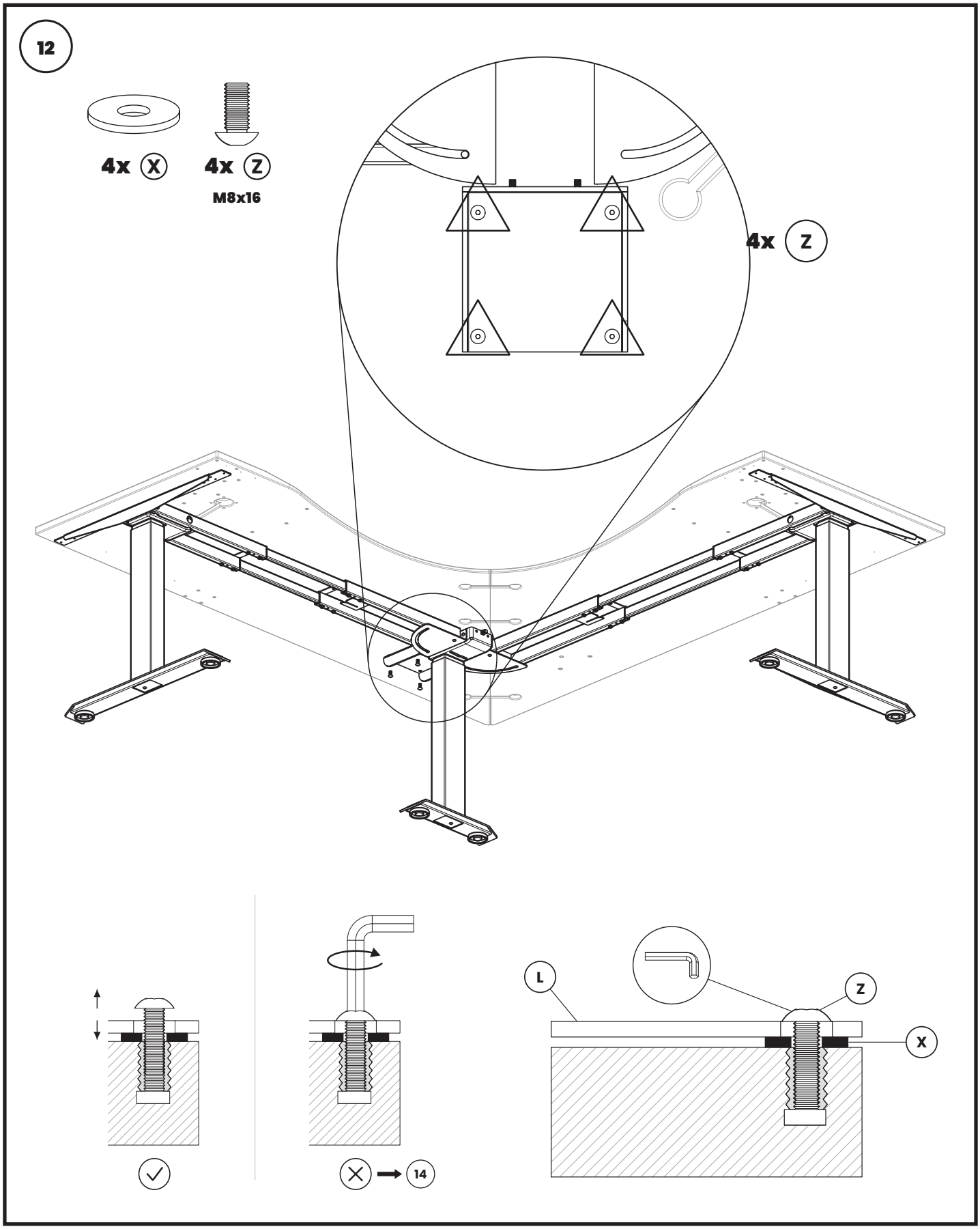


ErgoHide

13

4x

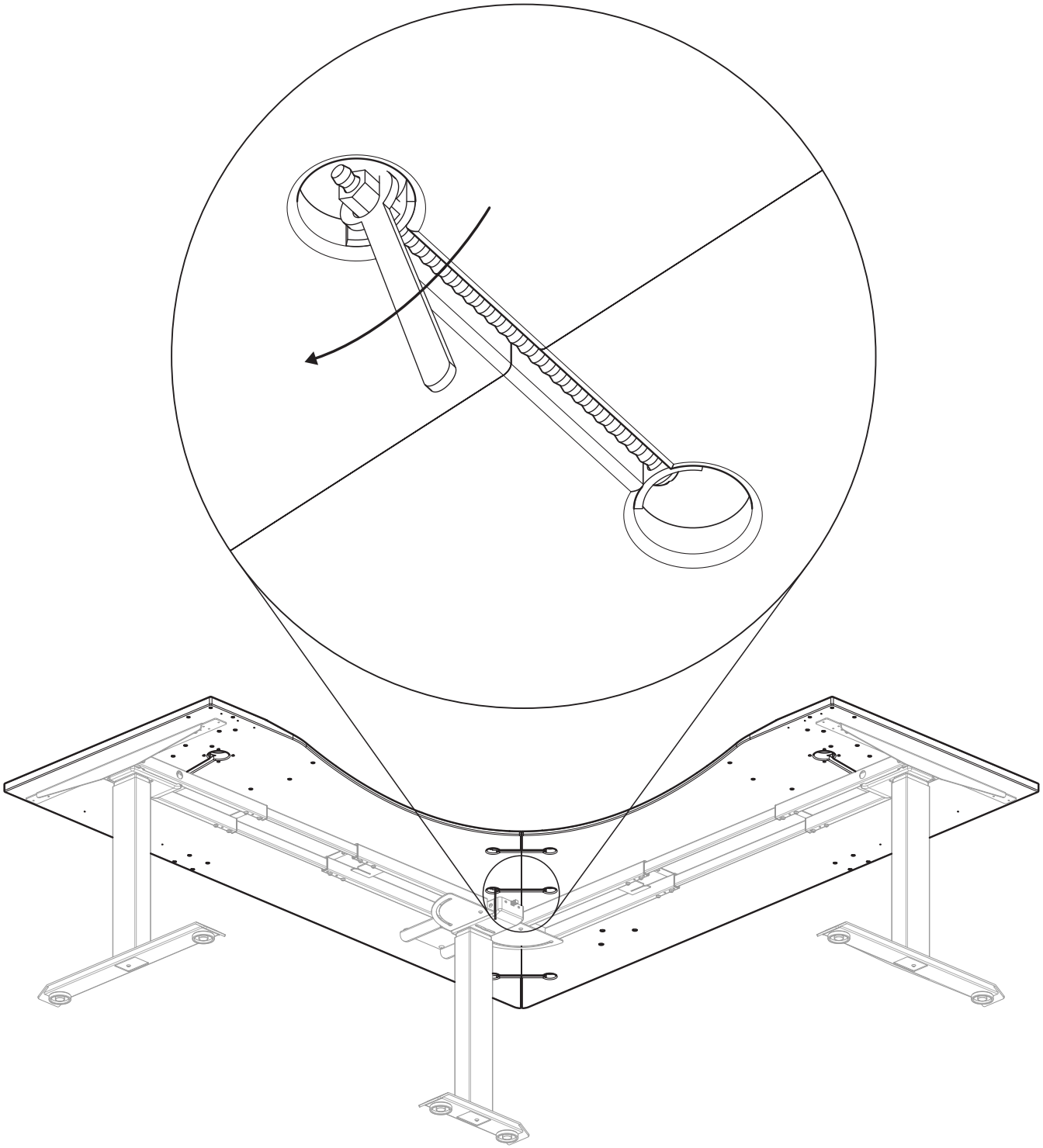

ErgoHide

14

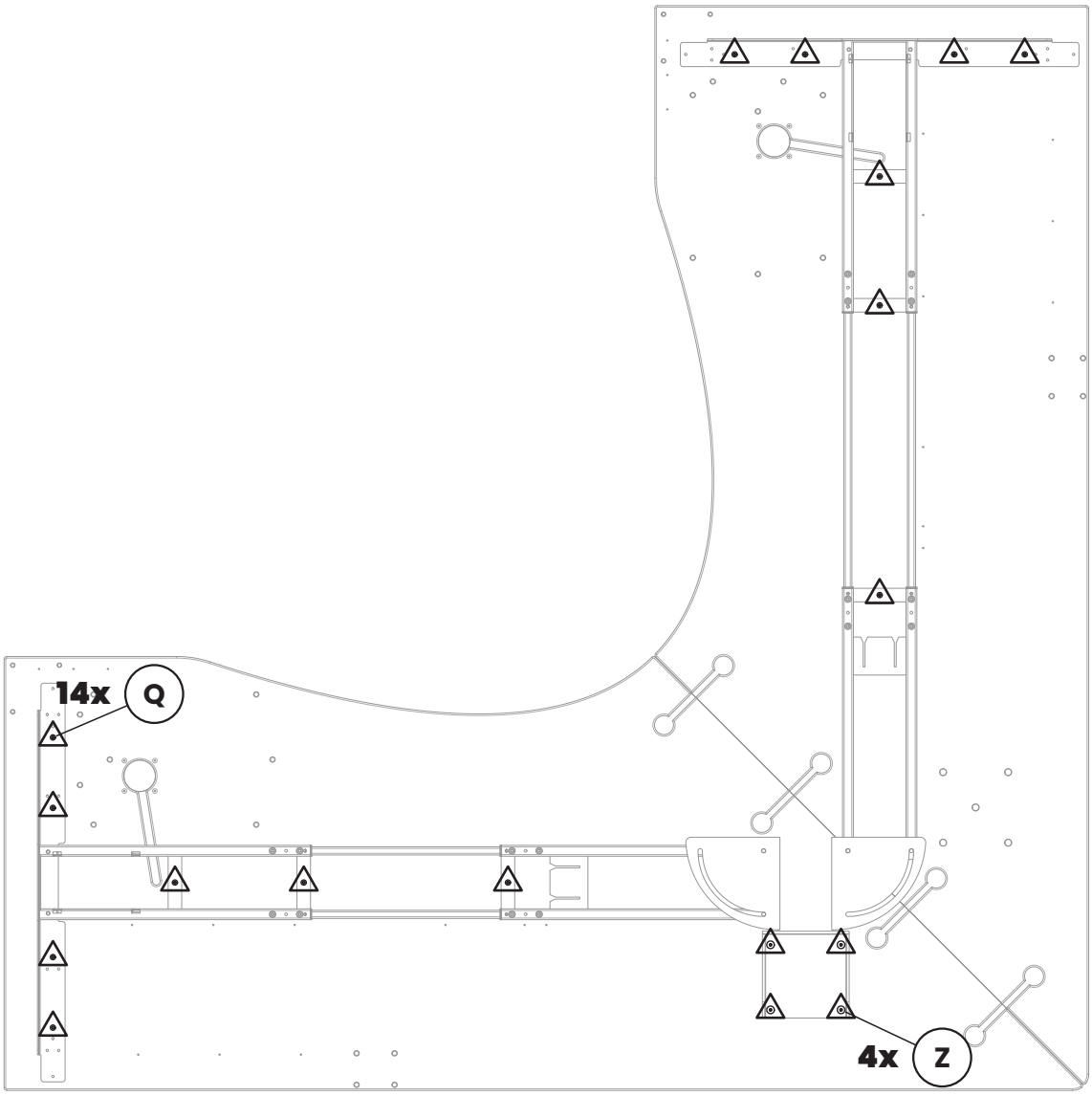


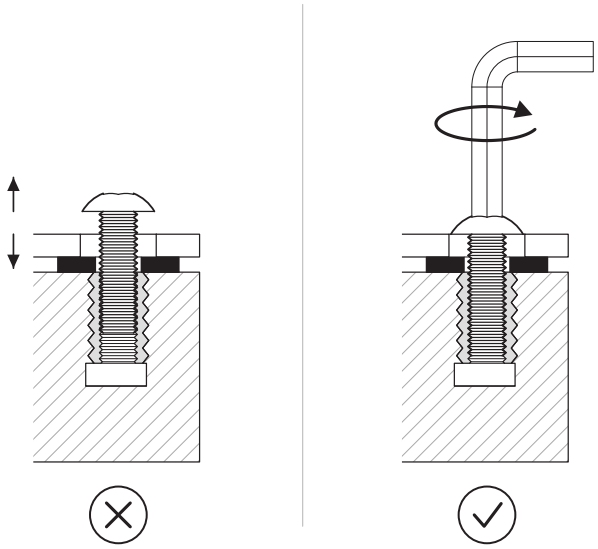

ErgoHide

15

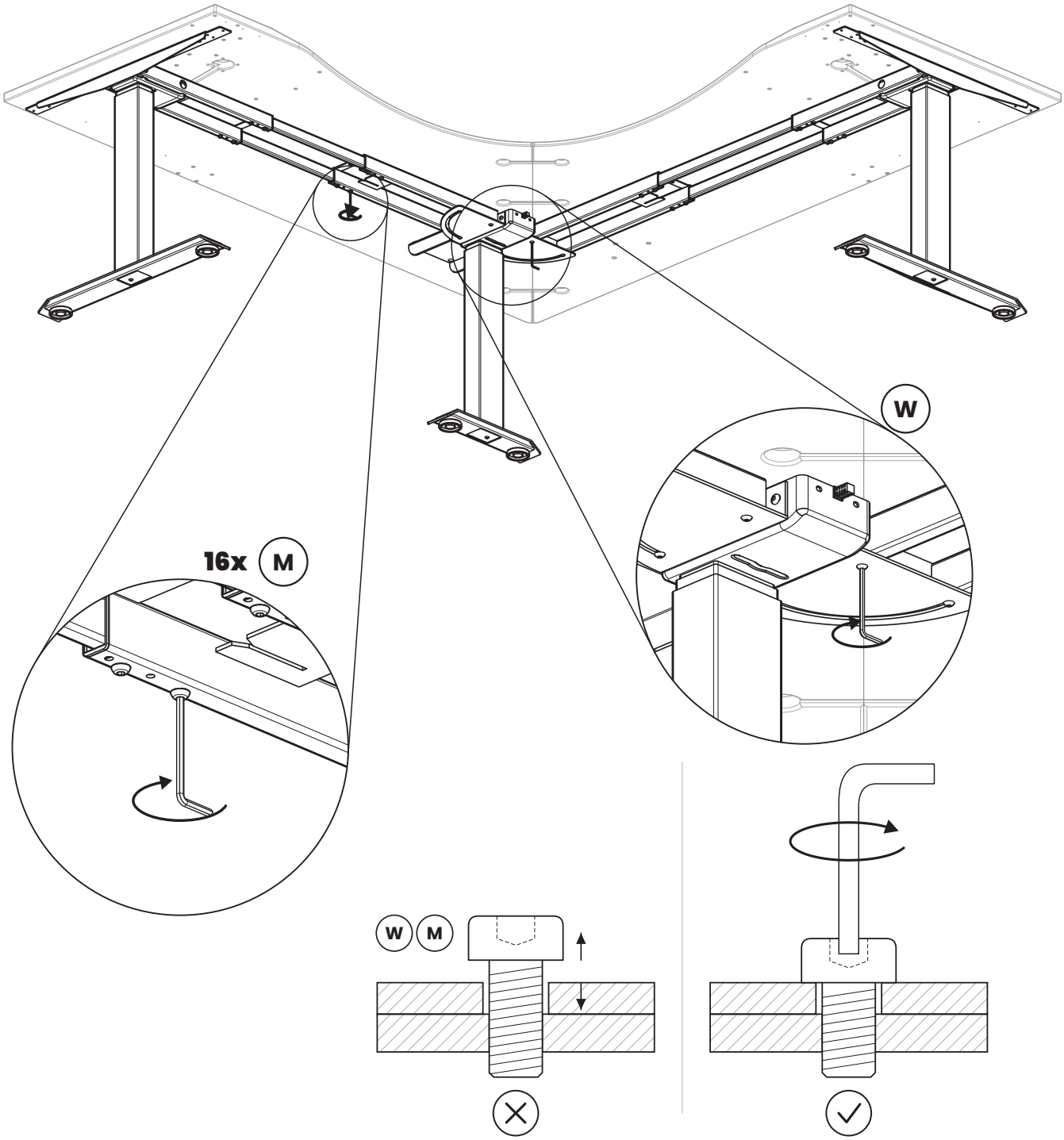


ErgoHide

16

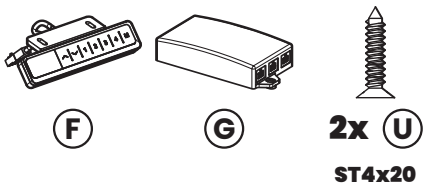


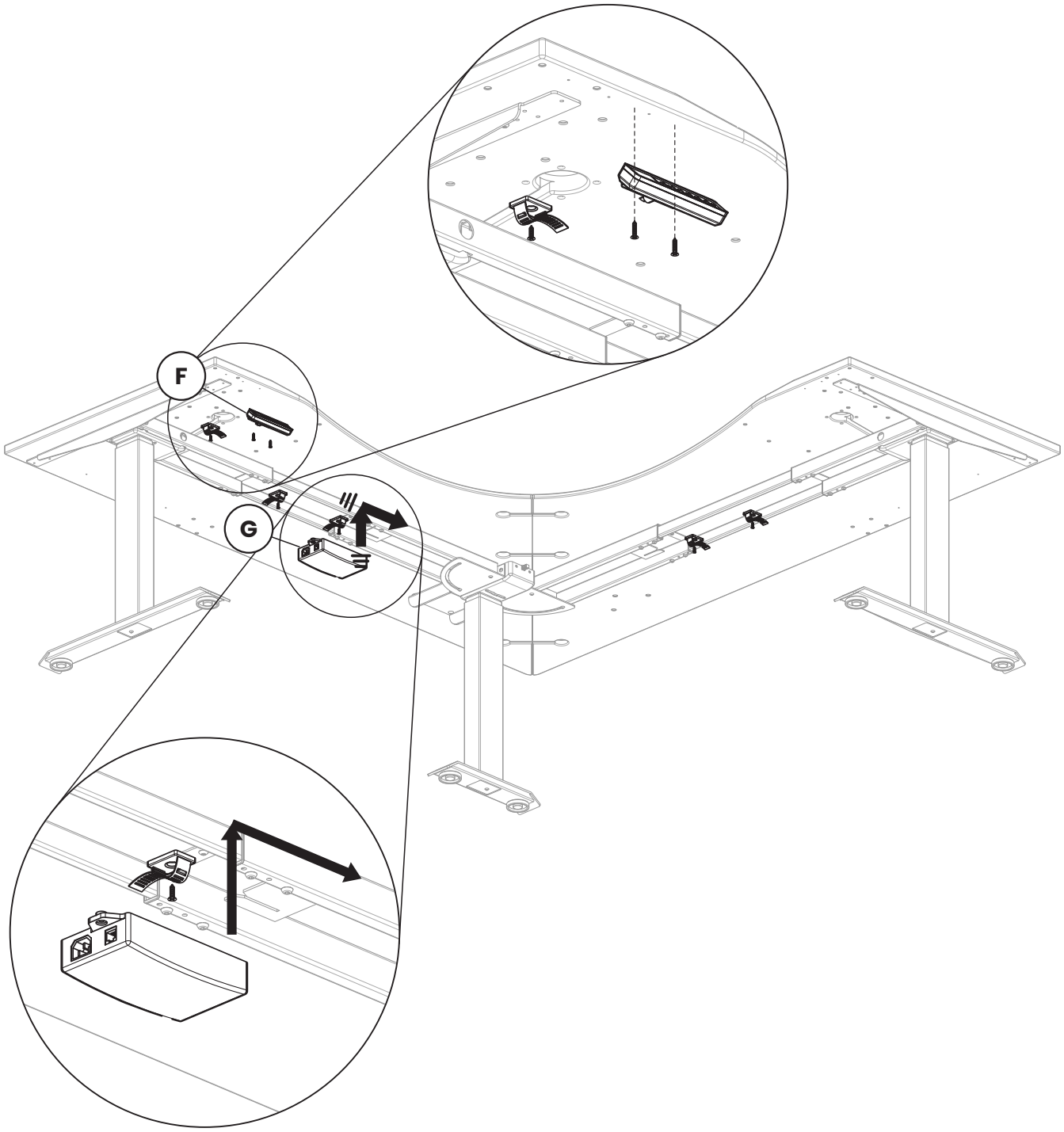

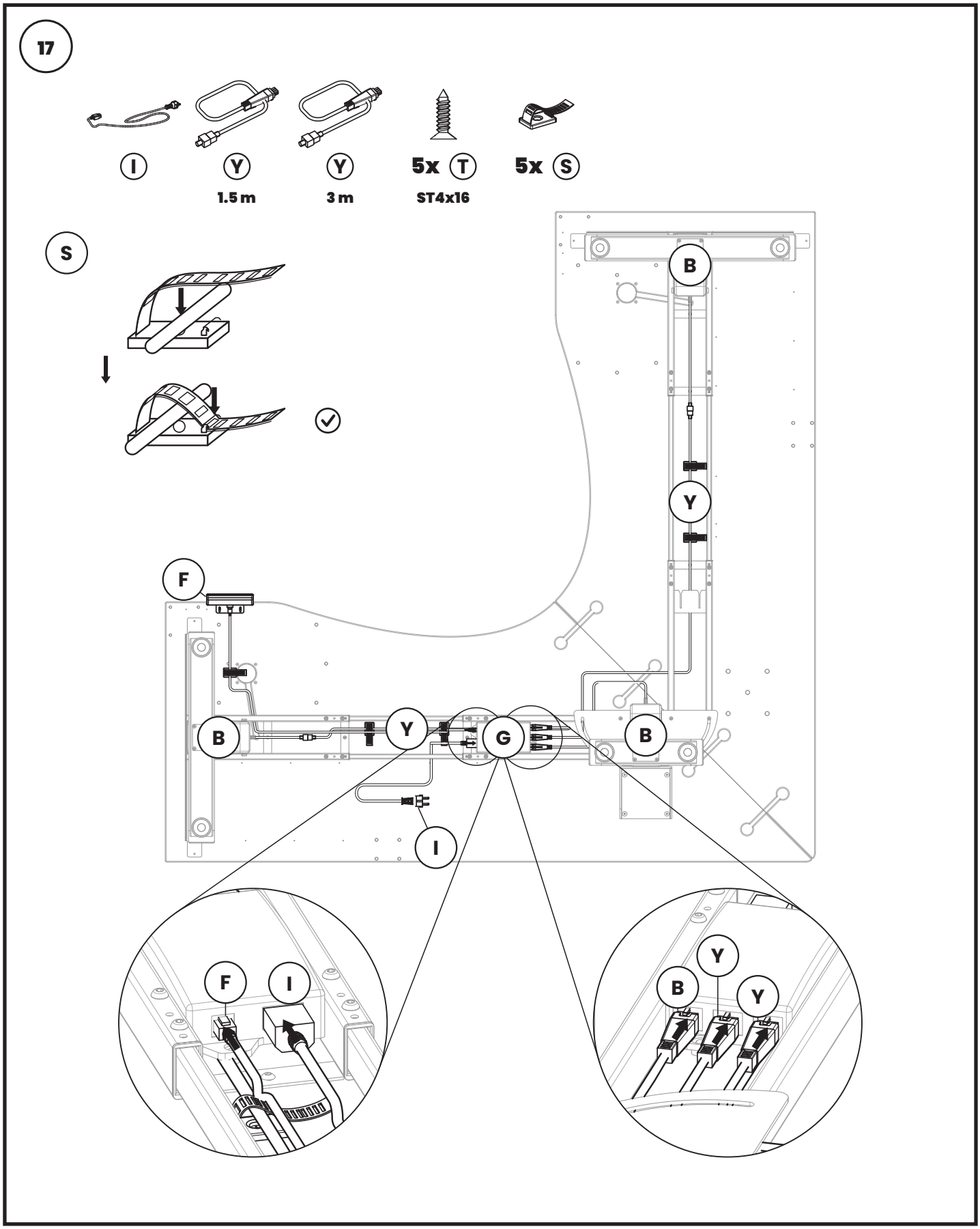


ErgoHide

18

2x H

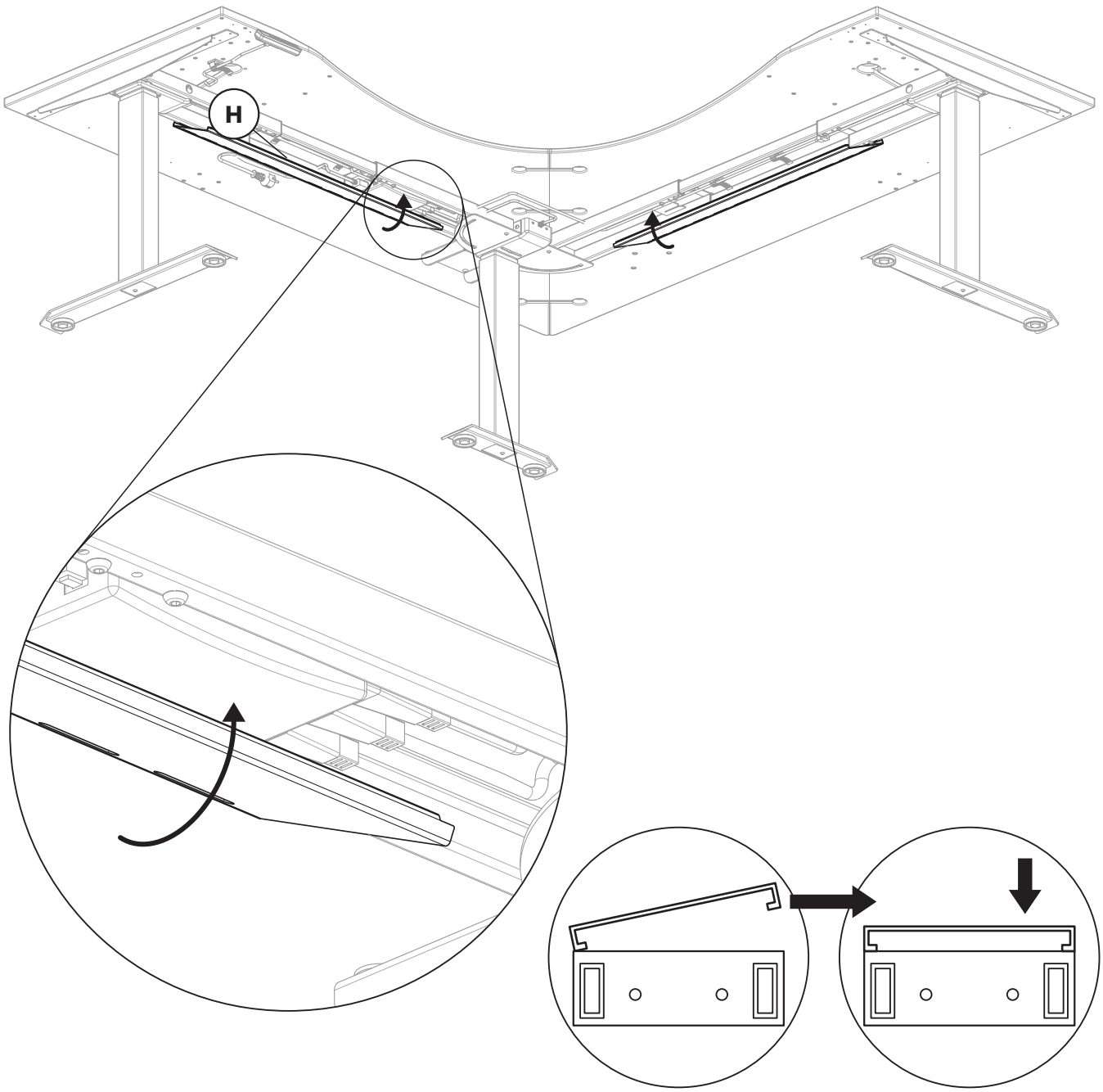


ErgoHide

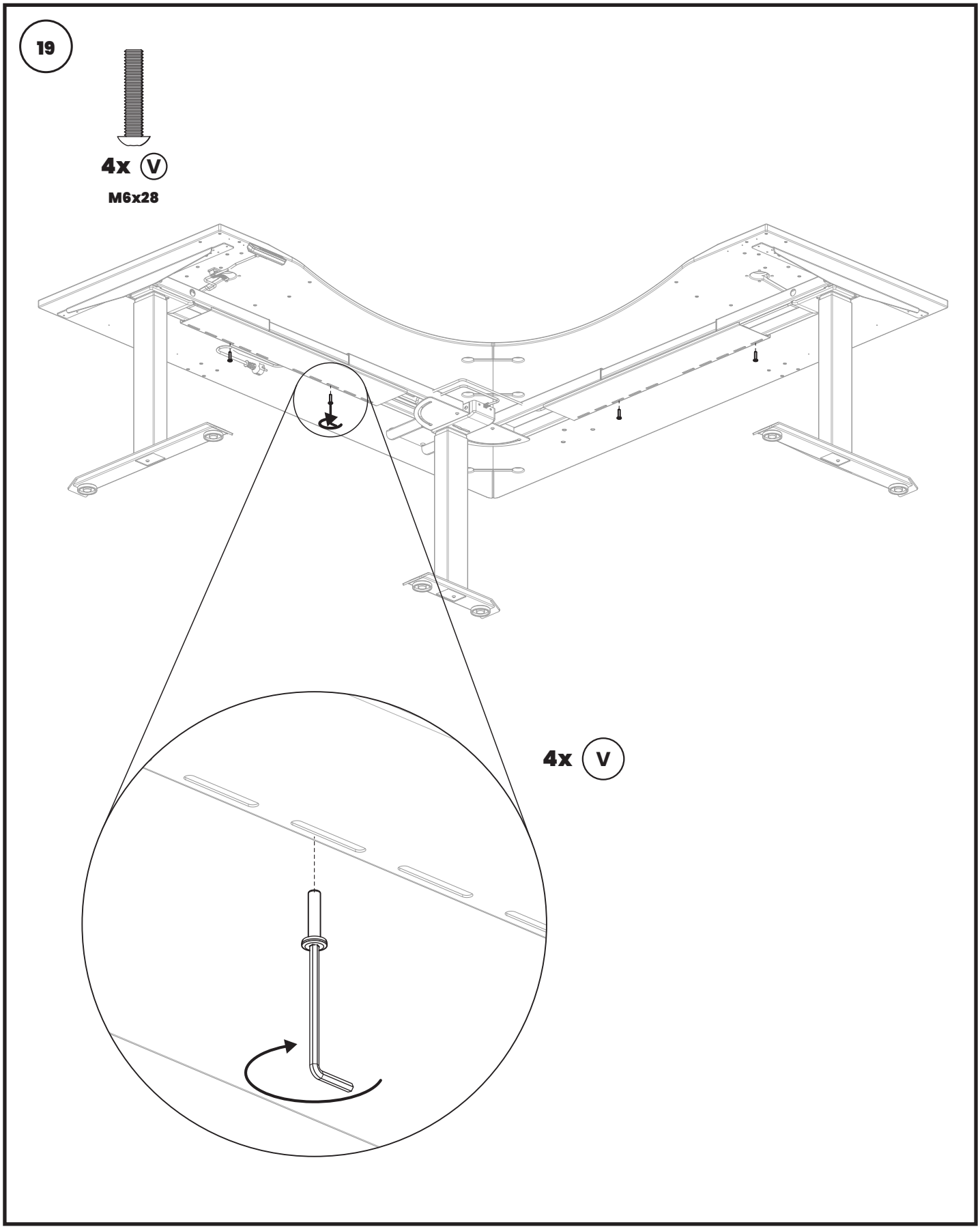


ErgoHide

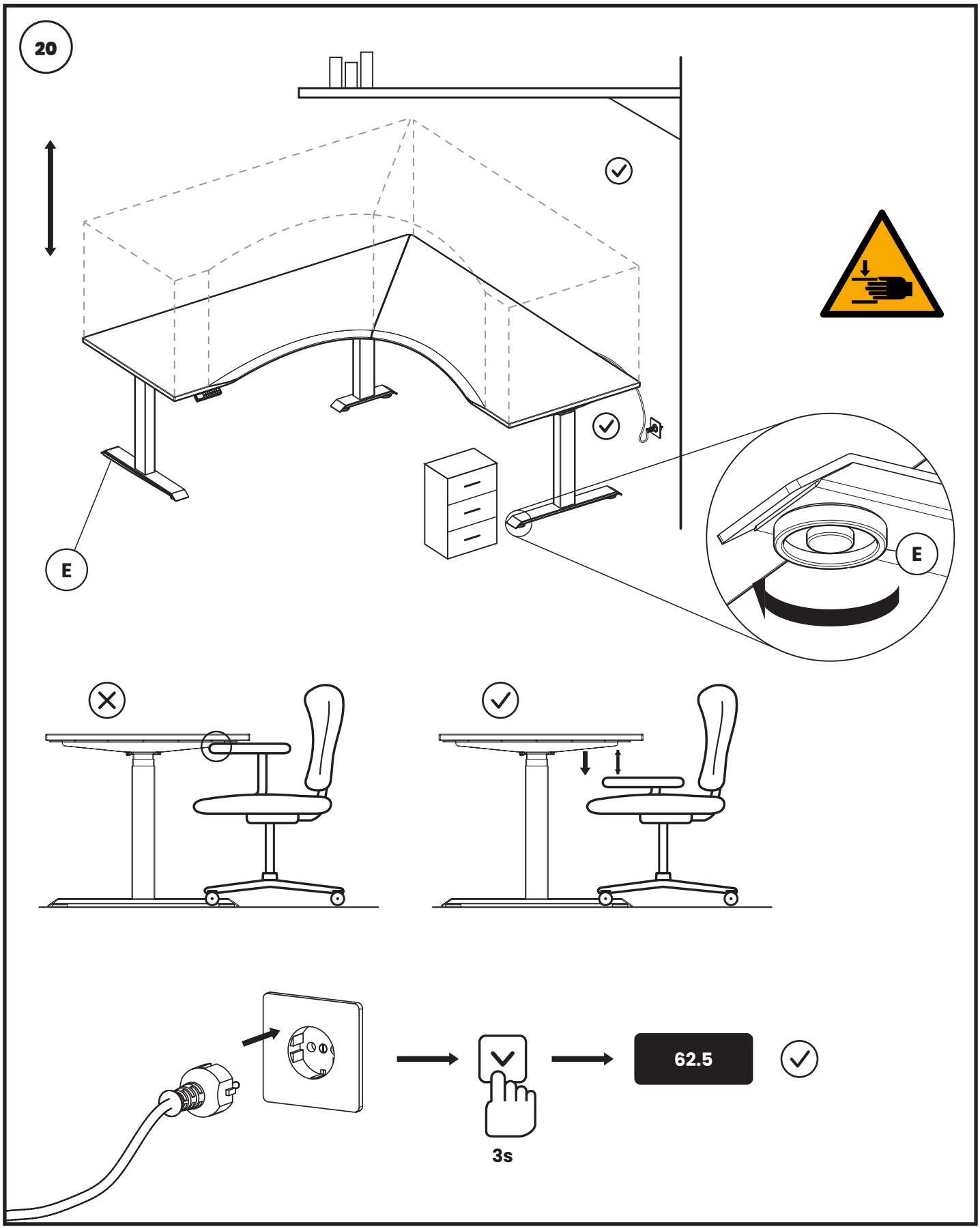


ErgoHide

English 26
Deutsch 34
Français 42
Čeština 50
Dansk 58
Ελληνικά 66
Español 74
Eesti 82
Suomi 90
Hrvatski 98
Magyar 106
Italiano 114
Lietuvių 122
Nederlands 130
Norsk bokmål 138
Polski 146
Português 154
Română 162
Slovenčina 170
Slovenščina 178
Svenska 186

ErgoHide

# English

Assembly and operating instructions

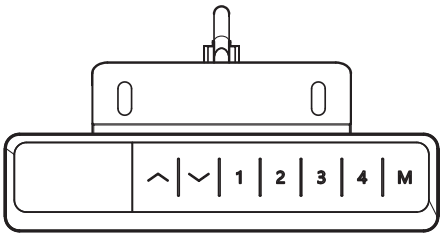


## Reset — first use, after a power cut, or whenever the display shows rES

Hold the down key until the desk has moved fully down and the display shows the height. Remove obstacles from the full travel path; do not rely on a saved minimum height during reset. Keep cables slack, then check your minimum-height setting before use.

## Height adjustment

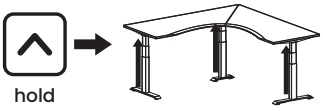

Hold the up or the down key; the desk stops when you release it. Keep the desktop's path clear.

## Saving a height

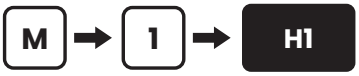


Drive the desk to the height you want, press M, then one of the keys 1 to 4: the display answers H1 to H4. Later a press of that key (held, in constant-touch mode) brings the desk back to the saved height.

## Child lock

Hold the up and the down key together for 5 seconds to lock the keypad; the display shows Loc. Repeat to unlock.

## Settings menu

Hold M until S-- appears, then press M. Use up/down to select a setting. M opens it and confirms a value; key 1 goes back. The height returns two seconds after confirmation.

# Handset settings

| Code | Setting | Values, default first |
|---|---|---|
| 1Un | Display unit | SI = centimetres, In = inches. |
| 2br | Display brightness | M = medium, L = low, H = high. |
| 3bE | Key beep | OFF, On. |
| 4Fu | Anti-collision going up | L5 (about 15 kg); L1 most sensitive … L9 least sensitive; L0 off. |
| 5Fd | Anti-collision going down | L5 (about 15 kg); L1 most sensitive … L9 least sensitive; L0 off. |
| 6FS | Anti-tilt sensitivity | L5 (about 3°); L1 most sensitive … L9 least sensitive; L0 off. |
| 7SH | Height display and travel limits | Hib: the height the display shows at the lowest position — set it to the measured floor-to-desktop height. LiL: a new lowest position. LiH: a new highest position, at least 10 cm above LiL. |
| 8Hc | Movement mode | 001 constant-touch: the desk moves while you hold the key. 002 one-touch: press and release, the desk moves to the height by itself; any key stops it. |
| 9St | Stand-up reminder | 0.0H off … 9.5H, in steps of half an hour. The beep lasts 30 s; any key silences it. |
| 10H | Rebound after an obstruction | 5 mm … 20 mm. |
| 11r | Restore factory defaults | FrE: confirm with M. The display then shows rES — run the reset. |
| 12d | Factory test | Skip this setting. |

## Error codes

| Display | Meaning | What to do |
|---|---|---|
| Hot | Duty cycle exceeded (2 min on, 18 min off) | Wait 18 minutes, or unplug the power cable until the display goes dark and plug it in again. |
| rES | Reset required | Hold the down key until the desk is fully down and the height shows. |
| Loc | Keypad locked | Hold the up and the down key together for 5 seconds. |
| E01 | Reset required | Hold the down key until the desk is fully down and the height shows. |
| E02 | Cable or load fault | Check that every cable is plugged in (step 17) and take heavy items off the desk. The code clears within 3 seconds — if not, contact us. |
| E06 | Motor fault | Run the reset. |
| E07 | Overload | Remove load; 210 kg includes the desktop and all accessories. |
| other | | Unplug the power cable for 10 seconds, plug it in and run the reset. If the code comes back, note it and write to hello@ergohide.com. |

# Set a safe minimum height

### Keep chairs and drawers clear

Set the lower travel limit before placing furniture under the desk. Leave clearance below the lowest moving frame part or accessory, not only the desktop.

1. Check the displayed height against the measured floor-to-desktop height. Hib adjusts the display; LiL sets the lower travel limit.
2. Hold M until S-- appears, then press M. Select 7SH with up/down and press M. Select LiL with up/down and press M.
3. Use the up key to raise the minimum-height value; press M to save. LiH must remain at least 10 cm above LiL.
4. With obstacles removed, use constant-touch mode (8Hc: 001) to lower the desk. Verify the stop height leaves clearance for chairs and drawers. Recheck after changing furniture or settings.

**Before any reset, clear the full travel path. Do not rely on LiL during reset. Afterwards, check and, if needed, restore your minimum height.**

### Anti-collision has limits

Detection cannot guarantee prevention of crushing, trapping or damage. Keep people, pets and objects clear; never test with your body. L0 disables the selected function: 4Fu upward collision detection, 5Fd downward collision detection, or 6FS tilt detection. Do not disable detection to force the desk past an obstruction.

### Watch every automatic movement

In one-touch mode (8Hc: 002), movement continues after you release the key. Watch the full movement and stay within reach of the handset; press any key to stop. Use constant-touch mode (001) when checking clearances.

# Sit. Stand. Move.

Adjust your chair, desk and screen to fit you in both positions.

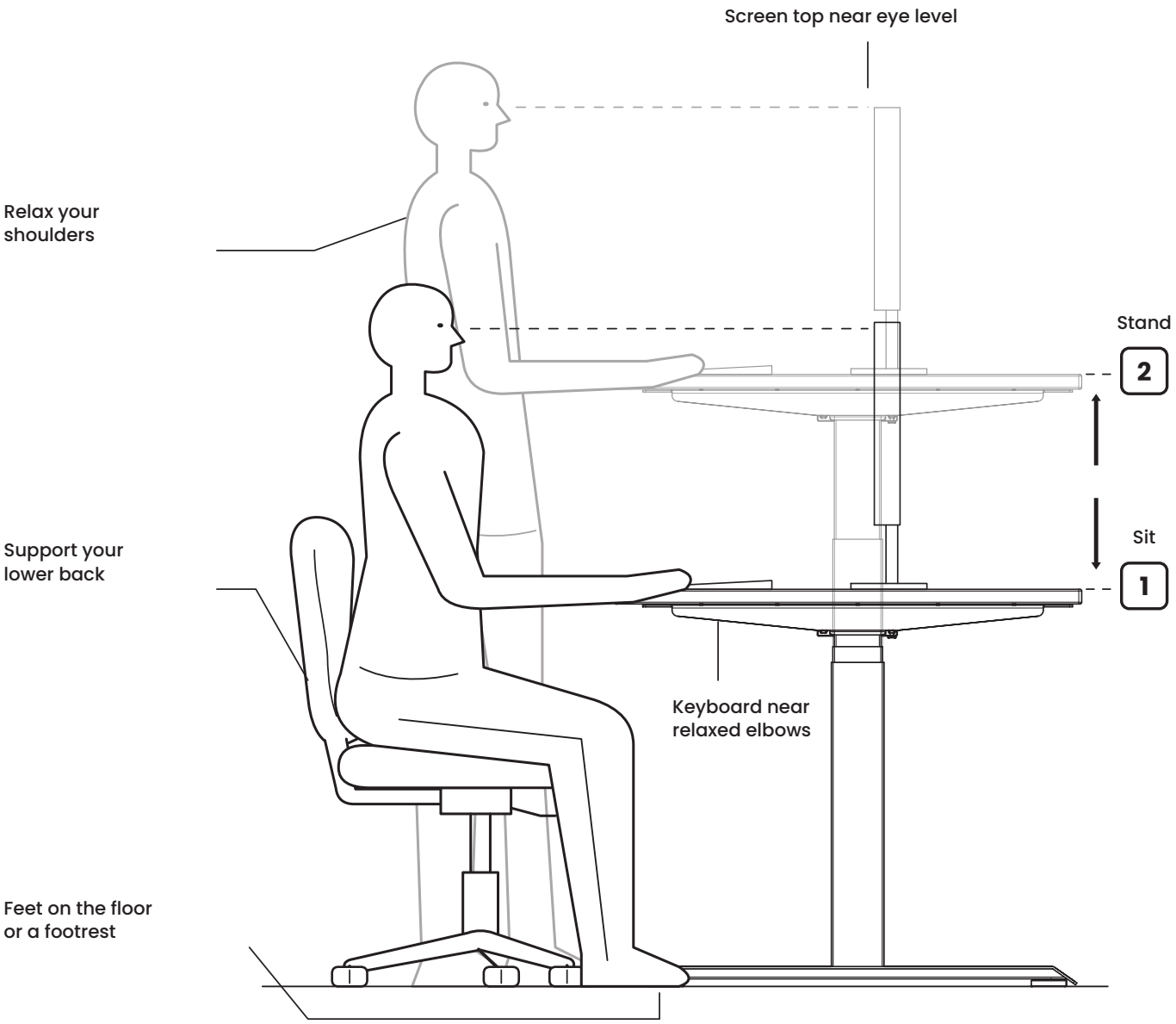


## Save your two heights

M → 1 Sitting

M → 2 Standing

Change position often. Take breaks to move away from the desk.

**Assembly video**

https://ergohide.com/assembly/l-shaped-desk

**ergohide.com**

hello@ergohide.com

**ErgoHide Desk app**

The control box has Bluetooth. Scan the code to get the app, which shows you how to connect the desk.
https://ergohide.com/app

# Notice:

1. This product must be used under the correct technical parameters.
2. Keep away from liquids, corrosive gases, and dusty environment.
3. Contact us if necessary.

# Technical specifications:

| | |
|---|---|
| Input: | 110-230 VAC |
| Output voltage: | 24 VDC |
| Total load capacity: | 210 kg, including desktop |
| Additional load: | Approx. 160 kg; see below |
| Maximum speed: | 30 mm/s |
| Stroke: | 650 mm |
| Minimum frame height: | 600 mm |
| Minimum desktop height: | 625 mm with 25 mm desktop |
| Operating temperature: | 10-40 °C |
| Duty cycle: | 2 min. on and 18 min. off |

The 210 kg limit includes the desktop and all fitted accessories. With a desktop weighing about 50 kg, about 160 kg remains for accessories and other items. Deduct the actual desktop and accessory weights; distribute the load evenly.

# Product information

Electric height-adjustable corner desk with three motors

### Manufacturer

ErgoHide d.o.o.
Kalce 20D
1370 Logatec
Slovenia

ergohide.com · hello@ergohide.com

### Product identification and support

Keep the model/type and serial-number labels on the desk, control box and handset readable. When contacting us, provide these details and any error code shown on the handset.

## Recycling and disposal

The crossed-out wheeled bin means that electrical equipment must be collected separately from household waste. Do not put the control box, handset, motors or electrical cables in mixed household waste.

### Return and collection

Use an authorised electrical-waste collection point or an available retailer take-back scheme. Ask your local authority or contact hello@ergohide.com for guidance on collection options in your area before returning the product.

### Reuse and recovery

Separate collection helps reuse, recycling and recovery of materials. Incorrect disposal of electrical equipment can release substances harmful to people and the environment. Unplug the desk before dismantling; do not open electrical housings. Sort the desktop, metal parts and packaging according to local collection rules.

**IMPORTANT NOTICE:**

- **Ensure Clear Desk Path:** Confirm that there are no obstacles in the path of the desk's movement.
- **Tabletop Positioning:** Make sure the tabletop does not come into contact with any walls.
- **Cord Length Check:** Verify that all cords are of sufficient length to accommodate changes in desk height.
- **Child Safety Warning:** Keep children away from electric height-adjustable desks, control units, and handsets to prevent injury and electric shock.
- **Liquid Safety:** Keep all electrical components away from liquids to avoid damage and electrical hazards.
- **Prohibited Actions:** Do not sit or stand on the desk frame. Avoid crawling or lying underneath the desk frame.
- **Minimum height:** Set and verify the lower travel limit (7SH: LiL) so that the frame and all moving accessories stay clear of chairs, drawers and other objects. Check it again after changing furniture or resetting the desk.
- **Component Warning:** Refrain from opening any components, including the columns, control box, or handset, as it may result in electric shock.
- **Duty Cycle Notice:** The desk is designed with a duty cycle of 10%—which means 2 minutes ON followed by 18 minutes OFF.

**USAGE AND LIABILITY:**

- **Intended Use:** This height-adjustable desk features electric motors and is intended for dry work environments only.
- **Ergonomic Use:** The desk's height can be adjusted to suit ergonomic needs. Any other use is considered improper and is done at the user's own risk.
- **Warranty and Liability:** The manufacturer does not accept warranty claims or liability for damages caused by improper use or mishandling of the desk frame.

**READ BEFORE CLEANING:**

- **Power Disconnection:** Unplug the power supply cable before cleaning.
- **Cleaning Instructions:** Use a slightly damp cloth to clean the surface dust. Keep electrical components dry and away from liquids.
- **Cord and Plug Safety:** Do not damage the connection line, and keep the plug secured in a safe position.
- **Component Disposal:** The control box contains electronic components, metal parts, plastic parts, and wires. These must not be disposed of as household waste.
- **Installation Check:** Ensure the product is installed correctly before use.
- **Instruction Manual:** Familiarize yourself with the instructions to understand all functions and settings of the product.

- **Child Safety Warning:** Children should be kept away from the desk, control units, and handsets. The manufacturer is not responsible for damages caused by children's unpredictable actions.
- **Noise Acknowledgment:** Minor noise from the multi-wedge belt or brake system is normal and does not affect product performance.
- **Cleaning Materials:** Do not use corrosive or abrasive cleaning materials. Dispose of cleaning solutions in an environmentally responsible manner.
- **Risk Awareness:** Users should be aware of the potential risks associated with this product. Children or individuals with cognitive impairments should not use this product without supervision.
- **Damaged Cord Warning:** If the power supply cord is damaged, it must be replaced by the manufacturer or a qualified specialist to prevent injury.
- **Choking Hazard:** Packaging materials can pose a choking risk and should not be used as toys.
- **Packaging Retention:** Retain the original packaging for future transportation if needed.

**RECYCLING AND DISPOSAL:**

**Proper Disposal:** This product must not be disposed of with regular household waste. To protect the environment, it should be recycled. Use local recycling facilities or contact the distributor or manufacturer for assistance with recycling.

Please read this notice carefully and retain it for future reference.

# Deutsch

Montage- und Bedienungsanleitung

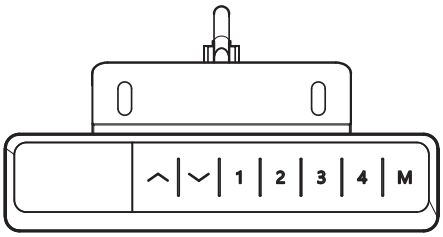


## Zurücksetzen - vor Erstbenutzung, nach Stromausfall oder bei Anzeige rES

Halten Sie die Abwärtstaste, bis der Tisch ganz unten steht und die Höhe angezeigt wird. Entfernen Sie Hindernisse aus dem gesamten Verfahrweg; verlassen Sie sich beim Zurücksetzen nicht auf die gespeicherte Mindesthöhe. Halten Sie Kabel locker und prüfen Sie danach die Mindesthöhe.

## Höhe verstellen

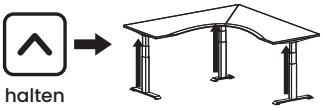

Halten Sie die Aufwärts- oder Abwärtstaste gedrückt. Beim Loslassen stoppt der Tisch. Halten Sie den Verfahrweg der Tischplatte frei.

## Höhe speichern

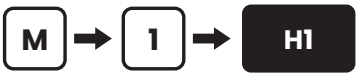


Fahren Sie den Tisch auf die gewünschte Höhe. Drücken Sie M und danach eine der Tasten 1 bis 4. Die Anzeige bestätigt mit H1 bis H4. Zum Abrufen drücken Sie die entsprechende Taste; im Dauerdruckmodus halten Sie sie gedrückt.

## Kindersicherung

Halten Sie Aufwärts- und Abwärtstaste gleichzeitig 5 Sekunden lang gedrückt. Das Bedienfeld wird gesperrt und zeigt Loc an. Zum Entsperren wiederholen.

## Einstellungsmenü

Halten Sie M, bis S-- erscheint, und drücken Sie dann M. Aufwärts/Abwärts wählt eine Einstellung; M öffnet sie und bestätigt einen Wert. Taste 1 führt zurück. Nach zwei Sekunden erscheint wieder die Höhe.

# Einstellungen des Bedienteils

| Code | Einstellung | Werte, Standardwert zuerst |
|---|---|---|
| 1Un | Anzeigeeinheit | SI = Zentimeter, In = Zoll. |
| 2br | Anzeigehelligkeit | M = mittel, L = niedrig, H = hoch. |
| 3bE | Tastenton | OFF, On. |
| 4Fu | Kollisionsschutz aufwärts | L5 (ca. 15 kg); L1 am empfindlichsten … L9 am unempfindlichsten; L0 aus. |
| 5Fd | Kollisionsschutz abwärts | L5 (ca. 15 kg); L1 am empfindlichsten … L9 am unempfindlichsten; L0 aus. |
| 6FS | Neigungsschutz | L5 (ca. 3°); L1 am empfindlichsten … L9 am unempfindlichsten; L0 aus. |
| 7SH | Anzeigehöhe und Verfahrgrenzen | Hib: angezeigte Höhe in der untersten Position. Auf den gemessenen Abstand vom Boden zur Tischoberfläche einstellen. LiL: neue unterste Position. LiH: neue oberste Position, mindestens 10 cm über LiL. |
| 8Hc | Bewegungsmodus | 001 Dauerdruck: Der Tisch fährt, solange Sie die Taste gedrückt halten. 002 Einzeldruck: Kurz drücken und loslassen; der Tisch fährt selbstständig zur Höhe. Jede Taste stoppt ihn. |
| 9St | Erinnerung zum Aufstehen | 0.0H aus … 9.5H, in Schritten von einer halben Stunde. Der Signalton dauert 30 s; jede Taste schaltet ihn stumm. |
| 10H | Rücklauf nach einem Hindernis | 5 mm … 20 mm. |
| 11r | Werkseinstellungen wiederherstellen | FrE: Mit M bestätigen. Die Anzeige zeigt danach rES an; führen Sie das Zurücksetzen durch. |
| 12d | Werkstest | Diese Einstellung überspringen. |

## Fehlercodes

| Anzeige | Bedeutung | Abhilfe |
|---|---|---|
| Hot | Betriebszyklus überschritten (2 Min. Betrieb, 18 Min. Pause) | 18 Minuten warten. Alternativ das Netzkabel abziehen, bis die Anzeige erlischt, und wieder einstecken. |
| rES | Zurücksetzen erforderlich | Die Abwärtstaste gedrückt halten, bis der Tisch ganz unten steht und die Höhe angezeigt wird. |
| Loc | Bedienfeld gesperrt | Aufwärts- und Abwärtstaste gleichzeitig 5 Sekunden lang gedrückt halten. |
| E01 | Zurücksetzen erforderlich | Die Abwärtstaste gedrückt halten, bis der Tisch ganz unten steht und die Höhe angezeigt wird. |
| E02 | Kabel- oder Lastfehler | Alle Kabelverbindungen prüfen (Schritt 17) und schwere Gegenstände vom Tisch nehmen. Der Code verschwindet innerhalb von 3 Sekunden. Andernfalls kontaktieren Sie uns. |
| E06 | Motorfehler | Das Zurücksetzen durchführen. |
| E07 | Überlast | Last entfernen; 210 kg umfasst Tischplatte und sämtliches Zubehör. |
| Sonstige | | Das Netzkabel 10 Sekunden lang abziehen, wieder einstecken und das Zurücksetzen durchführen. Erscheint der Code erneut, notieren Sie ihn und schreiben Sie an hello@ergohide.com. |

# Sichere Mindesthöhe einstellen

### Platz für Stühle und Schubladen lassen

Stellen Sie die untere Hubgrenze ein, bevor Sie Möbel unter den Tisch stellen. Unter dem tiefsten beweglichen Gestellteil oder Zubehör muss Abstand bleiben, nicht nur unter der Tischplatte.

1. Vergleichen Sie die angezeigte Höhe mit dem Abstand vom Boden zur Tischplattenoberseite. Hib korrigiert die Anzeige; LiL begrenzt den Hub nach unten.
2. Halten Sie M, bis S-- erscheint, und drücken Sie M. Wählen Sie mit Aufwärts/Abwärts 7SH und drücken Sie M. Wählen Sie LiL und drücken Sie M.
3. Erhöhen Sie den Mindesthöhenwert mit der Aufwärtstaste; speichern Sie mit M. LiH muss mindestens 10 cm über LiL liegen.
4. Entfernen Sie Hindernisse und senken Sie den Tisch im Dauerdruckmodus (8Hc: 001). Prüfen Sie, ob die Stopphöhe Abstand zu Stühlen und Schubladen lässt. Nach Änderungen an Möbeln oder Einstellungen erneut prüfen.

**Vor jedem Zurücksetzen den gesamten Verfahrweg freiräumen. Dabei nicht auf LiL verlassen. Anschließend die Mindesthöhe prüfen und bei Bedarf neu einstellen.**

## Kollisionsschutz hat Grenzen

Die Erkennung kann Quetschungen, Einklemmen oder Schäden nicht sicher verhindern. Personen, Tiere und Gegenstände fernhalten; niemals am Körper testen. L0 deaktiviert die gewählte Funktion: 4Fu Kollisionserkennung aufwärts, 5Fd abwärts oder 6FS Neigungserkennung. Nicht deaktivieren, um ein Hindernis zu überwinden.

## Automatische Bewegung immer beobachten

Im Ein-Tastendruck-Modus (8Hc: 002) fährt der Tisch nach dem Loslassen weiter. Beobachten Sie die gesamte Bewegung und bleiben Sie in Reichweite des Bedienteils; jede Taste stoppt den Tisch. Abstände im Dauerdruckmodus (001) prüfen.

# Sitzen. Stehen. Bewegen.

Passen Sie Stuhl, Tisch und Bildschirm für beide Haltungen an Ihren Körper an.

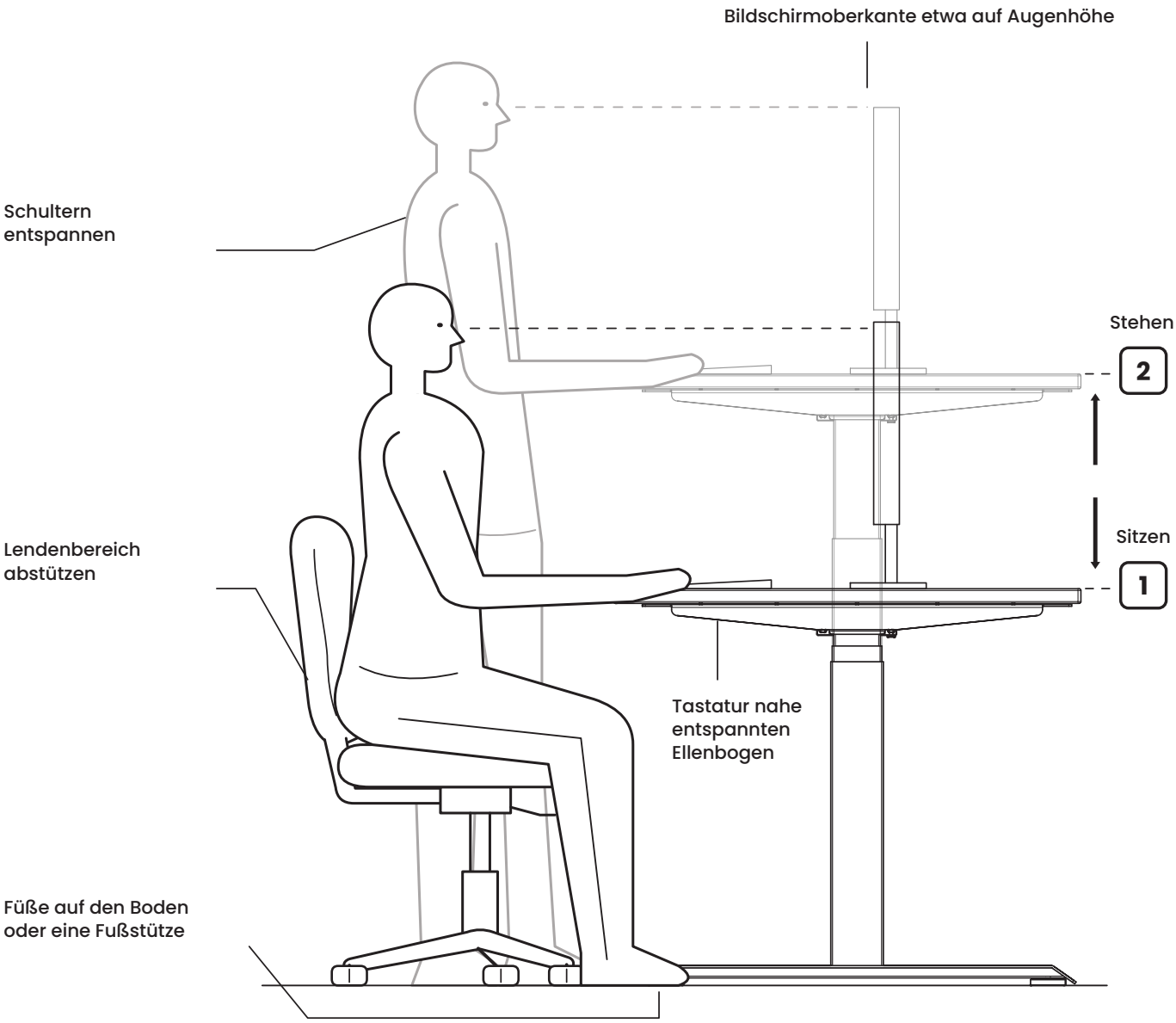


## Beide Höhen speichern

M → 1 Im Sitzen

M → 2 Im Stehen

Wechseln Sie häufig die Position. Machen Sie Pausen, in denen Sie sich vom Schreibtisch entfernen und bewegen.

**Montagevideo**

https://ergohide.com/assembly/l-shaped-desk

**ergohide.com**

hello@ergohide.com

**ErgoHide Desk App**

Die Steuerbox verfügt über Bluetooth. Scannen Sie den Code, um die App zu laden, die Ihnen zeigt, wie Sie den Tisch verbinden.
https://ergohide.com/app

# Hinweise:

1. Verwenden Sie dieses Produkt nur innerhalb der angegebenen technischen Parameter.
2. Von Flüssigkeiten, korrosiven Gasen und staubiger Umgebung fernhalten.
3. Kontaktieren Sie uns bei Bedarf.

# Technische Daten:

| | |
|---|---|
| Eingang: | 110-230 VAC |
| Ausgangsspannung: | 24 VDC |
| Gesamttragfähigkeit: | 210 kg einschließlich Tischplatte |
| Zusätzliche Last: | Ca. 160 kg; siehe unten |
| Höchstgeschwindigkeit: | 30 mm/s |
| Hub: | 650 mm |
| Mindesthöhe des Gestells: | 600 mm |
| Mindesthöhe der Tischplatte: | 625 mm bei 25 mm Tischplatte |
| Betriebstemperatur: | 10-40 °C |
| Betriebszyklus: | 2 Min. Betrieb, 18 Min. Pause |

Die Grenze von 210 kg umfasst die Tischplatte und sämtliches montiertes Zubehör. Bei einer etwa 50 kg schweren Tischplatte bleiben etwa 160 kg für Zubehör und andere Gegenstände. Ziehen Sie die tatsächlichen Gewichte von Tischplatte und Zubehör ab; verteilen Sie die Last gleichmäßig.

# Produktinformationen

Elektrisch höhenverstellbarer Eckschreibtisch mit drei Motoren

### Hersteller

ErgoHide d.o.o.
Kalce 20D
1370 Logatec
Slowenien

ergohide.com · hello@ergohide.com

### Produktkennzeichnung und Unterstützung

Halten Sie die Modell-/Typen- und Seriennummernschilder an Tisch, Steuerbox und Bedienteil lesbar. Geben Sie diese Daten sowie einen eventuell angezeigten Fehlercode an, wenn Sie uns kontaktieren.

## Recycling und Entsorgung

Die durchgestrichene Mülltonne bedeutet, dass Elektrogeräte getrennt vom Hausmüll gesammelt werden müssen. Steuerbox, Bedienteil, Motoren und elektrische Kabel gehören nicht in den gemischten Hausmüll.

### Rückgabe und Sammlung

Nutzen Sie eine zugelassene Sammelstelle für Elektroaltgeräte oder eine verfügbare Rücknahme beim Händler. Fragen Sie Ihre Gemeinde oder schreiben Sie vor einer Rücksendung an hello@ergohide.com, um Hinweise zu örtlichen Sammelmöglichkeiten zu erhalten.

### Wiederverwendung und Verwertung

Getrennte Sammlung unterstützt Wiederverwendung, Recycling und Materialverwertung. Falsche Entsorgung kann Stoffe freisetzen, die Mensch und Umwelt schaden. Vor der Demontage den Netzstecker ziehen; elektrische Gehäuse nicht öffnen. Tischplatte, Metallteile und Verpackung nach den örtlichen Sammelregeln trennen.

**WICHTIGER HINWEIS:**

- **Überprüfen Sie den Weg des Schreibtisches:** Stellen Sie sicher, dass sich keine Hindernisse im Weg des Schreibtisches befinden.
- **Tischplattenpositionierung:** Stellen Sie sicher, dass die Tischplatte keine Wände berührt.
- **Kabellängenprüfung:** Stellen Sie sicher, dass alle Kabel ausreichend lang sind, um die Höhenveränderungen des Schreibtisches zu ermöglichen.
- **Warnung zur Kindersicherheit:** Halten Sie Kinder von elektrisch höhenverstellbaren Schreibtischen, Steuereinheiten und Handgeräten fern, um Verletzungen und Stromschläge zu vermeiden.
- **Sicherheit im Umgang mit Flüssigkeiten:** Halten Sie alle elektrischen Komponenten von Flüssigkeiten fern, um Schäden und Stromschläge zu vermeiden.
- **Verbotene Aktionen:** Setzen oder stellen Sie sich nicht auf den Schreibtischrahmen. Vermeiden Sie das Kriechen oder Liegen unter dem Schreibtischrahmen.
- **Mindesthöhe:** Stellen Sie die untere Hubgrenze (7SH: LiL) so ein, dass Gestell und bewegliches Zubehör Abstand zu Stühlen, Schubladen und anderen Gegenständen halten. Prüfen Sie die Grenze nach Änderungen an Möbeln oder nach dem Zurücksetzen erneut.
- **Komponentenwarnung:** Öffnen Sie keine Komponenten, einschließlich der Säulen, der Steuerbox oder des Handgeräts, da dies zu einem Stromschlag führen kann.
- **Hinweis zum Arbeitszyklus:** Der Schreibtisch ist für einen Arbeitszyklus von 10 % ausgelegt – das bedeutet 2 Minuten EIN und 18 Minuten AUS.

**VERWENDUNG UND HAFTUNG:**

- **Vorgesehene Verwendung:** Dieser höhenverstellbare Schreibtisch verfügt über Elektromotoren und ist nur für den Einsatz in trockenen Arbeitsumgebungen vorgesehen.
- **Ergonomische Verwendung:** Die Höhe des Schreibtisches kann an die ergonomischen Bedürfnisse angepasst werden. Jede andere Verwendung erfolgt auf eigenes Risiko des Benutzers.
- **Garantie und Haftung:** Der Hersteller übernimmt keine Garantieansprüche oder Haftungsansprüche für Schäden, die durch unsachgemäße Verwendung oder Handhabung des Schreibtischrahmens verursacht wurden.

**VOR DEM REINIGEN LESEN:**

- **Stromversorgung trennen:** Ziehen Sie das Netzkabel vor der Reinigung aus der Steckdose.

- **Reinigungsanweisungen:** Verwenden Sie ein leicht feuchtes Tuch, um den Oberflächenstaub abzuwischen. Halten Sie elektrische Komponenten trocken und von Flüssigkeiten fern.
- **Sicherheit von Kabeln und Steckern:** Beschädigen Sie die Anschlussleitung nicht und halten Sie den Stecker an einem sicheren Ort.
- **Entsorgung von Komponenten:** Die Steuerbox enthält elektronische Komponenten, Metallteile, Kunststoffteile und Kabel. Diese dürfen nicht als Haushaltsabfall entsorgt werden.
- **Installation überprüfen:** Stellen Sie sicher, dass das Produkt korrekt installiert ist, bevor Sie es verwenden.
- **Bedienungsanleitung:** Machen Sie sich mit der Anleitung vertraut, um alle Funktionen und Einstellungen des Produkts zu verstehen.
- **Warnung zur Kindersicherheit:** Kinder sollten vom Schreibtisch, von Steuereinheiten und Handgeräten ferngehalten werden. Der Hersteller haftet nicht für Schäden, die durch unvorhersehbares Verhalten von Kindern entstehen.
- **Hinweis auf Geräusche:** Geringe Geräusche vom Keilriemen oder Bremssystem sind normal und beeinträchtigen die Leistung des Produkts nicht.
- **Reinigungsmaterialien:** Verwenden Sie keine korrosiven oder scheuernden Reinigungsmaterialien. Entsorgen Sie Reinigungsmittel umweltgerecht.
- **Bewusstsein für Risiken:** Benutzer sollten sich der potenziellen Risiken bei der Verwendung dieses Produkts bewusst sein. Kinder oder Personen mit kognitiven Beeinträchtigungen sollten dieses Produkt nicht ohne Aufsicht verwenden.
- **Warnung bei beschädigtem Kabel:** Wenn das Netzkabel beschädigt ist, muss es vom Hersteller oder einem qualifizierten Fachmann ausgetauscht werden, um Verletzungen zu vermeiden.
- **Erstickungsgefahr:** Verpackungsmaterialien können eine Erstickungsgefahr darstellen und sollten nicht als Spielzeug verwendet werden.
- **Aufbewahrung der Verpackung:** Bewahren Sie die Originalverpackung für einen möglichen zukünftigen Transport auf.

**RECYCLING UND ENTSORGUNG:**

**Ordnungsgemäße Entsorgung:** Dieses Produkt darf nicht mit normalen Haushaltsabfall entsorgt werden. Um die Umwelt zu schützen, sollte es recycelt werden. Nutzen Sie die örtlichen Recyclingmöglichkeiten oder kontaktieren Sie den Händler oder Hersteller für Unterstützung bei der Entsorgung.

Bitte lesen Sie diese Hinweise sorgfältig durch und bewahren Sie sie für zukünftige Referenz auf.

# Français

Instructions de montage et d'utilisation

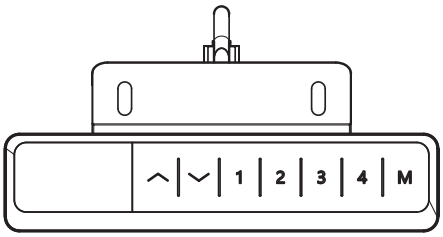


## Réinitialisation - première utilisation, coupure de courant ou affichage rES

Maintenez la touche bas jusqu'à la position la plus basse et l'affichage de la hauteur. Retirez les obstacles de toute la course ; ne comptez pas sur une hauteur minimale mémorisée pendant la réinitialisation. Gardez du jeu dans les câbles, puis vérifiez la hauteur minimale.

## Réglage de la hauteur

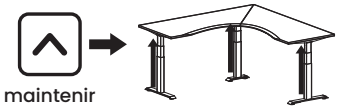

Maintenez la touche haut ou bas enfoncée. Le bureau s'arrête dès que vous la relâchez. Gardez la zone de déplacement du plateau dégagée.

## Mémoriser une hauteur

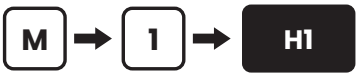


Amenez le bureau à la hauteur souhaitée, appuyez sur M, puis sur une touche de 1 à 4. L'écran confirme avec H1 à H4. Pour retrouver cette hauteur, appuyez sur la touche correspondante ; en mode appui maintenu, gardez-la enfoncée.

## Verrouillage enfant

Maintenez les touches haut et bas enfoncées ensemble pendant 5 secondes pour verrouiller le clavier. L'écran affiche Loc. Répétez pour déverrouiller.

## Menu des réglages

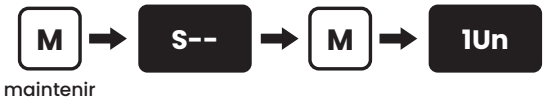


Maintenez M jusqu'à S--, puis appuyez sur M. Haut/bas sélectionne un réglage ; M l'ouvre et valide une valeur. La touche 1 revient en arrière. La hauteur réapparaît deux secondes après validation.

# Réglages de la télécommande

| Code | Réglage | Valeurs, valeur par défaut en premier |
|---|---|---|
| 1Un | Unité d'affichage | SI = centimètres, In = pouces. |
| 2br | Luminosité de l'écran | M = moyenne, L = faible, H = élevée. |
| 3bE | Bip des touches | OFF, On. |
| 4Fu | Anticollision à la montée | L5 (env. 15 kg) ; L1 le plus sensible … L9 le moins sensible ; L0 désactivé. |
| 5Fd | Anticollision à la descente | L5 (env. 15 kg) ; L1 le plus sensible … L9 le moins sensible ; L0 désactivé. |
| 6FS | Sensibilité anti-inclinaison | L5 (env. 3°) ; L1 le plus sensible … L9 le moins sensible ; L0 désactivé. |
| 7SH | Hauteur affichée et limites de course | Hib : hauteur affichée en position basse. Réglez-la sur la distance mesurée entre le sol et le dessus du plateau. LiL : nouvelle position minimale. LiH : nouvelle position maximale, au moins 10 cm au-dessus de LiL. |
| 8Hc | Mode de déplacement | 001 appui maintenu : le bureau bouge tant que la touche reste enfoncée. 002 appui bref : appuyez puis relâchez ; le bureau rejoint seul la hauteur choisie. Toute touche l'arrête. |
| 9St | Rappel pour se lever | 0.0H désactivé … 9.5H, par pas d'une demi-heure. Le bip dure 30 s ; toute touche le coupe. |
| 10H | Recul après un obstacle | 5 mm … 20 mm. |
| 11r | Rétablir les réglages d'usine | FrE : validez avec M. L'écran affiche ensuite rES ; effectuez la réinitialisation. |
| 12d | Test d'usine | Ignorez ce réglage. |

## Codes d'erreur

| Affichage | Signification | Que faire |
|---|---|---|
| Hot | Cycle de fonctionnement dépassé (2 min de marche, 18 min d'arrêt) | Attendez 18 minutes, ou débranchez le câble d'alimentation jusqu'à l'extinction de l'écran, puis rebranchez-le. |
| rES | Réinitialisation nécessaire | Maintenez la touche bas enfoncée jusqu'à ce que le bureau soit tout en bas et que la hauteur s'affiche. |
| Loc | Clavier verrouillé | Maintenez les touches haut et bas enfoncées ensemble pendant 5 secondes. |
| E01 | Réinitialisation nécessaire | Maintenez la touche bas enfoncée jusqu'à ce que le bureau soit tout en bas et que la hauteur s'affiche. |
| E02 | Défaut de câble ou de charge | Vérifiez tous les branchements (étape 17) et retirez les objets lourds du bureau. Le code disparaît sous 3 secondes. Sinon, contactez-nous. |
| E06 | Défaut moteur | Effectuez la réinitialisation. |
| E07 | Surcharge | Retirez de la charge ; les 210 kg incluent le plateau et tous les accessoires. |
| Autre | | Débranchez le câble d'alimentation pendant 10 secondes, rebranchez-le et effectuez la réinitialisation. Si le code réapparaît, notez-le et écrivez à hello@ergohide.com. |

# Régler une hauteur minimale sûre

### Laisser de la place aux chaises et tiroirs

Réglez la limite basse avant de placer des meubles sous le bureau. Laissez un espace sous la partie mobile la plus basse du piètement ou des accessoires, pas seulement sous le plateau.

1. Comparez la hauteur affichée à la hauteur mesurée du sol au dessus du plateau. Hib corrige l'affichage ; LiL limite la descente.
2. Maintenez M jusqu'à S--, puis appuyez sur M. Sélectionnez 7SH avec haut/bas et appuyez sur M. Sélectionnez LiL et appuyez sur M.
3. Augmentez la hauteur minimale avec la touche haut ; validez avec M. LiH doit rester au moins 10 cm au-dessus de LiL.
4. Retirez les obstacles et descendez en mode appui maintenu (8Hc : 001). Vérifiez que la hauteur d'arrêt laisse un espace au-dessus des chaises et tiroirs. Revérifiez après toute modification des meubles ou réglages.

**Avant toute réinitialisation, dégagez toute la course. Ne comptez pas sur LiL pendant cette opération. Vérifiez ensuite la hauteur minimale et réglez-la de nouveau si nécessaire.**

## L'anticollision a des limites

La détection ne garantit pas l'absence d'écrasement, de coincement ou de dommages. Éloignez personnes, animaux et objets ; ne testez jamais avec votre corps. L0 désactive la fonction choisie : 4Fu anticollision à la montée, 5Fd à la descente ou 6FS détection d'inclinaison. Ne la désactivez pas pour franchir un obstacle.

## Surveiller chaque mouvement automatique

En mode impulsion (8Hc : 002), le bureau continue après le relâchement de la touche. Surveillez tout le mouvement et restez à portée du clavier ; toute touche arrête le bureau. Vérifiez les espaces en mode appui maintenu (001).

# Assis. Debout. En mouvement.

Réglez votre chaise, votre bureau et votre écran pour être à l'aise dans les deux positions.

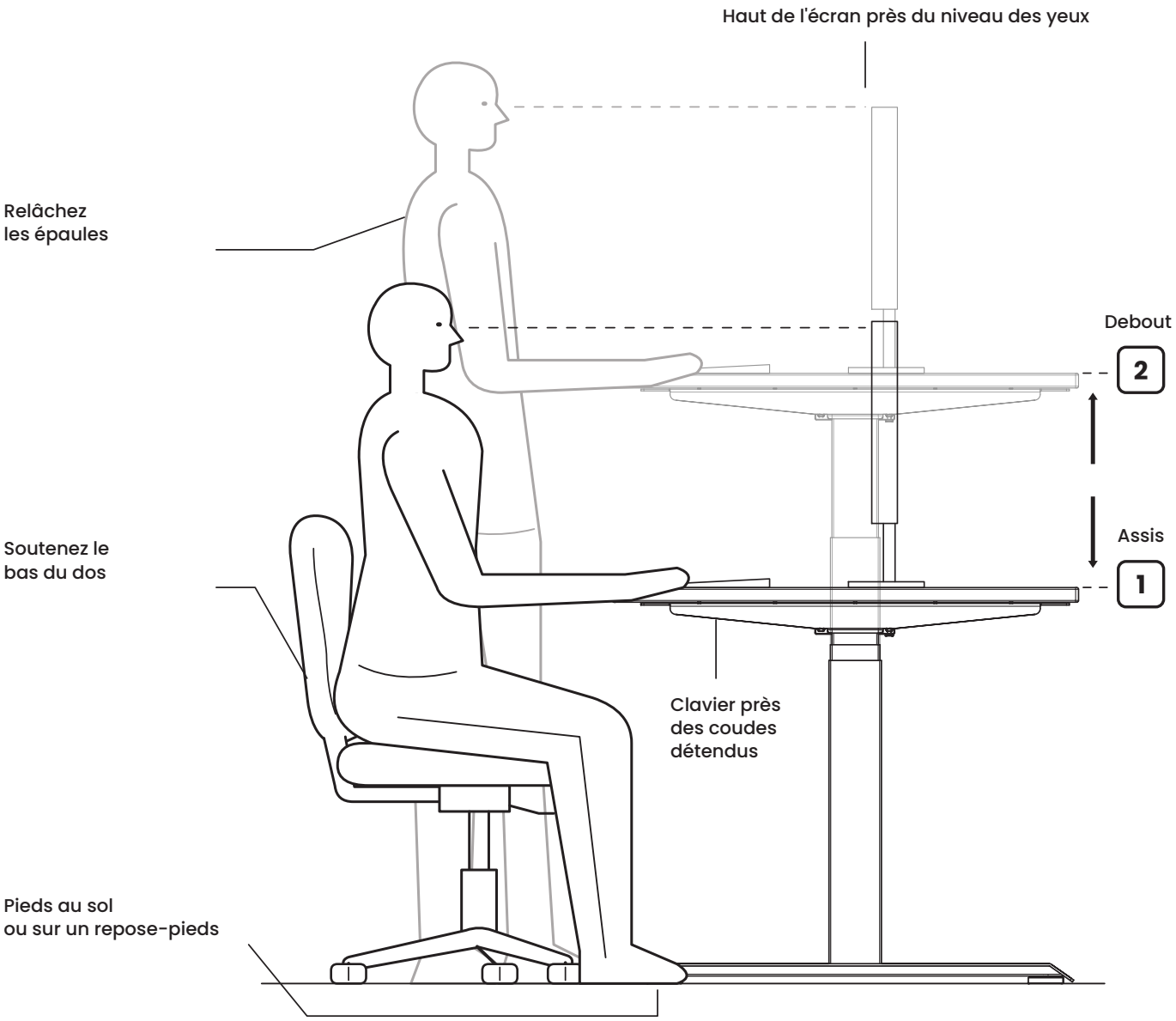


## Mémorisez vos deux hauteurs

M → 1 Position assise

M → 2 Position debout

Changez régulièrement de position. Faites des pauses pour vous éloigner du bureau et bouger.

**Vidéo de montage**

https://ergohide.com/assembly/l-shaped-desk

**ergohide.com**

hello@ergohide.com

**Application ErgoHide Desk**

Le boîtier de commande est équipé du Bluetooth. Scannez le code pour obtenir l'application et savoir comment connecter le bureau.
https://ergohide.com/app

# Remarques :

1. Ce produit doit être utilisé conformément aux paramètres techniques indiqués.
2. Tenez-le à l'écart des liquides, des gaz corrosifs et des environnements poussiéreux.
3. Contactez-nous si nécessaire.

# Caractéristiques techniques :

| | |
|---|---|
| Entrée : | 110-230 VAC |
| Tension de sortie : | 24 VDC |
| Capacité de charge totale : | 210 kg, plateau compris |
| Charge supplémentaire : | Env. 160 kg ; voir ci-dessous |
| Vitesse maximale : | 30 mm/s |
| Course : | 650 mm |
| Hauteur minimale du piètement : | 600 mm |
| Hauteur minimale du plateau : | 625 mm avec plateau de 25 mm |
| Température de fonctionnement : | 10-40 °C |
| Cycle de fonctionnement : | 2 min de marche, 18 min d'arrêt |

La limite de 210 kg inclut le plateau et tous les accessoires montés. Avec un plateau d'environ 50 kg, il reste environ 160 kg pour les accessoires et les autres objets. Déduisez le poids réel du plateau et des accessoires ; répartissez la charge uniformément.

# Informations sur le produit

Bureau d’angle électrique réglable en hauteur à trois moteurs

### Fabricant

ErgoHide d.o.o.
Kalce 20D
1370 Logatec
Slovénie

ergohide.com · hello@ergohide.com

### Identification du produit et assistance

Gardez lisibles les étiquettes de modèle/type et de numéro de série du bureau, du boîtier de commande et de la télécommande. Communiquez ces informations et tout code d'erreur affiché lorsque vous nous contactez.

## Recyclage et élimination

La poubelle barrée signifie que les équipements électriques doivent être collectés séparément des ordures ménagères. Ne jetez pas le boîtier de commande, la télécommande, les moteurs ou les câbles électriques avec les déchets ménagers mélangés.

### Retour et collecte

Utilisez un point de collecte agréé pour les déchets électriques ou un service de reprise proposé par un distributeur. Avant tout retour, demandez à votre commune ou à hello@ergohide.com des renseignements sur les possibilités de collecte locales.

### Réemploi et valorisation

La collecte séparée favorise le réemploi, le recyclage et la récupération des matériaux. Une élimination incorrecte peut libérer des substances nocives pour les personnes et l'environnement. Débranchez le bureau avant le démontage ; n'ouvrez pas les boîtiers électriques. Triez le plateau, les pièces métalliques et l'emballage selon les règles locales.

**AVIS IMPORTANT :**

- **Vérifiez l'absence d'obstacles :** Assurez-vous qu'il n'y a pas d'obstacles dans le chemin du bureau.
- **Positionnement de la table :** Assurez-vous que le plateau ne touche aucun mur.
- **Vérification de la longueur des câbles :** Vérifiez que tous les câbles sont suffisamment longs pour s'adapter aux changements de hauteur du bureau.
- **Avertissement de sécurité pour les enfants :** Gardez les enfants à l'écart des bureaux réglables en hauteur électriques, des unités de contrôle et des télécommandes pour éviter les blessures et les chocs électriques.
- **Sécurité des liquides :** Gardez tous les composants électriques à l'écart des liquides pour éviter les dommages et les risques de choc électrique.
- **Actions interdites :** Ne vous asseyez pas et ne vous tenez pas sur le cadre du bureau. Évitez de ramper ou de vous allonger sous le cadre du bureau.
- **Hauteur minimale :** Réglez et vérifiez la limite basse (7SH : LiL) pour que le piètement et les accessoires mobiles restent à distance des chaises, tiroirs et autres objets. Revérifiez après un changement de mobilier ou une réinitialisation.
- **Avertissement sur les composants :** Ne démontez pas les composants, y compris les colonnes, le boîtier de commande ou la télécommande, car cela pourrait provoquer un choc électrique.
- **Avis sur le cycle de fonctionnement :** Le bureau est conçu pour un cycle de fonctionnement de 10 % – c'est-à-dire 2 minutes EN MARCHE et 18 minutes ÉTEINT.

**UTILISATION ET RESPONSABILITÉ :**

- **Utilisation prévue :** Ce bureau réglable en hauteur est équipé de moteurs électriques et est destiné uniquement aux environnements de travail secs.
- **Utilisation ergonomique :** La hauteur du bureau peut être ajustée pour répondre aux besoins ergonomiques. Toute autre utilisation est considérée comme inappropriée et est à la charge de l'utilisateur.
- **Garantie et responsabilité :** Le fabricant n'accepte aucune réclamation de garantie ou de responsabilité pour les dommages causés par une mauvaise utilisation ou une mauvaise manipulation du cadre du bureau.

**LIRE AVANT LE NETTOYAGE :**

- **Déconnexion de l'alimentation :** Débranchez le câble d'alimentation avant de nettoyer.

- **Instructions de nettoyage :** Utilisez un chiffon légèrement humide pour essuyer la poussière de surface. Gardez les composants électriques au sec et à l'écart des liquides.
- **Sécurité des câbles et des fiches :** Ne détériorez pas le câble de connexion et gardez la fiche en lieu sûr.
- **Élimination des composants :** Le boîtier de commande contient des composants électroniques, des pièces métalliques, des pièces en plastique et des câbles. Ceux-ci ne doivent pas être éliminés avec les déchets ménagers.
- **Vérification de l'installation :** Assurez-vous que le produit est correctement installé avant de l'utiliser.
- **Manuel d'instructions :** Familiarisez-vous avec les instructions pour comprendre toutes les fonctions et réglages du produit.
- **Avertissement de sécurité pour les enfants :** Les enfants doivent être tenus à l'écart du bureau, des unités de contrôle et des télécommandes. Le fabricant n'est pas responsable des dommages causés par le comportement imprévisible des enfants.
- **Reconnaissance des bruits :** Un léger bruit provenant de la courroie ou du système de freinage est normal et n'affecte pas les performances du produit.
- **Matériaux de nettoyage :** N'utilisez pas de matériaux corrosifs ou abrasifs pour nettoyer ce produit et éliminez les solutions de nettoyage de manière respectueuse de l'environnement.
- **Sensibilisation aux risques :** Les utilisateurs doivent être conscients des risques potentiels liés à l'utilisation de ce produit. Les enfants ou les personnes ayant des déficiences cognitives ne doivent pas utiliser ce produit sans supervision.
- **Avertissement sur le cordon endommagé :** Si le cordon d'alimentation est endommagé, il doit être remplacé par le fabricant ou un spécialiste qualifié pour éviter les blessures.
- **Risque d'étouffement :** Les matériaux d'emballage peuvent présenter un risque d'étouffement et ne doivent pas être utilisés comme jouets.
- **Rétention de l'emballage :** Conservez l'emballage d'origine pour tout transport futur.

**RECYCLAGE ET ÉLIMINATION :**

**Élimination correcte :** Ce produit ne doit pas être éliminé avec les déchets ménagers ordinaires. Pour protéger l'environnement, il doit être recyclé. Utilisez les installations de recyclage locales ou contactez le distributeur ou le fabricant pour obtenir de l'aide sur le recyclage.

Veuillez lire attentivement cet avis et le conserver pour référence future.

# Čeština

Návod k montáži a obsluze

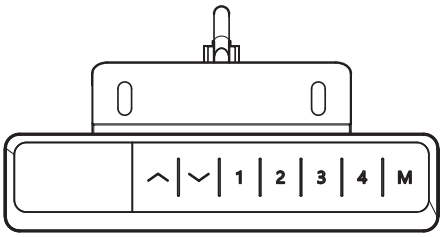


## Reset — při prvním použití, po výpadku proudu nebo při zobrazení rES

Držte tlačítko dolů, dokud stůl nesjede zcela dolů a displej nezobrazí výšku. Odstraňte překážky z celé dráhy pohybu; při resetu se nespoléhejte na uloženou minimální výšku. Kabely ponechte volné a před použitím zkontrolujte nastavení minimální výšky.

## Nastavení výšky

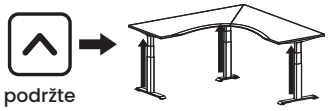


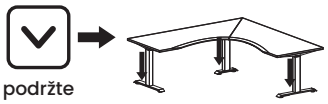


Držte tlačítko nahoru nebo dolů; po uvolnění se stůl zastaví. Dráhu stolové desky udržujte volnou.

## Uložení výšky

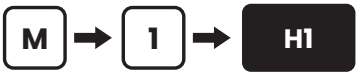


Nastavte stůl do požadované výšky, stiskněte M a potom jedno z tlačítek 1 až 4: displej zobrazí H1 až H4. Později stiskem tohoto tlačítka (podržením v režimu trvalého stisku) vrátíte stůl do uložené výšky.

## Dětská pojistka

Současně držte tlačítka nahoru a dolů po dobu 5 sekund, tím klávesnici zamknete; displej zobrazí Loc. Opakováním ji odemknete.

## Nabídka nastavení

Držte M, dokud se neobjeví S--, pak stiskněte M. Tlačítky nahoru/dolů vyberte nastavení. M je otevře a potvrdí hodnotu; tlačítko 1 se vrátí zpět. Výška se znovu zobrazí dvě sekundy po potvrzení.

# Nastavení ovladače

| Kód | Nastavení | Hodnoty, výchozí jako první |
|---|---|---|
| 1Un | Jednotka zobrazení | SI = centimetry, In = palce. |
| 2br | Jas displeje | M = střední, L = nízký, H = vysoký. |
| 3bE | Zvuk tlačítek | OFF, On. |
| 4Fu | Detekce kolize nahoru | L5 (asi 15 kg); L1 nejcitlivější … L9 nejméně citlivá; L0 vypnuto. |
| 5Fd | Detekce kolize dolů | L5 (asi 15 kg); L1 nejcitlivější … L9 nejméně citlivá; L0 vypnuto. |
| 6FS | Citlivost detekce náklonu | L5 (asi 3°); L1 nejcitlivější … L9 nejméně citlivá; L0 vypnuto. |
| 7SH | Zobrazení výšky a meze pohybu | Hib: výška zobrazená v nejnižší poloze — nastavte ji na změřenou výšku od podlahy k desce. LiL: nová nejnižší poloha. LiH: nová nejvyšší poloha, alespoň 10 cm nad LiL. |
| 8Hc | Režim pohybu | 001 trvalý stisk: stůl se pohybuje, dokud držíte tlačítko. 002 jeden stisk: stiskněte a uvolněte, stůl se do výšky přesune sám; zastaví jej libovolné tlačítko. |
| 9St | Připomenutí stání | 0.0H vypnuto … 9.5H, v krocích po půlhodině. Zvukový signál trvá 30 s; umlčí jej libovolné tlačítko. |
| 10H | Zpětný pohyb po překážce | 5 mm … 20 mm. |
| 11r | Obnovení továrního nastavení | FrE: potvrďte tlačítkem M. Displej pak zobrazí rES — proveďte reset. |
| 12d | Tovární test | Toto nastavení přeskočte. |

## Chybové kódy

| Displej | Význam | Postup |
|---|---|---|
| Hot | Překročen pracovní cyklus (2 min chodu, 18 min klidu) | Počkejte 18 minut, nebo odpojte napájecí kabel, dokud displej nezhasne, a znovu jej připojte. |
| rES | Nutný reset | Držte tlačítko dolů, dokud stůl nesjede zcela dolů a nezobrazí se výška. |
| Loc | Klávesnice uzamčena | Držte současně tlačítka nahoru a dolů po dobu 5 sekund. |
| E01 | Nutný reset | Držte tlačítko dolů, dokud stůl nesjede zcela dolů a nezobrazí se výška. |
| E02 | Chyba kabelu nebo zatížení | Zkontrolujte připojení všech kabelů (krok 17) a odstraňte ze stolu těžké předměty. Kód zmizí do 3 sekund — pokud ne, kontaktujte nás. |
| E06 | Chyba motoru | Proveďte reset. |
| E07 | Přetížení | Snižte zatížení; 210 kg zahrnuje desku a veškeré příslušenství. |
| jiný | | Odpojte napájecí kabel na 10 sekund, připojte jej a proveďte reset. Pokud se kód vrátí, poznamenejte si jej a napište na hello@ergohide.com. |

# Nastavte bezpečnou minimální výšku

### Ponechte prostor pro židle a zásuvky

Před umístěním nábytku pod stůl nastavte dolní mez pohybu. Ponechte vůli pod nejnižší pohyblivou částí rámu nebo příslušenstvím, nejen pod deskou.

1. Porovnejte zobrazenou výšku se změřenou výškou od podlahy k desce. Hib upravuje zobrazení; LiL nastavuje dolní mez pohybu.
2. Držte M, dokud se neobjeví S--, pak stiskněte M. Tlačítky nahoru/dolů vyberte 7SH a stiskněte M. Tlačítky nahoru/dolů vyberte LiL a stiskněte M.
3. Tlačítkem nahoru zvyšte hodnotu minimální výšky; stiskem M ji uložte. LiH musí zůstat alespoň 10 cm nad LiL.
4. Po odstranění překážek spusťte stůl v režimu trvalého stisku (8Hc: 001). Ověřte, že výška zastavení ponechává vůli pro židle a zásuvky. Po změně nábytku či nastavení kontrolu opakujte.

**Před každým resetem uvolněte celou dráhu pohybu. Při resetu se nespoléhejte na LiL. Poté zkontrolujte a podle potřeby obnovte minimální výšku.**

## Detekce kolize má omezení

Detekce nemůže zaručit zabránění rozdrcení, zachycení nebo škodám. Udržujte osoby, zvířata a předměty mimo dráhu; nikdy ji nezkoušejte vlastním tělem. L0 vypne zvolenou funkci: 4Fu detekci kolize nahoru, 5Fd detekci kolize dolů nebo 6FS detekci náklonu. Nevypínejte detekci, abyste stůl protlačili přes překážku.

## Sledujte každý automatický pohyb

V režimu jednoho stisku (8Hc: 002) pohyb pokračuje po uvolnění tlačítka. Sledujte celý pohyb a zůstaňte v dosahu ovladače; stiskem libovolného tlačítka jej zastavíte. Při kontrole vůlí používejte režim trvalého stisku (001).

# Seďte. Stůjte. Hýbejte se.

Přizpůsobte si židli, stůl a monitor pro obě polohy.

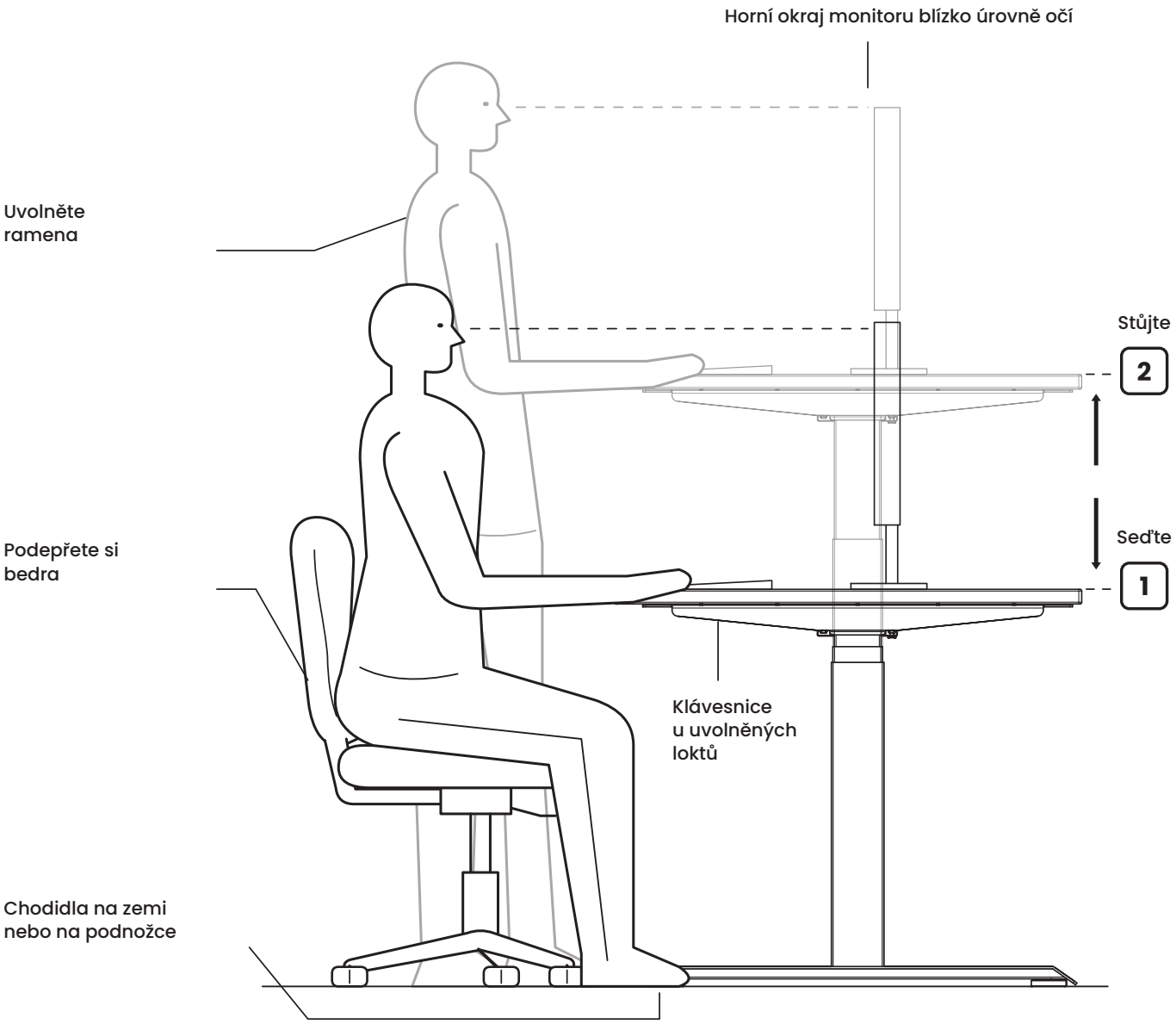


## Uložte si obě výšky

M → 1 Vsedě

M → 2 Vestoje

Často měňte polohu. Dělejte přestávky a hýbejte se mimo stůl.

**Video montáže**

https://ergohide.com/assembly/l-shaped-desk

**ergohide.com**

hello@ergohide.com

**Aplikace ErgoHide Desk**

Řídicí jednotka má Bluetooth. Naskenujte kód a stáhněte si aplikaci, která vám ukáže, jak stůl připojit.
https://ergohide.com/app

# Upozornění:

1. Výrobek musí být používán v rámci správných technických parametrů.
2. Chraňte před kapalinami, korozivními plyny a prašným prostředím.
3. V případě potřeby nás kontaktujte.

# Technické údaje:

| | |
|---|---|
| Vstup: | 110-230 VAC |
| Výstupní napětí: | 24 VDC |
| Celková nosnost: | 210 kg včetně desky |
| Dodatečné zatížení: | Přibl. 160 kg; viz níže |
| Maximální rychlost: | 30 mm/s |
| Zdvih: | 650 mm |
| Minimální výška rámu: | 600 mm |
| Minimální výška desky: | 625 mm s deskou 25 mm |
| Provozní teplota: | 10-40 °C |
| Pracovní cyklus: | 2 min chodu a 18 min klidu |

Limit 210 kg zahrnuje desku a veškeré namontované příslušenství. Při hmotnosti desky asi 50 kg zbývá asi 160 kg na příslušenství a další předměty. Odečtěte skutečnou hmotnost desky a příslušenství; zatížení rozložte rovnoměrně.

# Informace o výrobku

Elektrický výškově nastavitelný rohový stůl se třemi motory

### Výrobce

ErgoHide d.o.o.
Kalce 20D
1370 Logatec
Slovinsko

ergohide.com · hello@ergohide.com

### Identifikace výrobku a podpora

Štítky s modelem/typem a sériovým číslem na stole, řídicí jednotce a ovladači udržujte čitelné. Při kontaktování nám sdělte tyto údaje a případný chybový kód na ovladači.

## Recyklace a likvidace

Přeškrtnutá popelnice na kolečkách znamená, že elektrická zařízení se musí sbírat odděleně od domovního odpadu. Řídicí jednotku, ovladač, motory ani elektrické kabely nevyhazujte do směsného domovního odpadu.

### Zpětný odběr a sběr

Využijte autorizované sběrné místo pro elektroodpad nebo dostupný zpětný odběr u prodejce. Před vrácením výrobku se na možnosti sběru ve svém okolí zeptejte místního úřadu nebo napište na hello@ergohide.com.

### Opětovné použití a využití

Oddělený sběr napomáhá opětovnému použití, recyklaci a využití materiálů. Nesprávná likvidace elektrických zařízení může uvolnit látky škodlivé lidem a životnímu prostředí. Před demontáží stůl odpojte; neotevírejte kryty elektrických součástí. Desku, kovové díly a obaly roztřiďte podle místních pravidel sběru.

**DŮLEŽITÉ UPOZORNĚNÍ:**

- **Volná dráha stolu:** Ověřte, že v dráze pohybu stolu nejsou žádné překážky.
- **Umístění desky:** Zajistěte, aby se deska nedotýkala žádné stěny.
- **Kontrola délky kabelů:** Ověřte, že jsou všechny kabely dostatečně dlouhé pro změny výšky stolu.
- **Bezpečnost dětí:** Udržujte děti mimo dosah elektrických výškově nastavitelných stolů, řídicích jednotek a ovladačů, abyste předešli zranění a úrazu elektrickým proudem.
- **Ochrana před kapalinami:** Chraňte všechny elektrické součásti před kapalinami, abyste předešli poškození a elektrickému nebezpečí.
- **Zakázané činnosti:** Na rámu stolu neseďte ani nestůjte. Neplazte se ani neležte pod rámem stolu.
- **Minimální výška:** Nastavte a ověřte dolní mez pohybu (7SH: LiL), aby rám a veškeré pohyblivé příslušenství zůstávaly mimo dosah židlí, zásuvek a dalších předmětů. Po změně nábytku nebo resetu stolu ji znovu zkontrolujte.
- **Upozornění na součásti:** Neotevírejte žádné součásti, včetně sloupů, řídicí jednotky nebo ovladače, protože hrozí úraz elektrickým proudem.
- **Pracovní cyklus:** Stůl je navržen pro pracovní cyklus 10% — tedy 2 minuty chodu následované 18 minutami klidu.

**POUŽÍVÁNÍ A ODPOVĚDNOST:**

- **Určené použití:** Tento výškově nastavitelný stůl má elektrické motory a je určen pouze pro suchá pracovní prostředí.
- **Ergonomické použití:** Výšku stolu lze upravit podle ergonomických potřeb. Jakékoli jiné použití je považováno za nesprávné a je na vlastní riziko uživatele.
- **Záruka a odpovědnost:** Výrobce neuznává záruční nároky ani odpovědnost za škody způsobené nesprávným používáním nebo zacházením s rámem stolu.

**PŘEČTĚTE PŘED ČIŠTĚNÍM:**

- **Odpojení napájení:** Před čištěním odpojte napájecí kabel.
- **Pokyny k čištění:** Prach z povrchu otřete mírně vlhkým hadříkem. Elektrické součásti udržujte suché a chraňte před kapalinami.
- **Bezpečnost kabelu a zástrčky:** Nepoškoďte připojovací kabel a zástrčku zajistěte v bezpečné poloze.
- **Likvidace součástí:** Řídicí jednotka obsahuje elektronické součásti, kovové a plastové díly a vodiče. Nesmí se likvidovat jako domovní odpad.
- **Kontrola montáže:** Před použitím se ujistěte, že je výrobek správně smontovaný.
- **Návod k použití:** Seznamte se s návodem, abyste porozuměli všem funkcím a nastavením výrobku.

- **Bezpečnost dětí:** Děti se nesmí přibližovat ke stolu, řídicím jednotkám ani ovladačům. Výrobce neodpovídá za škody způsobené nepředvídatelným jednáním dětí.
- **Hlučnost:** Mírný hluk víceklínového řemenu nebo brzdového systému je běžný a neovlivňuje funkci výrobku.
- **Čisticí prostředky:** Nepoužívejte žíravé ani abrazivní čisticí prostředky. Čisticí roztoky likvidujte s ohledem na životní prostředí.
- **Povědomí o rizicích:** Uživatelé si musí být vědomi možných rizik spojených s tímto výrobkem. Děti ani osoby s kognitivními poruchami nesmějí výrobek používat bez dozoru.
- **Poškozený kabel:** Poškozený napájecí kabel musí vyměnit výrobce nebo kvalifikovaný odborník, aby se předešlo zranění.
- **Nebezpečí udušení:** Obalové materiály mohou představovat riziko udušení a nesmějí sloužit jako hračky.
- **Uschování obalu:** Původní obal uschovejte pro případnou budoucí přepravu.

**RECYKLACE A LIKVIDACE:**

**Správná likvidace:** Tento výrobek se nesmí vyhazovat do běžného domovního odpadu. V zájmu ochrany životního prostředí má být recyklován. Využijte místní recyklační zařízení nebo požádejte distributora či výrobce o pomoc s recyklací.

Toto upozornění si pozorně přečtěte a uschovejte pro budoucí potřebu.

# Dansk

Monterings- og brugsanvisning

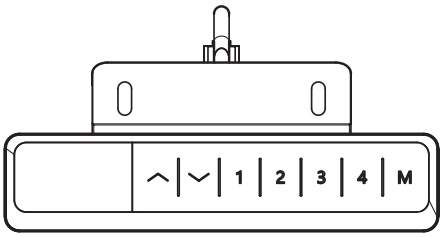


## Nulstilling — ved første brug, efter strømsvigt eller når displayet viser rES

Hold ned-knappen inde, indtil bordet er kørt helt ned, og displayet viser højden. Fjern hindringer fra hele bevægelsesområdet; stol ikke på en gemt minimumshøjde under nulstilling. Sørg for, at kablerne er løse, og kontrollér derefter minimumshøjden før brug.

## Højdejustering

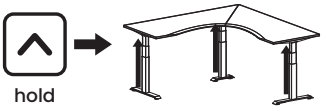

Hold op- eller ned-knappen inde; bordet stopper, når du slipper. Hold bordpladens bevægelsesområde frit.

## Gem en højde

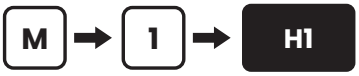


Kør bordet til den ønskede højde, tryk på M og derefter på en af knapperne 1 til 4: displayet viser H1 til H4. Senere kører et tryk på knappen bordet tilbage til den gemte højde (hold knappen inde i tilstanden med vedvarende tryk).

## Børnesikring

Hold op- og ned-knappen inde samtidig i 5 sekunder for at låse panelet; displayet viser Loc. Gentag for at låse op.

## Indstillingsmenu

Hold M inde, indtil S-- vises, og tryk derefter på M. Vælg en indstilling med op/ned. M åbner den og bekræfter en værdi; knap 1 går tilbage. Højden vises igen to sekunder efter bekræftelsen.

# Betjeningspanelets indstillinger

| Kode | Indstilling | Værdier, standard først |
|---|---|---|
| 1Un | Visningsenhed | SI = centimeter, In = tommer. |
| 2br | Displayets lysstyrke | M = middel, L = lav, H = høj. |
| 3bE | Knaplyd | OFF, On. |
| 4Fu | Kollisionssikring opad | L5 (ca. 15 kg); L1 mest følsom … L9 mindst følsom; L0 fra. |
| 5Fd | Kollisionssikring nedad | L5 (ca. 15 kg); L1 mest følsom … L9 mindst følsom; L0 fra. |
| 6FS | Hældningssikringens følsomhed | L5 (ca. 3°); L1 mest følsom … L9 mindst følsom; L0 fra. |
| 7SH | Højdevisning og bevægelsesgrænser | Hib: højden, som displayet viser i nederste position — indstil til den målte højde fra gulv til bordplade. LiL: en ny nederste position. LiH: en ny øverste position, mindst 10 cm over LiL. |
| 8Hc | Bevægelsestilstand | 001 vedvarende tryk: bordet bevæger sig, mens knappen holdes inde. 002 enkelttryk: tryk og slip, så kører bordet selv til højden; enhver knap stopper det. |
| 9St | Påmindelse om at stå op | 0.0H fra … 9.5H, i trin på en halv time. Lydsignalet varer 30 s; enhver knap slår det fra. |
| 10H | Tilbageløb ved en hindring | 5 mm … 20 mm. |
| 11r | Gendan fabriksindstillinger | FrE: bekræft med M. Displayet viser derefter rES — udfør nulstillingen. |
| 12d | Fabrikstest | Spring denne indstilling over. |

## Fejlkoder

| Display | Betydning | Hvad du skal gøre |
|---|---|---|
| Hot | Driftscyklus overskredet (2 min drift, 18 min pause) | Vent 18 minutter, eller træk strømstikket ud, indtil displayet slukker, og sæt det i igen. |
| rES | Nulstilling nødvendig | Hold ned-knappen inde, indtil bordet er helt nede, og højden vises. |
| Loc | Panelet er låst | Hold op- og ned-knappen inde samtidig i 5 sekunder. |
| E01 | Nulstilling nødvendig | Hold ned-knappen inde, indtil bordet er helt nede, og højden vises. |
| E02 | Kabel- eller belastningsfejl | Kontrollér, at alle kabler er tilsluttet (trin 17), og fjern tunge genstande fra bordet. Koden forsvinder inden for 3 sekunder — kontakt os, hvis den ikke gør. |
| E06 | Motorfejl | Udfør nulstillingen. |
| E07 | Overbelastning | Fjern belastning; de 210 kg omfatter bordpladen og alt tilbehør. |
| anden | | Træk strømstikket ud i 10 sekunder, sæt det i igen, og udfør nulstillingen. Hvis koden kommer igen, så notér den, og skriv til hello@ergohide.com. |

# Indstil en sikker minimumshøjde

### Hold afstand til stole og skuffer

Indstil den nedre bevægelsesgrænse, før du placerer møbler under bordet. Sørg for fri plads under den laveste bevægelige steldel eller tilbehørsdel, ikke kun under bordpladen.

1. Sammenlign den viste højde med den målte højde fra gulv til bordplade. Hib justerer visningen; LiL indstiller den nedre bevægelsesgrænse.
2. Hold M inde, indtil S-- vises, og tryk på M. Vælg 7SH med op/ned, og tryk på M. Vælg LiL med op/ned, og tryk på M.
3. Brug op-knappen til at øge minimumshøjden; tryk på M for at gemme. LiH skal fortsat være mindst 10 cm over LiL.
4. Fjern hindringer, og sænk bordet med vedvarende tryk (8Hc: 001). Kontrollér, at stophøjden giver plads til stole og skuffer. Kontrollér igen efter ændring af møbler eller indstillinger.

**Ryd hele bevægelsesområdet før hver nulstilling. Stol ikke på LiL under nulstilling. Kontrollér bagefter minimumshøjden, og gendan den om nødvendigt.**

## Kollisionssikringen har begrænsninger

Registreringen kan ikke garantere beskyttelse mod knusning, fastklemning eller skader. Hold mennesker, kæledyr og genstande væk; test aldrig med din krop. L0 slår den valgte funktion fra: 4Fu kollisionsregistrering opad, 5Fd kollisionsregistrering nedad eller 6FS hældningsregistrering. Slå ikke registreringen fra for at tvinge bordet forbi en hindring.

## Overvåg alle automatiske bevægelser

Ved enkelttryk (8Hc: 002) fortsætter bevægelsen, når du slipper knappen. Hold øje med hele bevægelsen, og bliv inden for rækkevidde af panelet; tryk på en vilkårlig knap for at stoppe. Brug vedvarende tryk (001), når du kontrollerer frirum.

# Sid. Stå. Bevæg dig.

Tilpas stol, bord og skærm til dig i begge stillinger.

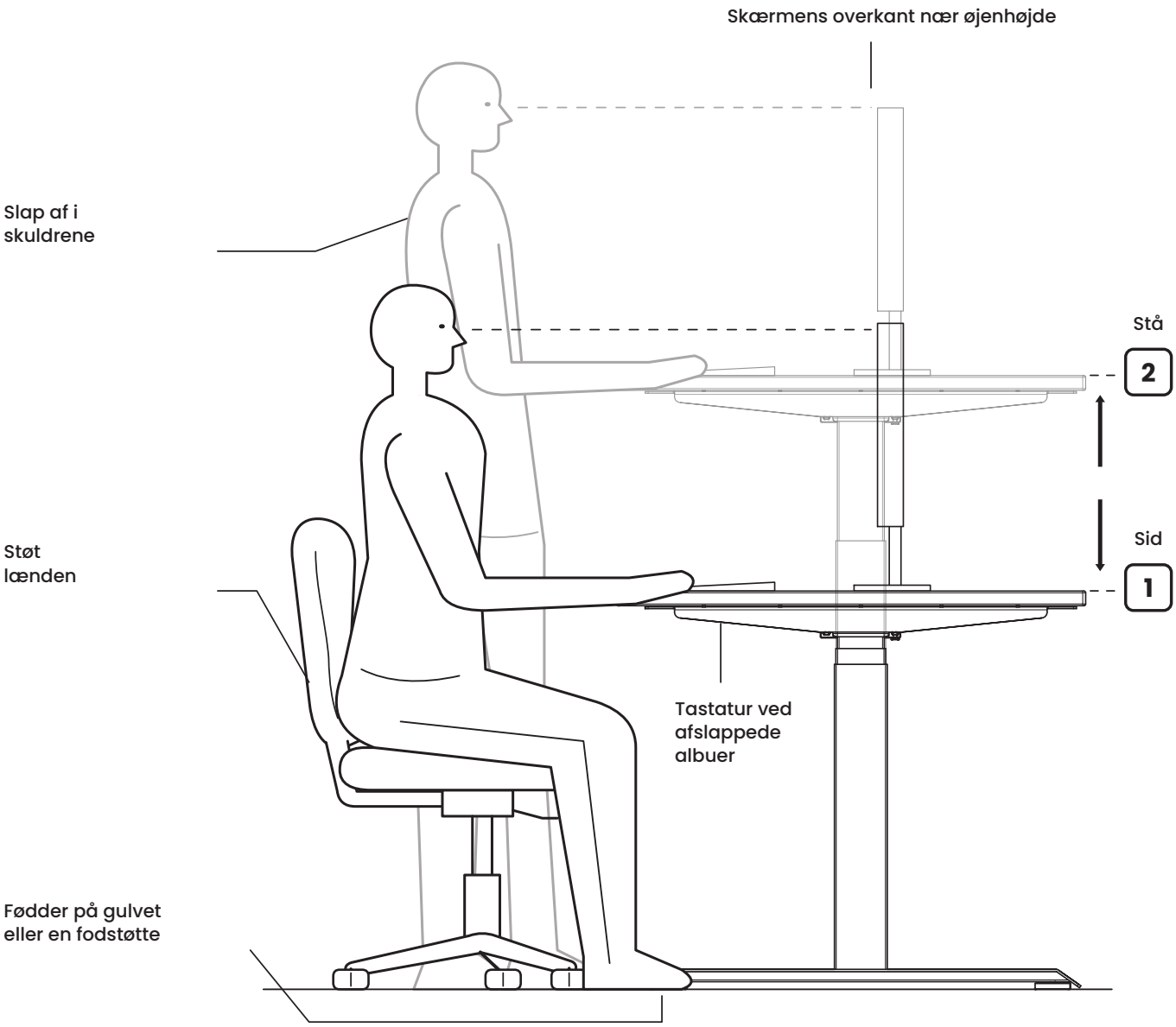


## Gem dine to højder

M → 1 Siddende

M → 2 Stående

Skift stilling ofte. Hold pauser, og bevæg dig væk fra bordet.

ErgoHide

**Monteringsvideo**

https://ergohide.com/assembly/l-shaped-desk

**ergohide.com**

hello@ergohide.com

**ErgoHide Desk-appen**

Styreboksen har Bluetooth. Scan QR-koden for at hente appen, som viser dig, hvordan du opretter forbindelse til bordet.
https://ergohide.com/app

# Bemærk:

1. Produktet skal bruges inden for de korrekte tekniske parametre.
2. Hold produktet væk fra væsker, ætsende gasser og støvede omgivelser.
3. Kontakt os ved behov.

# Tekniske specifikationer:

| | |
|---|---|
| Indgang: | 110-230 VAC |
| Udgangsspænding: | 24 VDC |
| Samlet bæreevne: | 210 kg, inklusive bordplade |
| Ekstra belastning: | Ca. 160 kg; se nedenfor |
| Maksimal hastighed: | 30 mm/s |
| Vandring: | 650 mm |
| Stellets minimumshøjde: | 600 mm |
| Bordpladens minimumshøjde: | 625 mm med 25 mm bordplade |
| Driftstemperatur: | 10-40 °C |
| Driftscyklus: | 2 min. drift og 18 min. pause |

Grænsen på 210 kg omfatter bordpladen og alt monteret tilbehør. Med en bordplade på ca. 50 kg er der ca. 160 kg tilbage til tilbehør og andre genstande. Fratræk bordpladens og tilbehørets faktiske vægt; fordel belastningen jævnt.

# Produktoplysninger

Elektrisk højdejusterbart hjørnebord med tre motorer

### Producent

ErgoHide d.o.o.
Kalce 20D
1370 Logatec
Slovenien

ergohide.com · hello@ergohide.com

### Produktidentifikation og support

Hold mærkaterne med model/type og serienummer på bordet, styreboksen og betjeningspanelet læselige. Oplys disse detaljer og eventuelle fejlkoder på panelet, når du kontakter os.

## Genanvendelse og bortskaffelse

Den overkrydsede affaldsbeholder på hjul betyder, at elektrisk udstyr skal indsamles adskilt fra husholdningsaffald. Styreboks, betjeningspanel, motorer og elektriske kabler må ikke komme i blandet husholdningsaffald.

### Returnering og indsamling

Brug et godkendt indsamlingssted for elektronikaffald eller en tilgængelig returordning hos en forhandler. Spørg kommunen, eller kontakt hello@ergohide.com om indsamlingsmulighederne i dit område, før du returnerer produktet.

### Genbrug og genvinding

Særskilt indsamling fremmer genbrug, genanvendelse og genvinding af materialer. Forkert bortskaffelse af elektrisk udstyr kan frigive stoffer, som er skadelige for mennesker og miljø. Træk strømstikket ud før adskillelse; åbn ikke elektriske kabinetter. Sortér bordplade, metaldele og emballage efter de lokale indsamlingsregler.

**VIGTIG MEDDELELSE:**

- **Frit bevægelsesområde:** Kontrollér, at der ikke er hindringer i bordets bevægelsesområde.
- **Placering af bordpladen:** Sørg for, at bordpladen ikke kommer i kontakt med vægge.
- **Kontrol af kabellængde:** Kontrollér, at alle kabler er lange nok til at følge ændringer i bordets højde.
- **Advarsel om børns sikkerhed:** Hold børn væk fra elektriske hæve-sænkeborde, styreenheder og betjeningspaneler for at undgå personskader og elektrisk stød.
- **Beskyttelse mod væsker:** Hold alle elektriske komponenter væk fra væsker for at undgå skader og elektriske farer.
- **Forbudte handlinger:** Sid eller stå ikke på bordstellet. Undgå at kravle eller ligge under bordstellet.
- **Minimumshøjde:** Indstil og kontrollér den nedre bevægelsesgrænse (7SH: LiL), så stellet og alt bevægeligt tilbehør holdes fri af stole, skuffer og andre genstande. Kontrollér igen efter ændring af møbler eller nulstilling af bordet.
- **Advarsel om komponenter:** Åbn ingen komponenter, herunder søjler, styreboks eller betjeningspanel, da det kan medføre elektrisk stød.
- **Bemærkning om driftscyklus:** Bordet er konstrueret til en driftscyklus på 10% — det vil sige 2 minutters drift efterfulgt af 18 minutters pause.

**BRUG OG ANSVAR:**

- **Tilsigtet brug:** Dette højdejusterbare bord har elektriske motorer og er kun beregnet til tørre arbejdsmiljøer.
- **Ergonomisk brug:** Bordets højde kan tilpasses ergonomiske behov. Enhver anden brug anses for forkert og sker på brugerens eget ansvar.
- **Garanti og ansvar:** Producenten accepterer ikke garantikrav eller ansvar for skader, der skyldes forkert brug eller håndtering af bordstellet.

**LÆS FØR RENGØRING:**

- **Afbryd strømmen:** Træk strømforsyningskablet ud før rengøring.
- **Rengøringsvejledning:** Fjern støv fra overfladen med en let fugtig klud. Hold elektriske komponenter tørre og væk fra væsker.
- **Kabel- og stiksikkerhed:** Undgå at beskadige tilslutningskablet, og hold stikket fastgjort i en sikker position.
- **Bortskaffelse af komponenter:** Styreboksen indeholder elektroniske komponenter, metaldele, plastdele og ledninger. Disse må ikke bortskaffes som husholdningsaffald.
- **Kontrol af montering:** Sørg for, at produktet er monteret korrekt før brug.
- **Brugsanvisning:** Læs vejledningen, så du forstår alle produktets funktioner og indstillinger.

- **Advarsel om børns sikkerhed:** Børn skal holdes væk fra bordet, styreenhederne og betjeningspanelerne. Producenten er ikke ansvarlig for skader forårsaget af børns uforudsigelige handlinger.
- **Bemærkning om støj:** Svag støj fra multikileremmen eller bremsesystemet er normal og påvirker ikke produktets funktion.
- **Rengøringsmidler:** Brug ikke ætsende eller slibende rengøringsmidler. Bortskaf rengøringsopløsninger på en miljømæssigt forsvarlig måde.
- **Kendskab til risici:** Brugere skal kende de mulige risici ved produktet. Børn eller personer med kognitive funktionsnedsættelser må ikke bruge produktet uden opsyn.
- **Advarsel om beskadiget kabel:** Hvis strømforsyningskablet er beskadiget, skal det udskiftes af producenten eller en kvalificeret fagperson for at undgå personskade.
- **Kvælningsfare:** Emballagematerialer kan udgøre en kvælningsfare og må ikke bruges som legetøj.
- **Gem emballagen:** Gem originalemballagen til eventuel senere transport.

**GENANVENDELSE OG BORTSKAFFELSE:**

**Korrekt bortskaffelse:** Produktet må ikke bortskaffes med almindeligt husholdningsaffald. Det bør genanvendes for at beskytte miljøet. Brug lokale genbrugsfaciliteter, eller kontakt forhandleren eller producenten for hjælp til genanvendelse.

Læs denne meddelelse omhyggeligt, og gem den til senere brug.

# Ελληνικά

Οδηγίες συναρμολόγησης και χρήσης

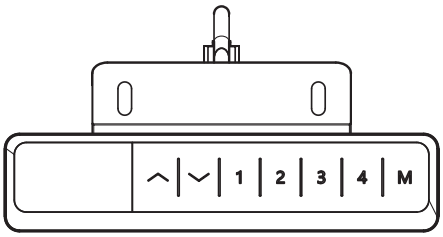


## Επαναφορά: πρώτη χρήση, διακοπή ρεύματος ή ένδειξη rES

Κρατήστε πατημένο το πλήκτρο καθόδου ώσπου το γραφείο να κατέβει πλήρως και να εμφανιστεί το ύψος. Απομακρύνετε εμπόδια από όλη τη διαδρομή· μην βασίζεστε σε αποθηκευμένο ελάχιστο ύψος κατά την επαναφορά. Αφήστε χαλαρά τα καλώδια και ελέγξτε έπειτα το ελάχιστο ύψος πριν από τη χρήση.

## Ρύθμιση ύψους

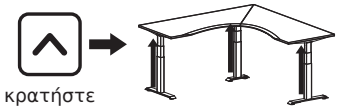

Κρατήστε πατημένο το πλήκτρο ανόδου ή καθόδου· το γραφείο σταματά όταν το αφήσετε. Κρατήστε ελεύθερη τη διαδρομή της επιφάνειας.

## Αποθήκευση ύψους

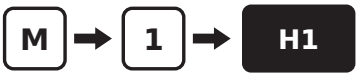


Μετακινήστε το γραφείο στο επιθυμητό ύψος, πατήστε M και έπειτα ένα πλήκτρο από 1 έως 4: εμφανίζεται H1 έως H4. Αργότερα, πατώντας αυτό το πλήκτρο (κρατώντας το στη λειτουργία συνεχούς πίεσης), το γραφείο επιστρέφει στο αποθηκευμένο ύψος.

## Κλείδωμα για παιδιά

Κρατήστε μαζί τα πλήκτρα ανόδου και καθόδου για 5 δευτερόλεπτα για να κλειδώσουν τα πλήκτρα· εμφανίζεται Loc. Επαναλάβετε για ξεκλείδωμα.

## Μενού ρυθμίσεων

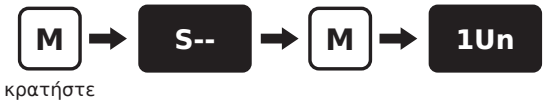


Κρατήστε M ώσπου να εμφανιστεί S-- και πατήστε M. Επιλέξτε ρύθμιση με άνοδο/κάθοδο. Το M την ανοίγει και επιβεβαιώνει την τιμή· το πλήκτρο 1 επιστρέφει πίσω. Το ύψος επανεμφανίζεται δύο δευτερόλεπτα μετά την επιβεβαίωση.

# Ρυθμίσεις χειριστηρίου

| Κωδικός | Ρύθμιση | Τιμές, πρώτη η προεπιλεγμένη |
|---|---|---|
| 1Un | Μονάδα ένδειξης | SI = εκατοστά, In = ίντσες. |
| 2br | Φωτεινότητα οθόνης | M = μέτρια, L = χαμηλή, H = υψηλή. |
| 3bE | Ήχος πλήκτρων | OFF, On. |
| 4Fu | Αντισύγκρουση ανόδου | L5 (περίπου 15 kg)· L1 μέγιστη ευαισθησία … L9 ελάχιστη· L0 απενεργοποίηση. |
| 5Fd | Αντισύγκρουση καθόδου | L5 (περίπου 15 kg)· L1 μέγιστη ευαισθησία … L9 ελάχιστη· L0 απενεργοποίηση. |
| 6FS | Ευαισθησία κλίσης | L5 (περίπου 3°)· L1 μέγιστη ευαισθησία … L9 ελάχιστη· L0 απενεργοποίηση. |
| 7SH | Ένδειξη ύψους και όρια διαδρομής | Hib: το εμφανιζόμενο ύψος στη χαμηλότερη θέση· ορίστε το στο μετρημένο ύψος από το δάπεδο έως την επιφάνεια. LiL: νέα κατώτατη θέση. LiH: νέα ανώτατη θέση, τουλάχιστον 10 cm πάνω από το LiL. |
| 8Hc | Λειτουργία κίνησης | 001 συνεχής πίεση: το γραφείο κινείται όσο κρατάτε το πλήκτρο. 002 ένα πάτημα: πατήστε και αφήστε· φτάνει μόνο του στο ύψος. Κάθε πλήκτρο το σταματά. |
| 9St | Υπενθύμιση ορθοστασίας | 0.0H απενεργοποίηση … 9.5H, ανά μισή ώρα. Ο ήχος διαρκεί 30 s· κάθε πλήκτρο τον σταματά. |
| 10H | Υποχώρηση μετά από εμπόδιο | 5 mm … 20 mm. |
| 11r | Εργοστασιακές ρυθμίσεις | FrE: επιβεβαιώστε με M. Έπειτα εμφανίζεται rES· εκτελέστε επαναφορά. |
| 12d | Εργοστασιακή δοκιμή | Παραλείψτε αυτή τη ρύθμιση. |

## Κωδικοί σφάλματος

| Ένδειξη | Σημασία | Ενέργεια |
|---|---|---|
| Hot | Υπέρβαση κύκλου λειτουργίας (2 min ενεργό, 18 min παύση) | Περιμένετε 18 λεπτά ή αποσυνδέστε το καλώδιο ρεύματος ώσπου να σβήσει η οθόνη και συνδέστε το ξανά. |
| rES | Απαιτείται επαναφορά | Κρατήστε πατημένο το πλήκτρο καθόδου ώσπου το γραφείο να κατέβει πλήρως και να εμφανιστεί το ύψος. |
| Loc | Κλειδωμένα πλήκτρα | Κρατήστε μαζί τα πλήκτρα ανόδου και καθόδου για 5 δευτερόλεπτα. |
| E01 | Απαιτείται επαναφορά | Κρατήστε πατημένο το πλήκτρο καθόδου ώσπου το γραφείο να κατέβει πλήρως και να εμφανιστεί το ύψος. |
| E02 | Σφάλμα καλωδίου ή φορτίου | Ελέγξτε ότι όλα τα καλώδια είναι συνδεδεμένα (βήμα 17) και αφαιρέστε βαριά αντικείμενα. Ο κωδικός σβήνει σε 3 δευτερόλεπτα· αλλιώς επικοινωνήστε μαζί μας. |
| E06 | Σφάλμα μοτέρ | Εκτελέστε επαναφορά. |
| E07 | Υπερφόρτωση | Μειώστε το φορτίο· τα 210 kg περιλαμβάνουν την επιφάνεια και όλα τα εξαρτήματα. |
| άλλο | | Αποσυνδέστε το καλώδιο ρεύματος για 10 δευτερόλεπτα, συνδέστε το και εκτελέστε επαναφορά. Αν ο κωδικός επιστρέψει, σημειώστε τον και γράψτε στο hello@ergohide.com. |

# Ορίστε ασφαλές ελάχιστο ύψος

### Αφήστε χώρο για καρέκλες και συρταριέρες

Ορίστε το κατώτερο όριο πριν βάλετε έπιπλα κάτω από το γραφείο. Αφήστε κενό κάτω από το χαμηλότερο κινούμενο τμήμα του πλαισίου ή εξάρτημα, όχι μόνο κάτω από την επιφάνεια.

1. Συγκρίνετε την ένδειξη με το μετρημένο ύψος από το δάπεδο έως την επιφάνεια. Το Hib ρυθμίζει την ένδειξη· το LiL ορίζει το κατώτερο όριο διαδρομής.
2. Κρατήστε M ώσπου να εμφανιστεί S-- και πατήστε M. Επιλέξτε 7SH με άνοδο/κάθοδο και πατήστε M. Επιλέξτε LiL με άνοδο/κάθοδο και πατήστε M.
3. Αυξήστε την τιμή ελάχιστου ύψους με το πλήκτρο ανόδου· πατήστε M για αποθήκευση. Το LiH πρέπει να παραμένει τουλάχιστον 10 cm πάνω από το LiL.
4. Χωρίς εμπόδια, κατεβάστε το γραφείο με συνεχή πίεση (8Hc: 001). Βεβαιωθείτε ότι το ύψος στάσης αφήνει κενό για καρέκλες και συρταριέρες. Ελέγξτε ξανά μετά από αλλαγές επίπλων ή ρυθμίσεων.

**Πριν από κάθε επαναφορά, ελευθερώστε όλη τη διαδρομή. Μην βασίζεστε στο LiL κατά την επαναφορά. Μετά ελέγξτε και, αν χρειάζεται, επαναφέρετε το ελάχιστο ύψος.**

## Η αντισύγκρουση έχει όρια

Η ανίχνευση δεν εγγυάται αποτροπή σύνθλιψης, παγίδευσης ή ζημιάς. Κρατήστε μακριά ανθρώπους, ζώα και αντικείμενα· ποτέ μην τη δοκιμάζετε με το σώμα σας. Το L0 απενεργοποιεί την επιλεγμένη λειτουργία: 4Fu ανίχνευση σύγκρουσης ανόδου, 5Fd καθόδου ή 6FS ανίχνευση κλίσης. Μην απενεργοποιείτε την ανίχνευση για να εξαναγκάσετε το γραφείο να περάσει ένα εμπόδιο.

## Επιτηρείτε κάθε αυτόματη κίνηση

Στη λειτουργία ενός πατήματος (8Hc: 002), η κίνηση συνεχίζεται αφού αφήσετε το πλήκτρο. Παρακολουθείτε όλη την κίνηση και έχετε το χειριστήριο σε απόσταση χειρός· πατήστε οποιοδήποτε πλήκτρο για διακοπή. Ελέγχετε τα κενά με συνεχή πίεση (001).

# Καθίστε. Σηκωθείτε. Κινηθείτε.

Προσαρμόστε την καρέκλα, το γραφείο και την οθόνη στο σώμα σας και στις δύο θέσεις.

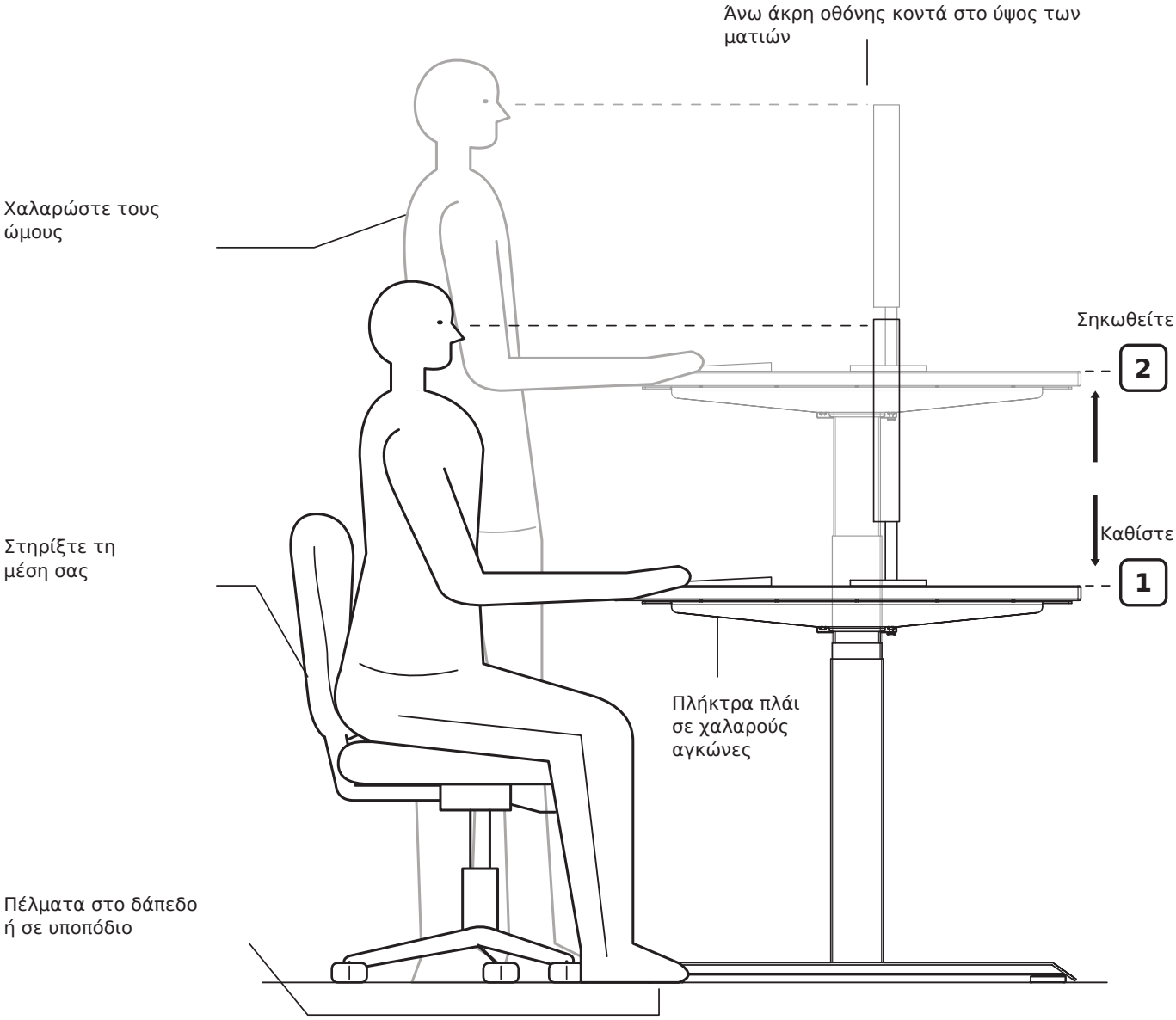


## Αποθηκεύστε τα δύο ύψη σας

M → 1 Καθιστοί

M → 2 Όρθιοι

Αλλάζετε συχνά θέση. Κάντε διαλείμματα για κίνηση μακριά από το γραφείο.

### Βίντεο συναρμολόγησης

https://ergohide.com/assembly/l-shaped-desk

### ergohide.com

hello@ergohide.com

### Εφαρμογή ErgoHide Desk

Το κουτί ελέγχου διαθέτει Bluetooth. Σαρώστε τον κωδικό QR για λήψη της εφαρμογής, η οποία σας δείχνει πώς να συνδέσετε το γραφείο.

https://ergohide.com/app

# Σημείωση:

1. Χρησιμοποιείτε το προϊόν εντός των σωστών τεχνικών παραμέτρων.
2. Κρατήστε το μακριά από υγρά, διαβρωτικά αέρια και χώρους με σκόνη.
3. Επικοινωνήστε μαζί μας αν χρειαστεί.

# Τεχνικά χαρακτηριστικά:

| | |
|---|---|
| Είσοδος: | 110-230 VAC |
| Τάση εξόδου: | 24 VDC |
| Συνολικό όριο φορτίου: | 210 kg, μαζί με την επιφάνεια |
| Πρόσθετο φορτίο: | Περίπου 160 kg· δείτε παρακάτω |
| Μέγιστη ταχύτητα: | 30 mm/s |
| Διαδρομή: | 650 mm |
| Ελάχιστο ύψος πλαισίου: | 600 mm |
| Ελάχιστο ύψος επιφάνειας: | 625 mm με επιφάνεια 25 mm |
| Θερμοκρασία λειτουργίας: | 10-40 °C |
| Κύκλος λειτουργίας: | 2 min. λειτουργία και 18 min. παύση |

Το όριο των 210 kg περιλαμβάνει την επιφάνεια και όλα τα τοποθετημένα εξαρτήματα. Με επιφάνεια περίπου 50 kg, απομένουν περίπου 160 kg για εξαρτήματα και άλλα αντικείμενα. Αφαιρέστε το πραγματικό βάρος επιφάνειας και εξαρτημάτων· μοιράστε το φορτίο ομοιόμορφα.

# Πληροφορίες προϊόντος

Ηλεκτρικό γωνιακό γραφείο ρυθμιζόμενου ύψους με τρία μοτέρ

### Κατασκευαστής

ErgoHide d.o.o.
Kalce 20D
1370 Logatec
Σλοβενία

ergohide.com · hello@ergohide.com

### Ταυτοποίηση και υποστήριξη

Διατηρείτε ευανάγνωστες τις ετικέτες μοντέλου/τύπου και σειριακού αριθμού στο γραφείο, στο κουτί ελέγχου και στο χειριστήριο. Όταν επικοινωνείτε μαζί μας, δώστε αυτά τα στοιχεία και τυχόν κωδικό σφάλματος στο χειριστήριο.

## Ανακύκλωση και απόρριψη

Ο διαγραμμένος τροχήλατος κάδος σημαίνει ότι ο ηλεκτρικός εξοπλισμός συλλέγεται χωριστά από τα οικιακά απορρίμματα. Μην πετάτε το κουτί ελέγχου, το χειριστήριο, τα μοτέρ ή τα ηλεκτρικά καλώδια στα σύμμεικτα οικιακά απορρίμματα.

### Επιστροφή και συλλογή

Χρησιμοποιήστε εξουσιοδοτημένο σημείο συλλογής ηλεκτρικών αποβλήτων ή διαθέσιμο πρόγραμμα επιστροφής καταστήματος. Πριν επιστρέψετε το προϊόν, ρωτήστε την τοπική αρχή ή το hello@ergohide.com για τις επιλογές συλλογής στην περιοχή σας.

### Επαναχρησιμοποίηση και ανάκτηση

Η χωριστή συλλογή βοηθά την επαναχρησιμοποίηση, ανακύκλωση και ανάκτηση υλικών. Η λανθασμένη απόρριψη ηλεκτρικού εξοπλισμού μπορεί να απελευθερώσει ουσίες βλαβερές για ανθρώπους και περιβάλλον. Αποσυνδέστε το γραφείο πριν το αποσυναρμολογήσετε· μην ανοίγετε ηλεκτρικά περιβλήματα. Διαχωρίστε επιφάνεια, μεταλλικά μέρη και συσκευασία σύμφωνα με τους τοπικούς κανόνες συλλογής.

## ΣΗΜΑΝΤΙΚΗ ΣΗΜΕΙΩΣΗ:

- **Ελεύθερη διαδρομή:** Βεβαιωθείτε ότι δεν υπάρχουν εμπόδια στη διαδρομή κίνησης του γραφείου.
- **Θέση επιφάνειας:** Βεβαιωθείτε ότι η επιφάνεια δεν ακουμπά σε τοίχους.
- **Μήκος καλωδίων:** Ελέγξτε ότι όλα τα καλώδια έχουν αρκετό μήκος για τις αλλαγές ύψους.
- **Ασφάλεια παιδιών:** Κρατήστε τα παιδιά μακριά από ηλεκτρικά γραφεία ρυθμιζόμενου ύψους, μονάδες ελέγχου και χειριστήρια για αποφυγή τραυματισμών και ηλεκτροπληξίας.
- **Υγρά:** Κρατήστε όλα τα ηλεκτρικά εξαρτήματα μακριά από υγρά για αποφυγή ζημιών και ηλεκτρικών κινδύνων.
- **Απαγορευμένες ενέργειες:** Μην κάθεστε ή στέκεστε πάνω στο πλαίσιο. Αποφεύγετε να μπουσουλάτε ή να ξαπλώνετε κάτω από το πλαίσιο.
- **Ελάχιστο ύψος:** Ορίστε και ελέγξτε το κατώτερο όριο (7SH: LiL), ώστε πλαίσιο και κινούμενα εξαρτήματα να μην ακουμπούν καρέκλες, συρταριέρες ή άλλα αντικείμενα. Ελέγξτε ξανά μετά από αλλαγή επίπλων ή επαναφορά.
- **Προειδοποίηση εξαρτημάτων:** Μην ανοίγετε κανένα εξάρτημα, ούτε κολόνες, κουτί ελέγχου ή χειριστήριο, καθώς μπορεί να προκληθεί ηλεκτροπληξία.
- **Κύκλος λειτουργίας:** Το γραφείο έχει κύκλο λειτουργίας 10%: 2 λεπτά λειτουργίας και έπειτα 18 λεπτά παύσης.

## ΧΡΗΣΗ ΚΑΙ ΕΥΘΥΝΗ:

- **Προβλεπόμενη χρήση:** Αυτό το γραφείο ρυθμιζόμενου ύψους έχει ηλεκτρικά μοτέρ και προορίζεται μόνο για ξηρούς χώρους εργασίας.
- **Εργονομική χρήση:** Το ύψος ρυθμίζεται ανάλογα με τις εργονομικές ανάγκες. Κάθε άλλη χρήση θεωρείται ακατάλληλη και γίνεται με ευθύνη του χρήστη.
- **Εγγύηση και ευθύνη:** Ο κατασκευαστής δεν αποδέχεται αξιώσεις εγγύησης ούτε ευθύνη για ζημιές από ακατάλληλη χρήση ή λανθασμένο χειρισμό του πλαισίου.

## ΔΙΑΒΑΣΤΕ ΠΡΙΝ ΤΟΝ ΚΑΘΑΡΙΣΜΟ:

- **Αποσύνδεση ρεύματος:** Αποσυνδέστε το καλώδιο τροφοδοσίας πριν τον καθαρισμό.
- **Οδηγίες καθαρισμού:** Καθαρίστε τη σκόνη της επιφάνειας με ελαφρώς νωπό πανί. Κρατήστε τα ηλεκτρικά εξαρτήματα στεγνά και μακριά από υγρά.
- **Καλώδιο και φις:** Μην καταστρέφετε το καλώδιο σύνδεσης και κρατήστε το φις στερεωμένο σε ασφαλή θέση.
- **Απόρριψη εξαρτημάτων:** Το κουτί ελέγχου περιέχει ηλεκτρονικά εξαρτήματα, μεταλλικά και πλαστικά μέρη και σύρματα. Δεν πρέπει να απορρίπτονται ως οικιακά απορρίμματα.
- **Έλεγχος εγκατάστασης:** Βεβαιωθείτε ότι το προϊόν έχει εγκατασταθεί σωστά πριν τη χρήση.

- **Εγχειρίδιο οδηγιών:** Μελετήστε τις οδηγίες για να γνωρίζετε όλες τις λειτουργίες και ρυθμίσεις του προϊόντος.
- **Ασφάλεια παιδιών:** Κρατήστε τα παιδιά μακριά από το γραφείο, τις μονάδες ελέγχου και τα χειριστήρια. Ο κατασκευαστής δεν ευθύνεται για ζημιές από απρόβλεπτες ενέργειες παιδιών.
- **Θόρυβος:** Μικρός θόρυβος από τον πολύσφηνο ιμάντα ή το σύστημα πέδησης είναι φυσιολογικός και δεν επηρεάζει την απόδοση.
- **Υλικά καθαρισμού:** Μη χρησιμοποιείτε διαβρωτικά ή λειαντικά καθαριστικά. Απορρίπτετε τα διαλύματα καθαρισμού με τρόπο φιλικό προς το περιβάλλον.
- **Επίγνωση κινδύνων:** Οι χρήστες πρέπει να γνωρίζουν τους πιθανούς κινδύνους του προϊόντος. Παιδιά ή άτομα με γνωστικές δυσκολίες δεν πρέπει να το χρησιμοποιούν χωρίς επίβλεψη.
- **Φθαρμένο καλώδιο:** Αν το καλώδιο τροφοδοσίας υποστεί ζημιά, πρέπει να αντικατασταθεί από τον κατασκευαστή ή ειδικευμένο τεχνικό για αποφυγή τραυματισμών.
- **Κίνδυνος ασφυξίας:** Τα υλικά συσκευασίας μπορεί να προκαλέσουν ασφυξία και δεν πρέπει να χρησιμοποιούνται ως παιχνίδια.
- **Φύλαξη συσκευασίας:** Κρατήστε την αρχική συσκευασία για μελλοντική μεταφορά, αν χρειαστεί.

## ΑΝΑΚΥΚΛΩΣΗ ΚΑΙ ΑΠΟΡΡΙΨΗ:

**Σωστή απόρριψη:** Μην απορρίπτετε το προϊόν μαζί με τα κοινά οικιακά απορρίμματα. Για προστασία του περιβάλλοντος, ανακυκλώστε το. Χρησιμοποιήστε τοπικά κέντρα ανακύκλωσης ή ζητήστε βοήθεια από τον διανομέα ή τον κατασκευαστή.

Διαβάστε προσεκτικά αυτή τη σημείωση και φυλάξτε την για μελλοντική αναφορά.

# Español

Instrucciones de montaje y uso

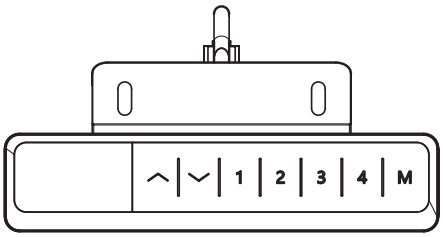


## Reinicio: primer uso, tras un corte de luz o si aparece rES

Mantén pulsada la tecla de bajar hasta que el escritorio llegue abajo del todo y se muestre la altura. Retira los obstáculos de todo el recorrido; no confíes en una altura mínima guardada durante el reinicio. Deja holgura en los cables y comprueba después la altura mínima antes de usarlo.

## Ajuste de altura

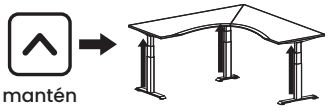


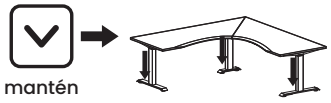


Mantén pulsada la tecla de subir o bajar; el escritorio se detiene al soltarla. Mantén libre el recorrido del tablero.

## Guardar una altura

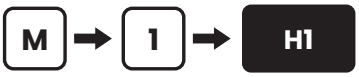


Lleva el escritorio a la altura deseada, pulsa M y después una tecla del 1 al 4: aparecerá H1 a H4. Más tarde, al pulsar esa tecla (manteniéndola pulsada en modo de pulsación continua), el escritorio volverá a la altura guardada.

## Bloqueo infantil

Mantén pulsadas las teclas de subir y bajar a la vez durante 5 segundos para bloquear el teclado; aparecerá Loc. Repite para desbloquearlo.

## Menú de ajustes

Mantén pulsada M hasta que aparezca S-- y después pulsa M. Selecciona un ajuste con subir/bajar. M lo abre y confirma el valor; la tecla 1 vuelve atrás. La altura reaparece dos segundos después de confirmar.

# Ajustes del mando

| Código | Ajuste | Valores, primero el predeterminado |
|---|---|---|
| 1Un | Unidad de pantalla | SI = centímetros, In = pulgadas. |
| 2br | Brillo de pantalla | M = medio, L = bajo, H = alto. |
| 3bE | Sonido de teclas | OFF, On. |
| 4Fu | Anticolisión al subir | L5 (unos 15 kg); L1 máxima sensibilidad … L9 mínima sensibilidad; L0 desactivado. |
| 5Fd | Anticolisión al bajar | L5 (unos 15 kg); L1 máxima sensibilidad … L9 mínima sensibilidad; L0 desactivado. |
| 6FS | Sensibilidad a la inclinación | L5 (unos 3°); L1 máxima sensibilidad … L9 mínima sensibilidad; L0 desactivado. |
| 7SH | Altura mostrada y límites de recorrido | Hib: altura mostrada en la posición más baja; ajústala a la altura medida del suelo al tablero. LiL: nueva posición mínima. LiH: nueva posición máxima, al menos 10 cm por encima de LiL. |
| 8Hc | Modo de movimiento | 001 pulsación continua: se mueve mientras mantienes la tecla pulsada. 002 una pulsación: pulsa y suelta; llega solo a la altura. Cualquier tecla lo detiene. |
| 9St | Recordatorio para levantarse | 0.0H desactivado … 9.5H, en intervalos de media hora. El aviso dura 30 s; cualquier tecla lo silencia. |
| 10H | Retroceso tras un obstáculo | 5 mm … 20 mm. |
| 11r | Restablecer valores de fábrica | FrE: confirma con M. Después aparece rES: realiza el reinicio. |
| 12d | Prueba de fábrica | Omite este ajuste. |

## Códigos de error

| Pantalla | Significado | Qué hacer |
|---|---|---|
| Hot | Ciclo de trabajo superado (2 min activo, 18 min parado) | Espera 18 minutos o desenchufa el cable de alimentación hasta que se apague la pantalla y vuelve a enchufarlo. |
| rES | Reinicio necesario | Mantén pulsada la tecla de bajar hasta que el escritorio llegue abajo del todo y aparezca la altura. |
| Loc | Teclado bloqueado | Mantén pulsadas las teclas de subir y bajar a la vez durante 5 segundos. |
| E01 | Reinicio necesario | Mantén pulsada la tecla de bajar hasta que el escritorio llegue abajo del todo y aparezca la altura. |
| E02 | Fallo de cable o carga | Comprueba que todos los cables estén conectados (paso 17) y retira los objetos pesados. El código desaparece en 3 segundos; si no, contacta con nosotros. |
| E06 | Fallo del motor | Realiza el reinicio. |
| E07 | Sobrecarga | Reduce la carga; los 210 kg incluyen el tablero y todos los accesorios. |
| otro | | Desenchufa el cable de alimentación durante 10 segundos, vuelve a enchufarlo y realiza el reinicio. Si el código reaparece, anótalo y escribe a hello@ergohide.com. |

# Ajusta una altura mínima segura

### Deja espacio para sillas y cajoneras

Ajusta el límite inferior antes de colocar muebles bajo el escritorio. Deja espacio bajo la pieza móvil más baja del bastidor o de los accesorios, no solo bajo el tablero.

1. Compara la altura mostrada con la medida del suelo al tablero. Hib ajusta la pantalla; LiL fija el límite inferior del recorrido.
2. Mantén pulsada M hasta que aparezca S-- y después pulsa M. Selecciona 7SH con subir/bajar y pulsa M. Selecciona LiL con subir/bajar y pulsa M.
3. Usa la tecla de subir para aumentar la altura mínima; pulsa M para guardar. LiH debe quedar al menos 10 cm por encima de LiL.
4. Sin obstáculos, usa el modo de pulsación continua (8Hc: 001) para bajar el escritorio. Comprueba que se detenga dejando espacio para sillas y cajoneras. Revísalo tras cambiar muebles o ajustes.

**Antes de cada reinicio, despeja todo el recorrido. No confíes en LiL durante el reinicio. Después comprueba y, si es necesario, restablece la altura mínima.**

## La anticolisión tiene límites

La detección no garantiza evitar aplastamientos, atrapamientos ni daños. Mantén alejadas a las personas, mascotas y objetos; nunca la pruebes con tu cuerpo. L0 desactiva la función seleccionada: 4Fu detección al subir, 5Fd al bajar o 6FS detección de inclinación. No desactives la detección para forzar el escritorio a superar un obstáculo.

## Vigila cada movimiento automático

En modo de una pulsación (8Hc: 002), el movimiento continúa al soltar la tecla. Vigila todo el movimiento y mantén el mando al alcance; pulsa cualquier tecla para detenerlo. Usa la pulsación continua (001) al comprobar los espacios libres.

# Siéntate. Levántate. Muévete.

Ajusta la silla, el escritorio y la pantalla a tu cuerpo en ambas posiciones.

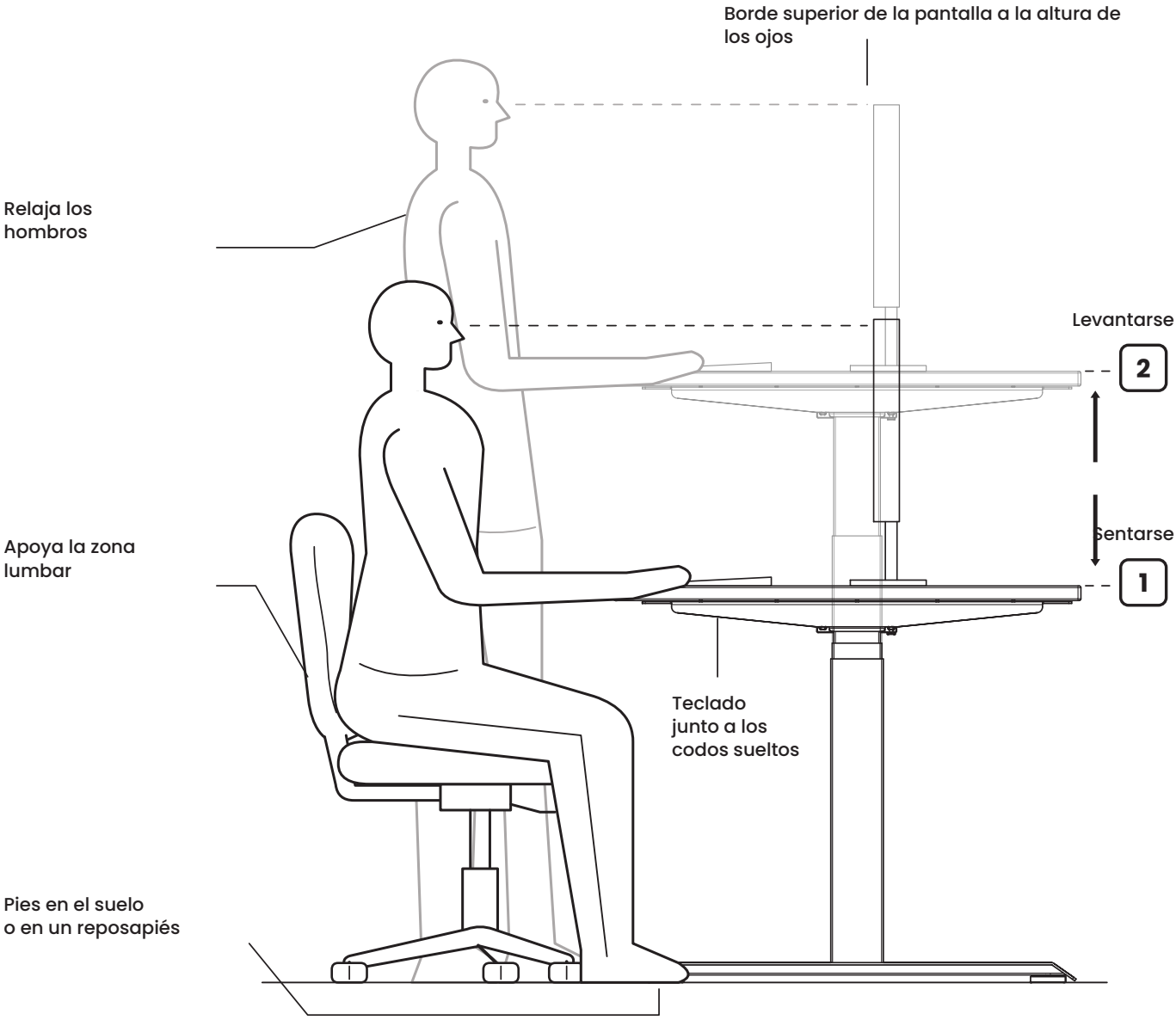


## Guarda tus dos alturas

M → 1 Sentado

M → 2 De pie

Cambia de posición a menudo. Haz pausas para moverte y alejarte del escritorio.

**Vídeo de montaje**

https://ergohide.com/assembly/l-shaped-desk

**ergohide.com**

hello@ergohide.com

**Aplicación ErgoHide Desk**

La caja de control tiene Bluetooth. Escanea el código para descargar la aplicación, que te indica cómo conectar el escritorio.
https://ergohide.com/app

# Aviso:

1. Utiliza este producto dentro de los parámetros técnicos correctos.
2. Mantenlo alejado de líquidos, gases corrosivos y ambientes polvorientos.
3. Contacta con nosotros si es necesario.

# Especificaciones técnicas:

| | |
|---|---|
| Entrada: | 110-230 VAC |
| Tensión de salida: | 24 VDC |
| Capacidad de carga total: | 210 kg, incluido el tablero |
| Carga adicional: | Aprox. 160 kg; consulta abajo |
| Velocidad máxima: | 30 mm/s |
| Recorrido: | 650 mm |
| Altura mínima del bastidor: | 600 mm |
| Altura mínima del tablero: | 625 mm con tablero de 25 mm |
| Temperatura de servicio: | 10-40 °C |
| Ciclo de trabajo: | 2 min. activo y 18 min. parado |

El límite de 210 kg incluye el tablero y todos los accesorios instalados. Con un tablero de unos 50 kg, quedan unos 160 kg para accesorios y otros objetos. Resta el peso real del tablero y los accesorios; distribuye la carga uniformemente.

# Información del producto

Escritorio esquinero eléctrico regulable en altura con tres motores

### Fabricante

ErgoHide d.o.o.
Kalce 20D
1370 Logatec
Eslovenia

ergohide.com · hello@ergohide.com

### Identificación y asistencia

Mantén legibles las etiquetas de modelo/tipo y número de serie del escritorio, la caja de control y el mando. Al contactar con nosotros, facilita estos datos y el código de error que aparezca en el mando.

## Reciclaje y eliminación

El contenedor con ruedas tachado indica que los equipos eléctricos deben recogerse por separado de los residuos domésticos. No deseches la caja de control, el mando, los motores ni los cables eléctricos con los residuos domésticos mezclados.

### Devolución y recogida

Utiliza un punto autorizado de recogida de residuos eléctricos o un servicio disponible de recogida del comercio. Antes de devolver el producto, consulta a tu autoridad local o escribe a hello@ergohide.com sobre las opciones de recogida en tu zona.

### Reutilización y recuperación

La recogida separada facilita la reutilización, el reciclaje y la recuperación de materiales. Desechar mal los equipos eléctricos puede liberar sustancias dañinas para las personas y el medio ambiente. Desenchufa el escritorio antes de desmontarlo; no abras las carcasas eléctricas. Separa el tablero, las piezas metálicas y el embalaje según las normas locales de recogida.

**AVISO IMPORTANTE:**

- **Recorrido libre:** Comprueba que no haya obstáculos en el recorrido del escritorio.
- **Posición del tablero:** Asegúrate de que el tablero no toque ninguna pared.
- **Longitud de los cables:** Comprueba que todos los cables sean suficientemente largos para permitir los cambios de altura.
- **Seguridad infantil:** Mantén a los niños alejados de los escritorios eléctricos regulables, las unidades de control y los mandos para evitar lesiones y descargas eléctricas.
- **Líquidos:** Mantén todos los componentes eléctricos alejados de líquidos para evitar daños y riesgos eléctricos.
- **Acciones prohibidas:** No te sientes ni te pongas de pie sobre el bastidor. Evita gatear o tumbarte debajo del bastidor.
- **Altura mínima:** Ajusta y verifica el límite inferior (7SH: LiL) para que el bastidor y todos los accesorios móviles no toquen sillas, cajoneras ni otros objetos. Revísalo tras cambiar muebles o reiniciar el escritorio.
- **Componentes:** No abras ningún componente, incluidas las columnas, la caja de control o el mando: podrías sufrir una descarga eléctrica.
- **Ciclo de trabajo:** El escritorio tiene un ciclo de trabajo del 10%: 2 minutos de funcionamiento seguidos de 18 minutos de reposo.

**USO Y RESPONSABILIDAD:**

- **Uso previsto:** Este escritorio regulable incorpora motores eléctricos y está destinado exclusivamente a entornos de trabajo secos.
- **Uso ergonómico:** La altura puede ajustarse a las necesidades ergonómicas. Cualquier otro uso se considera inadecuado y se realiza por cuenta y riesgo del usuario.
- **Garantía y responsabilidad:** El fabricante no acepta reclamaciones de garantía ni responsabilidad por daños causados por uso inadecuado o manipulación incorrecta del bastidor.

**LEE ANTES DE LIMPIAR:**

- **Desconexión eléctrica:** Desenchufa el cable de alimentación antes de limpiar.
- **Limpieza:** Limpia el polvo de la superficie con un paño ligeramente húmedo. Mantén los componentes eléctricos secos y alejados de líquidos.
- **Cable y enchufe:** No dañes el cable de conexión y mantén el enchufe sujeto en una posición segura.
- **Eliminación de componentes:** La caja de control contiene componentes electrónicos, piezas metálicas, piezas de plástico y cables. No deben desecharse como residuos domésticos.

- **Comprobación del montaje:** Comprueba que el producto esté instalado correctamente antes de usarlo.
- **Manual de instrucciones:** Familiarízate con las instrucciones para conocer todas las funciones y ajustes del producto.
- **Seguridad infantil:** Mantén a los niños alejados del escritorio, las unidades de control y los mandos. El fabricante no se responsabiliza de los daños causados por acciones imprevisibles de los niños.
- **Ruidos:** Un leve ruido de la correa acanalada o del freno es normal y no afecta al rendimiento del producto.
- **Productos de limpieza:** No uses productos corrosivos ni abrasivos. Desecha las soluciones de limpieza de forma respetuosa con el medio ambiente.
- **Riesgos:** Los usuarios deben conocer los posibles riesgos del producto. Los niños y las personas con dificultades cognitivas no deben usarlo sin supervisión.
- **Cable dañado:** Si el cable de alimentación está dañado, debe sustituirlo el fabricante o un especialista cualificado para evitar lesiones.
- **Riesgo de asfixia:** Los materiales de embalaje pueden causar asfixia y no deben usarse como juguetes.
- **Conservación del embalaje:** Conserva el embalaje original por si lo necesitas para futuros transportes.

**RECICLAJE Y ELIMINACIÓN:**

**Eliminación correcta:** No deseches este producto con los residuos domésticos habituales. Para proteger el medio ambiente, debe reciclarse. Utiliza los centros locales de reciclaje o contacta con el distribuidor o fabricante para obtener ayuda.

Lee este aviso con atención y consérvalo para futuras consultas.

# Eesti

Kokkupaneku- ja kasutusjuhend

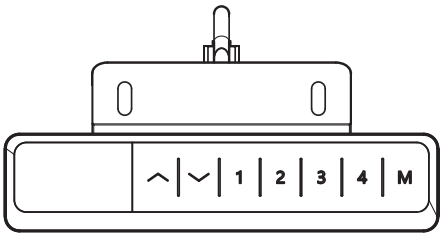


## Lähtestamine — esmakasutusel, pärast voolukatkestust või kui ekraanil on rES

rES → ∨ (hoia) → 62.5

Hoia allanuppu all, kuni laud on liikunud täiesti alla ja ekraan näitab kõrgust. Eemalda takistused kogu liikumisteelt; ära looda lähtestamisel salvestatud miinimumkõrgusele. Jäta kaablitele lõtku ning kontrolli enne kasutamist miinimumkõrguse seadet.

## Kõrguse reguleerimine

∧ (hoia) → 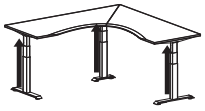

∨ (hoia) → 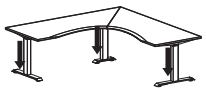

Hoia üles- või allanuppu all; laud peatub nupu vabastamisel. Hoia lauaplaadi liikumistee vaba.

## Kõrguse salvestamine

M → 1 → H1

Liiguta laud soovitud kõrgusele, vajuta M ja seejärel üht nuppudest 1 kuni 4: ekraan näitab H1 kuni H4. Hiljem viib selle nupu vajutamine laua salvestatud kõrgusele (pideva vajutuse režiimis hoia nuppu all).

## Lapselukk

∧ + ∨ (hoia 5 s) → Loc → ∧ + ∨ (hoia 5 s) → 🔓

Nuppude lukustamiseks hoia üles- ja allanuppu korraga all 5 sekundit; ekraan näitab Loc. Avamiseks korda toimingut.

## Seadete menüü

M (hoia) → S-- → M → 1Un

Hoia M all, kuni ilmub S--, ja vajuta seejärel M. Vali seade üles/alla-nuppudega. M avab selle ja kinnitab väärtuse; nupp 1 viib tagasi. Kõrgus ilmub uuesti kaks sekundit pärast kinnitamist.

# Juhtpaneeli seaded

| Kood | Seade | Väärtused, vaikeväärtus esimesena |
|---|---|---|
| 1Un | Kuvaühik | SI = sentimeetrid, In = tollid. |
| 2br | Ekraani heledus | M = keskmine, L = madal, H = kõrge. |
| 3bE | Nupuheli | OFF, On. |
| 4Fu | Kokkupõrkekaitse üles | L5 (umbes 15 kg); L1 kõige tundlikum … L9 kõige vähem tundlik; L0 väljas. |
| 5Fd | Kokkupõrkekaitse alla | L5 (umbes 15 kg); L1 kõige tundlikum … L9 kõige vähem tundlik; L0 väljas. |
| 6FS | Kaldekaitse tundlikkus | L5 (umbes 3°); L1 kõige tundlikum … L9 kõige vähem tundlik; L0 väljas. |
| 7SH | Kõrgusnäit ja liikumispiirid | Hib: ekraanil kuvatav kõrgus alumises asendis — määra mõõdetud kõrgus põrandast lauaplaadini. LiL: uus alumine asend. LiH: uus ülemine asend, vähemalt 10 cm üle LiL-i. |
| 8Hc | Liikumisrežiim | 001 pidev vajutus: laud liigub, kuni hoiad nuppu all. 002 üks vajutus: vajuta ja vabasta, laud liigub ise kõrgusele; iga nupp peatab selle. |
| 9St | Püstitõusmise meeldetuletus | 0.0H väljas … 9.5H, pooletunniste sammudega. Helisignaal kestab 30 s; iga nupp vaigistab selle. |
| 10H | Tagasiliikumine takistuselt | 5 mm … 20 mm. |
| 11r | Tehaseseadete taastamine | FrE: kinnita M-ga. Seejärel näitab ekraan rES — tee lähtestamine. |
| 12d | Tehasekatse | Jäta see seade vahele. |

## Veakoodid

| Ekraan | Tähendus | Mida teha |
|---|---|---|
| Hot | Töötsükkel ületatud (2 min tööd, 18 min pausi) | Oota 18 minutit või eemalda toitejuhe, kuni ekraan kustub, ja ühenda see uuesti. |
| rES | Vajalik lähtestamine | Hoia allanuppu all, kuni laud on täiesti all ja kõrgus kuvatakse. |
| Loc | Nupud lukustatud | Hoia üles- ja allanuppu korraga all 5 sekundit. |
| E01 | Vajalik lähtestamine | Hoia allanuppu all, kuni laud on täiesti all ja kõrgus kuvatakse. |
| E02 | Kaabli- või koormusviga | Kontrolli, et kõik kaablid on ühendatud (samm 17), ja eemalda laualt rasked esemed. Kood kaob 3 sekundi jooksul — kui ei kao, võta meiega ühendust. |
| E06 | Mootoririke | Tee lähtestamine. |
| E07 | Ülekoormus | Vähenda koormust; 210 kg hõlmab lauaplaati ja kõiki tarvikuid. |
| muu | | Eemalda toitejuhe 10 sekundiks, ühenda uuesti ja tee lähtestamine. Kui kood ilmub uuesti, märgi see üles ja kirjuta aadressile hello@ergohide.com. |

# Määra ohutu miinimumkõrgus

### Jäta toolidele ja sahtlitele ruumi

Määra alumine liikumispiir enne mööbli paigutamist laua alla. Jäta vaba ruumi kõige madalama liikuva raamiosa või tarviku alla, mitte ainult lauaplaadi alla.

1. Võrdle kuvatud kõrgust mõõdetud kõrgusega põrandast lauaplaadini. Hib reguleerib näitu; LiL määrab alumise liikumispiiri.
2. Hoia M all, kuni ilmub S--, ja vajuta M. Vali üles/alla-nuppudega 7SH ja vajuta M. Vali üles/alla-nuppudega LiL ja vajuta M.
3. Suurenda miinimumkõrguse väärtust ülesnupuga; salvesta M-ga. LiH peab jääma vähemalt 10 cm üle LiL-i.
4. Eemalda takistused ja langeta laud pideva vajutuse režiimis (8Hc: 001). Veendu, et peatumiskõrgus jätab toolidele ja sahtlitele ruumi. Kontrolli uuesti pärast mööbli või seadete muutmist.

**Enne iga lähtestamist vabasta kogu liikumistee. Ära looda lähtestamisel LiL-ile. Seejärel kontrolli miinimumkõrgust ja vajaduse korral taasta see.**

## Kokkupõrkekaitsel on piirangud

Tuvastus ei taga kaitset muljumise, kinnijäämise ega kahjustuste eest. Hoia inimesed, lemmikloomad ja esemed eemal; ära katseta kunagi oma kehaga. L0 lülitab valitud funktsiooni välja: 4Fu kokkupõrke tuvastus üles liikudes, 5Fd kokkupõrke tuvastus alla liikudes või 6FS kalde tuvastus. Ära lülita tuvastust välja, et sundida lauda takistusest mööduma.

## Jälgi iga automaatset liikumist

Ühe vajutuse režiimis (8Hc: 002) jätkub liikumine pärast nupu vabastamist. Jälgi kogu liikumist ja püsi juhtpaneeli käeulatuses; peatumiseks vajuta mis tahes nuppu. Vaba ruumi kontrollides kasuta pideva vajutuse režiimi (001).

# Istu. Seisa. Liigu.

Sea tool, laud ja ekraan endale sobivaks mõlemas asendis.

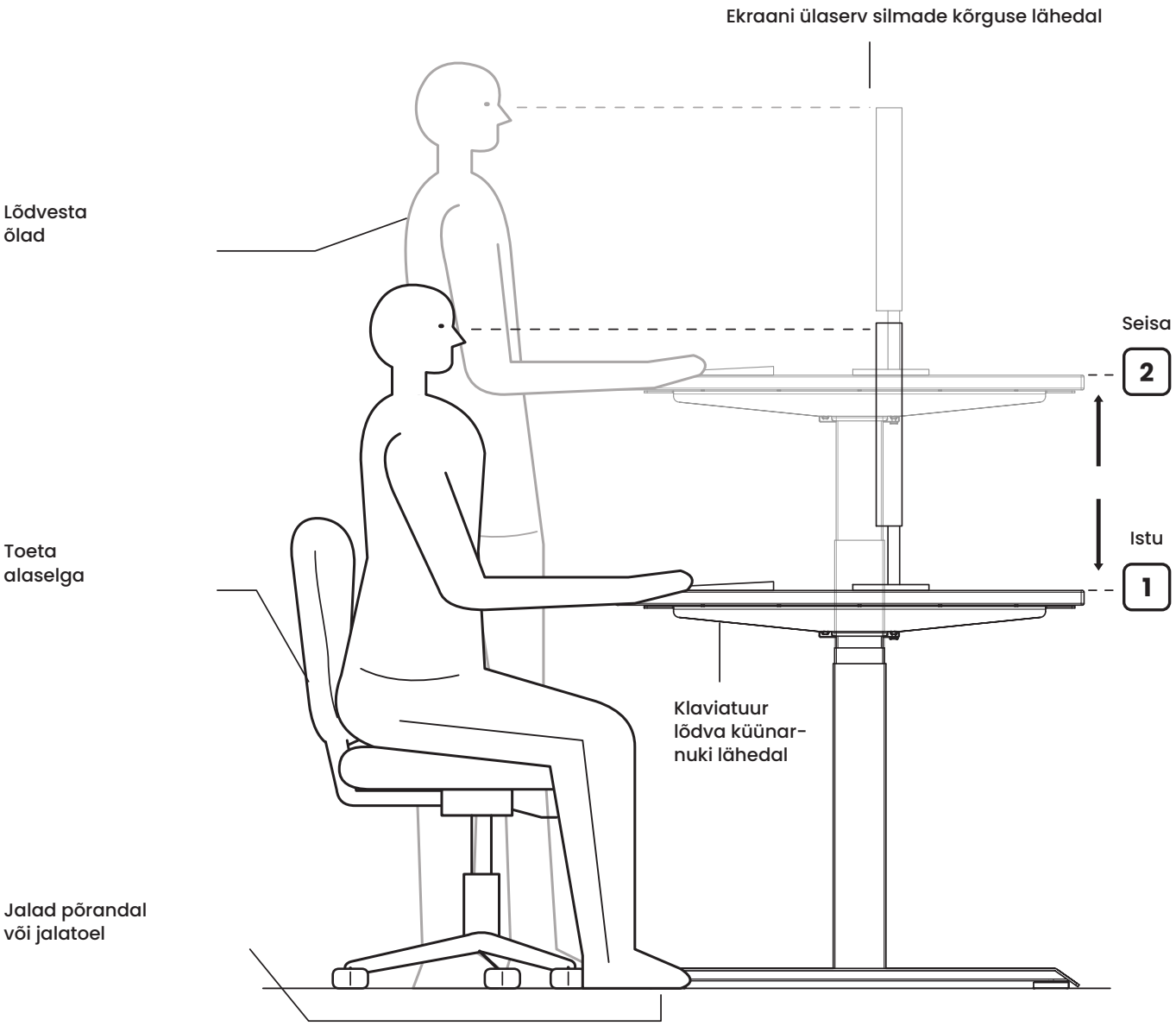


## Salvesta oma kaks kõrgust

M → 1 Istudes

M → 2 Seistes

Vaheta sageli asendit. Tee pause ja liigu lauast eemale.

**Koostevideo**

https://ergohide.com/assembly/l-shaped-desk

**ergohide.com**

hello@ergohide.com

**Rakendus ErgoHide Desk**

Juhtplokil on Bluetooth. Skanni QR-kood ja laadi alla rakendus, mis näitab, kuidas laud ühendada.
https://ergohide.com/app

# Märkus:

1. Toodet tuleb kasutada õigete tehniliste parameetrite piires.
2. Hoia eemal vedelikest, söövitavatest gaasidest ja tolmusest keskkonnast.
3. Vajaduse korral võta meiega ühendust.

# Tehnilised andmed:

| | |
|---|---|
| Sisend: | 110-230 VAC |
| Väljundpinge: | 24 VDC |
| Kogu kandevõime: | 210 kg, koos lauaplaadiga |
| Lisakoormus: | Umbes 160 kg; vt allpool |
| Suurim kiirus: | 30 mm/s |
| Käigupikkus: | 650 mm |
| Raami miinimumkõrgus: | 600 mm |
| Lauaplaadi miinimumkõrgus: | 625 mm 25 mm lauaplaadiga |
| Töötemperatuur: | 10-40 °C |
| Töötsükkel: | 2 min. tööd ja 18 min. pausi |

210 kg piir hõlmab lauaplaati ja kõiki paigaldatud tarvikuid. Umbes 50 kg lauaplaadi puhul jääb tarvikute ja muude esemete jaoks umbes 160 kg. Lahuta lauaplaadi ja tarvikute tegelik kaal; jaota koormus ühtlaselt.

# Tooteteave

Kolme mootoriga elektriline reguleeritava kõrgusega nurgalaud

### Tootja

ErgoHide d.o.o.
Kalce 20D
1370 Logatec
Sloveenia

ergohide.com · hello@ergohide.com

### Toote tuvastamine ja tugi

Hoia laua, juhtploki ja juhtpaneeli mudeli/tüübi ning seerianumbri sildid loetavana. Meiega ühendust võttes esita need andmed ja juhtpaneelil kuvatav veakood, kui see on olemas.

## Ringlussevõtt ja kõrvaldamine

Läbikriipsutatud ratastega prügikast tähendab, et elektriseadmeid tuleb koguda olmejäätmetest eraldi. Ära pane juhtplokki, juhtpaneeli, mootoreid ega elektrikaableid segaolmejäätmetesse.

### Tagastamine ja kogumine

Kasuta volitatud elektrijäätmete kogumispunkti või olemasolevat edasimüüja tagasivõtusüsteemi. Enne toote tagastamist küsi kohalikult omavalitsuselt või aadressilt hello@ergohide.com nõu oma piirkonna kogumisvõimaluste kohta.

### Korduskasutus ja taaskasutamine

Liigiti kogumine toetab materjalide korduskasutust, ringlussevõttu ja taaskasutamist. Elektriseadmete vale kõrvaldamine võib vabastada inimestele ja keskkonnale kahjulikke aineid. Enne lahtivõtmist eemalda laua toitejuhe; ära ava elektriosi sisaldavaid korpusi. Sorteeri lauaplaat, metallosad ja pakend kohalike kogumisreeglite järgi.

**OLULINE TEADE:**

- **Vaba liikumistee:** Veendu, et laua liikumisteel ei ole takistusi.
- **Lauaplaadi paigutus:** Veendu, et lauaplaat ei puutu kokku ühegi seinaga.
- **Juhtmete pikkuse kontroll:** Kontrolli, et kõik juhtmed on piisavalt pikad laua kõrguse muutmiseks.
- **Laste ohutuse hoiatus:** Vigastuste ja elektrilöögi vältimiseks hoia lapsed eemal elektrilistest reguleeritava kõrgusega laudadest, juhtplokkidest ja juhtpaneelidest.
- **Ohutus vedelike läheduses:** Kahjustuste ja elektriohtude vältimiseks hoia kõik elektriosad vedelikest eemal.
- **Keelatud tegevused:** Ära istu ega seisa laua raamil. Väldi laua raami all roomamist või lamamist.
- **Miinimumkõrgus:** Määra ja kontrolli alumist liikumispiiri (7SH: LiL), et raam ja kõik liikuvad tarvikud jääksid toolidest, sahtlitest ja muudest esemetest eemale. Kontrolli uuesti pärast mööbli vahetamist või laua lähtestamist.
- **Osade avamise hoiatus:** Ära ava ühtegi osa, sealhulgas sambaid, juhtplokki ega juhtpaneeli, sest see võib põhjustada elektrilöögi.
- **Töötsükli märkus:** Laua töötsükkel on 10% — see tähendab 2 minutit tööd, millele järgneb 18 minutit pausi.

**KASUTAMINE JA VASTUTUS:**

- **Ettenähtud kasutus:** Sellel reguleeritava kõrgusega laual on elektrimootorid ning see on mõeldud ainult kuiva töökeskkonda.
- **Ergonoomiline kasutus:** Laua kõrgust saab reguleerida ergonoomiliste vajaduste järgi. Igasugune muu kasutus on ebaõige ja toimub kasutaja enda vastutusel.
- **Garantii ja vastutus:** Tootja ei aktsepteeri garantiinõudeid ega vastuta kahjude eest, mis tulenevad laua raami ebaõigest kasutamisest või käsitsemisest.

**LOE ENNE PUHASTAMIST:**

- **Toite lahutamine:** Enne puhastamist eemalda toitejuhe vooluvõrgust.
- **Puhastusjuhised:** Puhasta pinnatolm kergelt niiske lapiga. Hoia elektriosad kuivad ja vedelikest eemal.
- **Juhtme ja pistiku ohutus:** Ära kahjusta ühendusjuhet ning hoia pistik kindlalt ohutus asendis.
- **Osade kõrvaldamine:** Juhtplokk sisaldab elektroonikakomponente, metallosi, plastosi ja juhtmeid. Neid ei tohi kõrvaldada olmejäätmetena.
- **Paigalduse kontroll:** Veendu enne kasutamist, et toode on õigesti paigaldatud.
- **Kasutusjuhend:** Tutvu juhistega, et mõista toote kõiki funktsioone ja seadeid.

- **Laste ohutuse hoiatus:** Lapsed tuleb hoida lauast, juhtplokkidest ja juhtpaneelidest eemal. Tootja ei vastuta laste ettearvamatu tegevuse põhjustatud kahjude eest.
- **Müra märkus:** Mitmikkiilrihma või pidurisüsteemi nõrk müra on normaalne ega mõjuta toote toimimist.
- **Puhastusvahendid:** Ära kasuta söövitavaid ega abrasiivseid puhastusvahendeid. Kõrvalda puhastuslahused keskkonnahoidlikult.
- **Riskide teadvustamine:** Kasutajad peavad olema teadlikud tootega seotud võimalikest riskidest. Lapsed või kognitiivsete häiretega inimesed ei tohiks toodet kasutada järelevalveta.
- **Kahjustatud juhtme hoiatus:** Kui toitejuhe on kahjustatud, peab vigastuste vältimiseks selle välja vahetama tootja või kvalifitseeritud spetsialist.
- **Lämbumisoht:** Pakkematerjalid võivad põhjustada lämbumisohtu ja neid ei tohi kasutada mänguasjadena.
- **Pakendi säilitamine:** Hoia originaalpakend vajaduse korral edaspidiseks transportimiseks alles.

**RINGLUSSEVÕTT JA KÕRVALDAMINE:**

**Õige kõrvaldamine:** Toodet ei tohi kõrvaldada tavaliste olmejäätmete hulgas. Keskkonna kaitseks tuleb see ringlusse võtta. Kasuta kohalikke ringlussevõtukohti või pöördu ringlussevõtuabi saamiseks edasimüüja või tootja poole.

Loe see teade hoolikalt läbi ja hoia edaspidiseks alles.

# Suomi

Kokoamis- ja käyttöohjeet

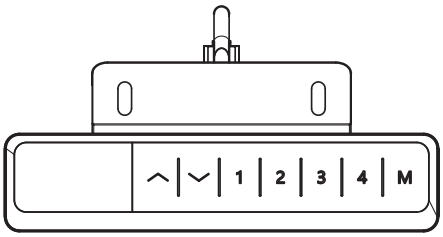


## Nollaus — ennen ensikäyttöä, sähkökatkon jälkeen tai kun näytössä on rES

Pidä alas-painiketta painettuna, kunnes pöytä on alimmassa asennossa ja näytössä näkyy korkeus. Poista esteet koko liikealueelta; älä luota tallennettuun vähimmäiskorkeuteen nollauksen aikana. Jätä kaapeleihin löysää ja tarkista vähimmäiskorkeuden asetus ennen käyttöä.

## Korkeuden säätö

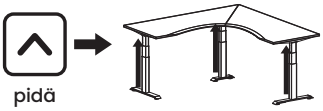

Pidä ylös- tai alas-painiketta painettuna; pöytä pysähtyy, kun vapautat painikkeen. Pidä pöytälevyn liikealue esteettömänä.

## Korkeuden tallennus

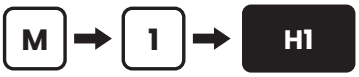


Siirrä pöytä haluamaasi korkeuteen, paina M ja sitten jotakin painikkeista 1–4: näytössä näkyy H1–H4. Myöhemmin painikkeen painaminen palauttaa pöydän tallennettuun korkeuteen (pidä painiketta painettuna jatkuvan painamisen tilassa).

## Lapsilukko

Lukitse painikkeet pitämällä ylös- ja alas-painiketta painettuina yhtä aikaa 5 sekuntia; näytössä näkyy Loc. Avaa lukitus samalla tavalla.

## Asetusvalikko

Pidä M painettuna, kunnes S-- näkyy, ja paina sitten M. Valitse asetus ylös/alas-painikkeilla. M avaa asetuksen ja vahvistaa arvon; painike 1 palaa takaisin. Korkeus näkyy jälleen kahden sekunnin kuluttua vahvistuksesta.

# Ohjauspaneelin asetukset

| Koodi | Asetus | Arvot, oletus ensin |
|---|---|---|
| 1Un | Näytön yksikkö | SI = senttimetrit, In = tuumat. |
| 2br | Näytön kirkkaus | M = keskitaso, L = matala, H = korkea. |
| 3bE | Painikeääni | OFF, On. |
| 4Fu | Törmäyssuoja ylöspäin | L5 (noin 15 kg); L1 herkin … L9 vähiten herkkä; L0 pois. |
| 5Fd | Törmäyssuoja alaspäin | L5 (noin 15 kg); L1 herkin … L9 vähiten herkkä; L0 pois. |
| 6FS | Kallistussuojan herkkyys | L5 (noin 3°); L1 herkin … L9 vähiten herkkä; L0 pois. |
| 7SH | Korkeusnäyttö ja liikerajat | Hib: näytön korkeus alimmassa asennossa — aseta mitattu korkeus lattiasta pöytälevyyn. LiL: uusi alin asento. LiH: uusi ylin asento, vähintään 10 cm LiL-arvon yläpuolella. |
| 8Hc | Liiketila | 001 jatkuva painaminen: pöytä liikkuu, kun pidät painiketta painettuna. 002 kertapainallus: paina ja vapauta, niin pöytä siirtyy korkeuteen itsestään; mikä tahansa painike pysäyttää sen. |
| 9St | Seisomismuistutus | 0.0H pois … 9.5H, puolen tunnin välein. Äänimerkki kestää 30 s; mikä tahansa painike vaimentaa sen. |
| 10H | Palautusmatka esteestä | 5 mm … 20 mm. |
| 11r | Tehdasasetusten palautus | FrE: vahvista painikkeella M. Näyttöön tulee rES — suorita nollaus. |
| 12d | Tehdastesti | Ohita tämä asetus. |

## Virhekoodit

| Näyttö | Merkitys | Toimi näin |
|---|---|---|
| Hot | Käyttöjakso ylitetty (2 min käyttöä, 18 min lepoa) | Odota 18 minuuttia tai irrota virtajohto, kunnes näyttö sammuu, ja kytke se uudelleen. |
| rES | Nollaus vaaditaan | Pidä alas-painiketta painettuna, kunnes pöytä on täysin alhaalla ja korkeus näkyy. |
| Loc | Painikkeet lukittu | Pidä ylös- ja alas-painiketta painettuina yhtä aikaa 5 sekuntia. |
| E01 | Nollaus vaaditaan | Pidä alas-painiketta painettuna, kunnes pöytä on täysin alhaalla ja korkeus näkyy. |
| E02 | Kaapeli- tai kuormitusvirhe | Tarkista, että kaikki kaapelit on kytketty (vaihe 17), ja poista raskaat esineet pöydältä. Koodi poistuu 3 sekunnissa — jos ei, ota yhteyttä meihin. |
| E06 | Moottorivika | Suorita nollaus. |
| E07 | Ylikuormitus | Vähennä kuormaa; 210 kg sisältää pöytälevyn ja kaikki lisävarusteet. |
| muu | | Irrota virtajohto 10 sekunniksi, kytke se ja suorita nollaus. Jos koodi palaa, merkitse se muistiin ja kirjoita osoitteeseen hello@ergohide.com. |

# Aseta turvallinen vähimmäiskorkeus

### Jätä tilaa tuoleille ja laatikostoille

Aseta alaraja ennen kuin sijoitat kalusteita pöydän alle. Jätä vapaata tilaa alimman liikkuvan rungon osan tai lisävarusteen alle, ei vain pöytälevyn alle.

1. Vertaa näytössä näkyvää korkeutta mitattuun korkeuteen lattiasta pöytälevyyn. Hib muuttaa näyttöä; LiL asettaa liikkeen alarajan.
2. Pidä M painettuna, kunnes S-- näkyy, ja paina M. Valitse 7SH ylös/alas-painikkeilla ja paina M. Valitse LiL ylös/alas-painikkeilla ja paina M.
3. Suurenna vähimmäiskorkeuden arvoa ylös-painikkeella; tallenna painamalla M. LiH-arvon on pysyttävä vähintään 10 cm LiL-arvon yläpuolella.
4. Poista esteet ja laske pöytää jatkuvan painamisen tilassa (8Hc: 001). Varmista, että pysähtymiskorkeus jättää tilaa tuoleille ja laatikostoille. Tarkista uudelleen, kun vaihdat kalusteita tai asetuksia.

**Tyhjennä koko liikealue ennen jokaista nollausta. Älä luota LiL-asetukseen nollauksen aikana. Tarkista vähimmäiskorkeus sen jälkeen ja palauta se tarvittaessa.**

## Törmäyssuojalla on rajoituksensa

Tunnistus ei takaa suojaa murskautumiselta, puristuksiin jäämiseltä tai vaurioilta. Pidä ihmiset, lemmikit ja esineet poissa liikealueelta; älä koskaan testaa kehollasi. L0 poistaa valitun toiminnon käytöstä: 4Fu törmäystunnistus ylöspäin, 5Fd törmäystunnistus alaspäin tai 6FS kallistuksen tunnistus. Älä poista tunnistusta käytöstä pakottaaksesi pöydän esteen ohi.

## Valvo jokaista automaattista liikettä

Kertapainallustilassa (8Hc: 002) liike jatkuu painikkeen vapauttamisen jälkeen. Valvo koko liikettä ja pysy ohjauspaneelin ulottuvilla; pysäytä painamalla mitä tahansa painiketta. Käytä jatkuvan painamisen tilaa (001), kun tarkistat vapaita välejä.

# Istu. Seiso. Liiku.

Säädä tuoli, pöytä ja näyttö itsellesi sopiviksi molemmissa asennoissa.

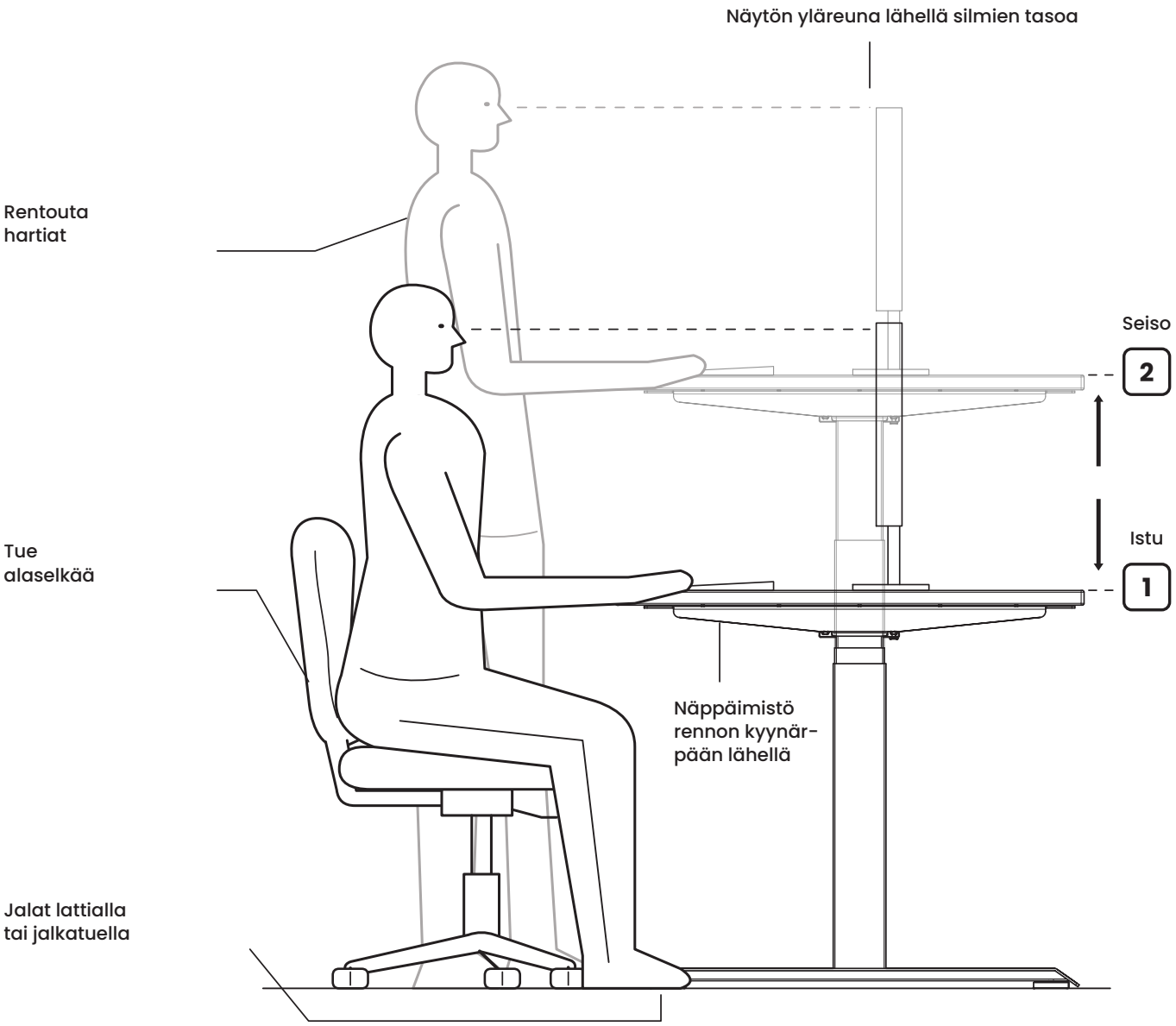


## Tallenna kaksi korkeuttasi

M → 1 Istuen

M → 2 Seisten

Vaihda asentoa usein. Pidä taukoja ja liiku poispäin pöydän äärestä.

ErgoHide

**Asennusvideo**

https://ergohide.com/assembly/l-shaped-desk

**ergohide.com**

hello@ergohide.com

**ErgoHide Desk -sovellus**

Ohjainkotelossa on Bluetooth. Lataa sovellus skannaamalla koodi. Sovellus näyttää, miten yhdistät pöydän.
https://ergohide.com/app

# Huomio:

1. Tuotetta on käytettävä oikeiden teknisten parametrien mukaisesti.
2. Pidä tuote erossa nesteistä, syövyttävistä kaasuista ja pölyisistä ympäristöistä.
3. Ota meihin tarvittaessa yhteyttä.

# Tekniset tiedot:

| | |
|---|---|
| Tulojännite: | 110-230 VAC |
| Lähtöjännite: | 24 VDC |
| Kokonaiskantavuus: | 210 kg, sisältää pöytälevyn |
| Lisäkuorma: | Noin 160 kg; katso alta |
| Enimmäisnopeus: | 30 mm/s |
| Iskunpituus: | 650 mm |
| Rungon vähimmäiskorkeus: | 600 mm |
| Pöytälevyn vähimmäiskorkeus: | 625 mm, kun pöytälevy on 25 mm |
| Käyttölämpötila: | 10-40 °C |
| Käyttöjakso: | 2 min. käyttöä ja 18 min. lepoa |

210 kg:n raja sisältää pöytälevyn ja kaikki asennetut lisävarusteet. Noin 50 kg painavan pöytälevyn kanssa lisävarusteille ja muille esineille jää noin 160 kg. Vähennä pöytälevyn ja lisävarusteiden todelliset painot; jaa kuorma tasaisesti.

# Tuotetiedot

Sähköisesti korkeussäädettävä kulmapöytä kolmella moottorilla

### Valmistaja

ErgoHide d.o.o.
Kalce 20D
1370 Logatec
Slovenia

ergohide.com · hello@ergohide.com

### Tuotteen tunnistetiedot ja tuki

Pidä pöydän, ohjainkotelon ja ohjauspaneelin malli-/tyyppi- ja sarjanumerotarrat luettavina. Kun otat yhteyttä meihin, ilmoita nämä tiedot sekä ohjauspaneelissa mahdollisesti näkyvä virhekoodi.

## Kierrätys ja hävittäminen

Yliviivattu pyörällinen jäteastia tarkoittaa, että sähkölaitteet on kerättävä erillään kotitalousjätteestä. Älä laita ohjainkoteloa, ohjauspaneelia, moottoreita tai sähkökaapeleita kotitalouden sekajätteeseen.

### Palautus ja keräys

Käytä hyväksyttyä sähköromun keräyspistettä tai saatavilla olevaa jälleenmyyjän palautusjärjestelmää. Kysy paikallisilta viranomaisilta tai osoitteesta hello@ergohide.com alueesi keräysvaihtoehdoista ennen tuotteen palauttamista.

### Uudelleenkäyttö ja hyödyntäminen

Erilliskeräys tukee materiaalien uudelleenkäyttöä, kierrätystä ja hyödyntämistä. Sähkölaitteiden virheellinen hävittäminen voi vapauttaa ihmisille ja ympäristölle haitallisia aineita. Irrota pöytä sähköverkosta ennen purkamista; älä avaa sähköosia sisältäviä koteloita. Lajittele pöytälevy, metalliosat ja pakkaukset paikallisten keräysohjeiden mukaan.

**TÄRKEÄ HUOMAUTUS:**

- **Esteetön liikealue:** Varmista, ettei pöydän liikealueella ole esteitä.
- **Pöytälevyn sijoitus:** Varmista, ettei pöytälevy osu seiniin.
- **Johtojen pituuden tarkistus:** Varmista, että kaikki johdot ovat riittävän pitkiä pöydän korkeuden muutoksiin.
- **Lasten turvallisuus:** Pidä lapset erossa sähköisesti korkeussäädettävistä pöydistä, ohjainyksiköistä ja ohjauspaneeleista vammojen ja sähköiskujen estämiseksi.
- **Suojaus nesteiltä:** Pidä kaikki sähköosat erossa nesteistä vaurioiden ja sähkövaarojen välttämiseksi.
- **Kielletyt toimet:** Älä istu tai seiso pöydän rungolla. Vältä ryömimistä tai makaamista pöydän rungon alla.
- **Vähimmäiskorkeus:** Aseta ja tarkista liikkeen alaraja (7SH: LiL), jotta runko ja kaikki liikkuvat lisävarusteet pysyvät irti tuoleista, laatikostoista ja muista esineistä. Tarkista uudelleen kalusteiden vaihtamisen tai pöydän nollauksen jälkeen.
- **Osia koskeva varoitus:** Älä avaa mitään osia, mukaan lukien pilarit, ohjainkotelo tai ohjauspaneeli, sillä se voi aiheuttaa sähköiskun.
- **Käyttöjaksoa koskeva huomautus:** Pöytä on suunniteltu 10%:n käyttöjaksolle — 2 minuutin käytön jälkeen on pidettävä 18 minuutin tauko.

**KÄYTTÖ JA VASTUU:**

- **Käyttötarkoitus:** Tässä korkeussäädettävässä pöydässä on sähkömoottorit, ja se on tarkoitettu vain kuiviin työympäristöihin.
- **Ergonominen käyttö:** Pöydän korkeutta voi säätää ergonomisten tarpeiden mukaan. Muu käyttö katsotaan epäasianmukaiseksi ja tapahtuu käyttäjän omalla vastuulla.
- **Takuu ja vastuu:** Valmistaja ei hyväksy takuuvaatimuksia eikä vastaa vaurioista, jotka johtuvat pöydän rungon epäasianmukaisesta käytöstä tai käsittelystä.

**LUE ENNEN PUHDISTUSTA:**

- **Virran irtikytkentä:** Irrota virtajohto ennen puhdistamista.
- **Puhdistusohjeet:** Pyyhi pintapöly hieman kostealla liinalla. Pidä sähköosat kuivina ja erossa nesteistä.
- **Johdon ja pistokkeen turvallisuus:** Älä vahingoita liitäntäjohtoa, ja pidä pistoke suojattuna turvallisessa paikassa.
- **Osien hävittäminen:** Ohjainkotelo sisältää elektronisia komponentteja, metalliosia, muoviosia ja johtoja. Niitä ei saa hävittää kotitalousjätteenä.
- **Asennuksen tarkistus:** Varmista ennen käyttöä, että tuote on asennettu oikein.
- **Käyttöohje:** Tutustu ohjeisiin, jotta ymmärrät tuotteen kaikki toiminnot ja asetukset.

- **Lasten turvallisuus:** Lapset tulee pitää erossa pöydästä, ohjainyksiköistä ja ohjauspaneeleista. Valmistaja ei vastaa lasten arvaamattomien toimien aiheuttamista vaurioista.
- **Ääniä koskeva huomautus:** Moniurahihnan tai jarrujärjestelmän vähäinen ääni on normaalia eikä vaikuta tuotteen toimintaan.
- **Puhdistusaineet:** Älä käytä syövyttäviä tai hankaavia puhdistusaineita. Hävitä puhdistusliuokset ympäristövastuullisesti.
- **Riskien tiedostaminen:** Käyttäjien tulee tuntea tuotteen mahdolliset riskit. Lasten tai henkilöiden, joilla on kognitiivisia rajoitteita, ei tule käyttää tuotetta ilman valvontaa.
- **Vaurioitunutta johtoa koskeva varoitus:** Jos virtajohto vaurioituu, valmistajan tai pätevän asiantuntijan on vaihdettava se vammojen estämiseksi.
- **Tukehtumisvaara:** Pakkausmateriaalit voivat aiheuttaa tukehtumisvaaran, eikä niitä saa käyttää leluina.
- **Pakkauksen säilyttäminen:** Säilytä alkuperäispakkaus mahdollista myöhempää kuljetusta varten.

**KIERRÄTYS JA HÄVITTÄMINEN:**

**Asianmukainen hävittäminen:** Tuotetta ei saa hävittää tavallisen kotitalousjätteen mukana. Se tulee kierrättää ympäristön suojelemiseksi. Käytä paikallisia kierrätyspalveluja tai pyydä jälleenmyyjältä tai valmistajalta apua kierrätykseen.

Lue tämä huomautus huolellisesti ja säilytä se myöhempää käyttöä varten.

# Hrvatski

Upute za montažu i uporabu

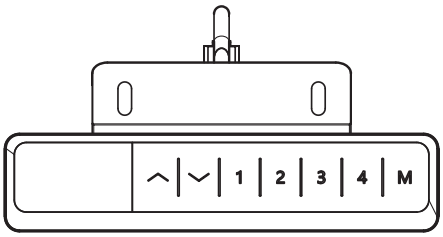


## Ponovno postavljanje — pri prvoj uporabi, nakon nestanka struje ili kada zaslon prikazuje rES

Držite tipku dolje dok se stol potpuno ne spusti i zaslon ne prikaže visinu. Uklonite prepreke s cijele putanje pomicanja; tijekom ponovnog postavljanja ne oslanjajte se na spremljenu najmanju visinu. Kabeli moraju ostati labavi, a prije uporabe provjerite postavku najmanje visine.

## Podešavanje visine

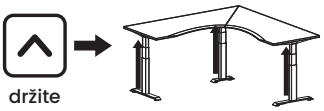

Držite tipku gore ili dolje; stol se zaustavlja kada je otpustite. Putanja ploče stola mora biti slobodna.

## Spremanje visine

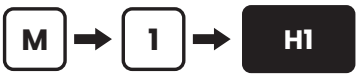


Pomaknite stol na željenu visinu, pritisnite M, zatim jednu od tipki 1 do 4: zaslon prikazuje H1 do H4. Kasnije pritiskom te tipke (držanjem u načinu stalnog pritiska) vraćate stol na spremljenu visinu.

## Zaštita za djecu

Istodobno držite tipke gore i dolje 5 sekundi da zaključate tipkovnicu; zaslon prikazuje Loc. Ponovite za otključavanje.

## Izbornik postavki

Držite M dok se ne pojavi S--, zatim pritisnite M. Tipkama gore/dolje odaberite postavku. M je otvara i potvrđuje vrijednost; tipka 1 vraća natrag. Visina se ponovno prikazuje dvije sekunde nakon potvrde.

# Postavke upravljača

| Kod | Postavka | Vrijednosti, zadana prva |
|---|---|---|
| 1Un | Jedinica prikaza | SI = centimetri, In = inči. |
| 2br | Svjetlina zaslona | M = srednja, L = niska, H = visoka. |
| 3bE | Zvuk tipki | OFF, On. |
| 4Fu | Zaštita od sudara prema gore | L5 (oko 15 kg); L1 najosjetljivije … L9 najmanje osjetljivo; L0 isključeno. |
| 5Fd | Zaštita od sudara prema dolje | L5 (oko 15 kg); L1 najosjetljivije … L9 najmanje osjetljivo; L0 isključeno. |
| 6FS | Osjetljivost na nagib | L5 (oko 3°); L1 najosjetljivije … L9 najmanje osjetljivo; L0 isključeno. |
| 7SH | Prikaz visine i granice pomicanja | Hib: visina koju zaslon prikazuje u najnižem položaju — postavite je na izmjerenu visinu od poda do ploče stola. LiL: novi najniži položaj. LiH: novi najviši položaj, najmanje 10 cm iznad LiL. |
| 8Hc | Način pomicanja | 001 stalni pritisak: stol se pomiče dok držite tipku. 002 jedan pritisak: pritisnite i otpustite, stol se sam pomiče na visinu; bilo koja tipka ga zaustavlja. |
| 9St | Podsjetnik za ustajanje | 0.0H isključeno … 9.5H, u koracima od pola sata. Zvučni signal traje 30 s; utišava ga bilo koja tipka. |
| 10H | Odmicanje nakon prepreke | 5 mm … 20 mm. |
| 11r | Vraćanje tvorničkih postavki | FrE: potvrdite tipkom M. Zaslon zatim prikazuje rES — provedite ponovno postavljanje. |
| 12d | Tvornički test | Preskočite ovu postavku. |

## Kodovi pogrešaka

| Prikaz | Značenje | Što učiniti |
|---|---|---|
| Hot | Prekoračen radni ciklus (2 min rada, 18 min mirovanja) | Pričekajte 18 minuta ili iskopčajte kabel napajanja dok se zaslon ne ugasi pa ga ponovno priključite. |
| rES | Potrebno je ponovno postavljanje | Držite tipku dolje dok se stol potpuno ne spusti i ne prikaže visina. |
| Loc | Tipkovnica je zaključana | Istodobno držite tipke gore i dolje 5 sekundi. |
| E01 | Potrebno je ponovno postavljanje | Držite tipku dolje dok se stol potpuno ne spusti i ne prikaže visina. |
| E02 | Pogreška kabela ili opterećenja | Provjerite jesu li svi kabeli priključeni (korak 17) i uklonite teške predmete sa stola. Kod nestaje unutar 3 sekunde — ako ne nestane, kontaktirajte nas. |
| E06 | Pogreška motora | Provedite ponovno postavljanje. |
| E07 | Preopterećenje | Smanjite opterećenje; 210 kg uključuje ploču stola i sav pribor. |
| ostalo | | Iskopčajte kabel napajanja na 10 sekundi, ponovno ga priključite i provedite ponovno postavljanje. Ako se kod vrati, zabilježite ga i pišite na hello@ergohide.com. |

# Postavite sigurnu najmanju visinu

### Osigurajte prostor za stolce i ladice

Postavite donju granicu pomicanja prije nego što postavite namještaj ispod stola. Ostavite razmak ispod najnižeg pomičnog dijela okvira ili pribora, a ne samo ispod ploče stola.

1. Usporedite prikazanu visinu s izmjerenom visinom od poda do ploče stola. Hib podešava prikaz; LiL određuje donju granicu pomicanja.
2. Držite M dok se ne pojavi S--, zatim pritisnite M. Tipkama gore/dolje odaberite 7SH i pritisnite M. Tipkama gore/dolje odaberite LiL i pritisnite M.
3. Tipkom gore povećajte vrijednost najmanje visine; pritisnite M za spremanje. LiH mora ostati najmanje 10 cm iznad LiL.
4. Uklonite prepreke pa spustite stol u načinu stalnog pritiska (8Hc: 001). Provjerite ostavlja li visina zaustavljanja razmak za stolce i ladice. Ponovno provjerite nakon promjene namještaja ili postavki.

**Prije svakog ponovnog postavljanja oslobodite cijelu putanju pomicanja. Tijekom ponovnog postavljanja ne oslanjajte se na LiL. Nakon toga provjerite i po potrebi vratite svoju najmanju visinu.**

## Zaštita od sudara ima ograničenja

Detekcija ne može jamčiti sprječavanje prignječenja, uklještenja ili oštećenja. Ljude, kućne ljubimce i predmete držite podalje; nikada ne ispitujte vlastitim tijelom. L0 isključuje odabranu funkciju: 4Fu detekciju sudara prema gore, 5Fd detekciju sudara prema dolje ili 6FS detekciju nagiba. Ne isključujte detekciju kako biste prisilili stol da prođe prepreku.

## Pratite svako automatsko pomicanje

U načinu jednog pritiska (8Hc: 002) pomicanje se nastavlja nakon otpuštanja tipke. Pratite cijelo pomicanje i ostanite u dosegu upravljača; za zaustavljanje pritisnite bilo koju tipku. Pri provjeri razmaka koristite način stalnog pritiska (001).

# Sjedite. Stojte. Krećite se.

Prilagodite stolac, stol i zaslon sebi u oba položaja.

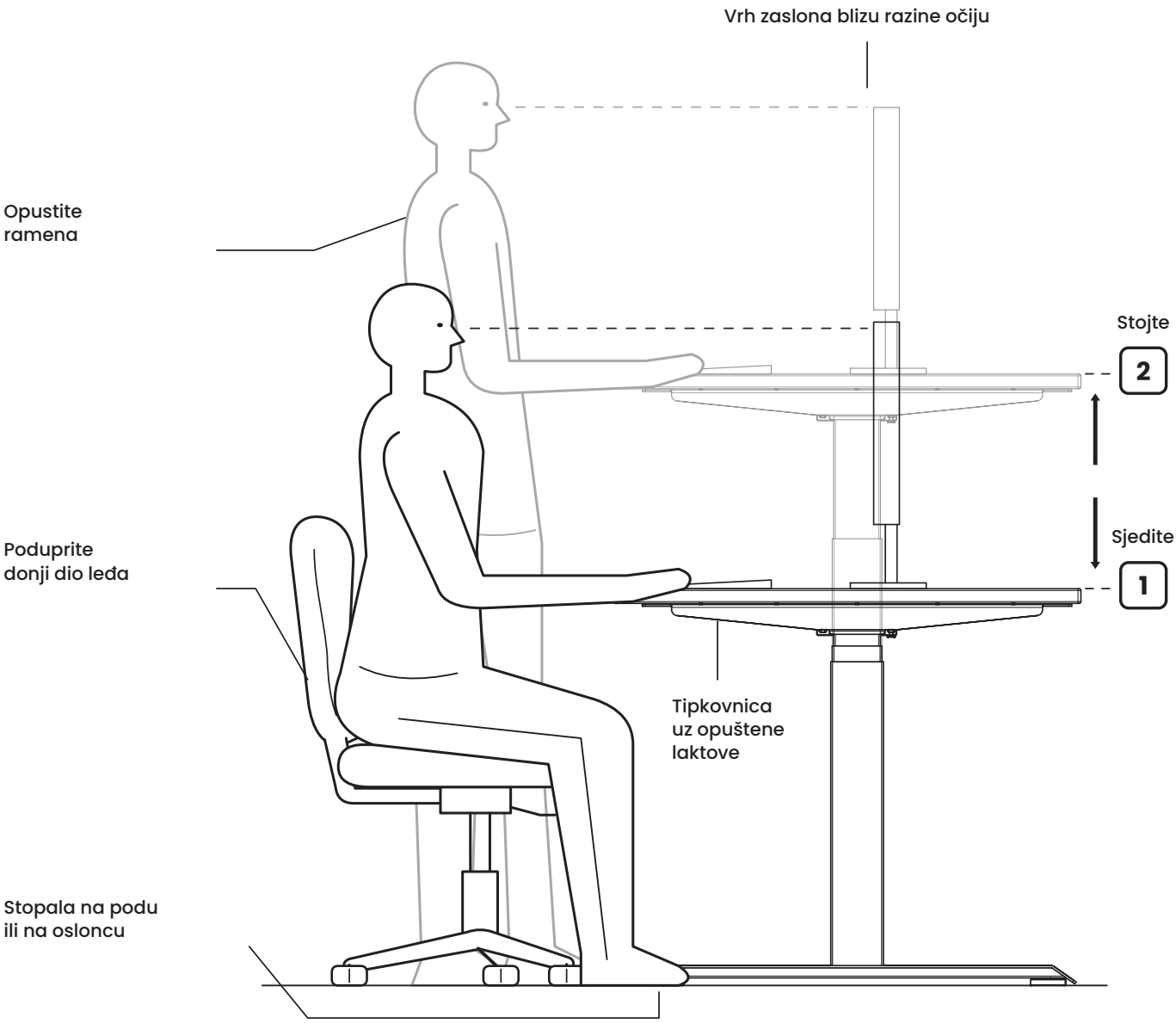


## Spremite svoje dvije visine

M → 1 Sjedenje

M → 2 Stajanje

Često mijenjajte položaj. Radite stanke za kretanje dalje od stola.

ErgoHide

**Video sastavljanja**

https://ergohide.com/assembly/l-shaped-desk

**ergohide.com**

hello@ergohide.com

**Aplikacija ErgoHide Desk**

Upravljačka jedinica ima Bluetooth. Skenirajte kod i preuzmite aplikaciju koja vam pokazuje kako povezati stol.
https://ergohide.com/app

# Napomena:

1. Proizvod se mora koristiti unutar odgovarajućih tehničkih parametara.
2. Držite dalje od tekućina, korozivnih plinova i prašnjavog okruženja.
3. Po potrebi nas kontaktirajte.

# Tehnički podaci:

| | |
|---|---|
| Ulaz: | 110-230 VAC |
| Izlazni napon: | 24 VDC |
| Ukupna nosivost: | 210 kg, uključujući ploču stola |
| Dodatno opterećenje: | Pribl. 160 kg; pogledajte niže |
| Najveća brzina: | 30 mm/s |
| Hod: | 650 mm |
| Najmanja visina okvira: | 600 mm |
| Najmanja visina ploče stola: | 625 mm s pločom stola od 25 mm |
| Radna temperatura: | 10-40 °C |
| Radni ciklus: | 2 min rada i 18 min mirovanja |

Ograničenje od 210 kg uključuje ploču stola i sav ugrađeni pribor. Uz ploču stola težine oko 50 kg ostaje oko 160 kg za pribor i druge predmete. Oduzmite stvarnu težinu ploče stola i pribora; ravnomjerno rasporedite opterećenje.

# Podaci o proizvodu

Električni kutni stol podesiv po visini s tri motora

### Proizvođač

ErgoHide d.o.o.
Kalce 20D
1370 Logatec
Slovenija

ergohide.com · hello@ergohide.com

### Identifikacija proizvoda i podrška

Oznake modela/tipa i serijskog broja na stolu, upravljačkoj jedinici i upravljaču održavajte čitljivima. Kada nas kontaktirate, navedite te podatke i kod pogreške prikazan na upravljaču.

## Recikliranje i zbrinjavanje

Prekrižena kanta na kotačima znači da se električna oprema mora prikupljati odvojeno od kućanskog otpada. Upravljačku jedinicu, upravljač, motore i električne kabele ne odlažite u miješani kućanski otpad.

### Povrat i prikupljanje

Koristite ovlašteno mjesto za prikupljanje električnog otpada ili dostupan sustav preuzimanja kod trgovca. Prije povrata proizvoda pitajte lokalnu upravu ili pišite na hello@ergohide.com za upute o mogućnostima prikupljanja na vašem području.

### Ponovna uporaba i oporaba

Odvojeno prikupljanje omogućuje ponovnu uporabu, recikliranje i oporabu materijala. Nepravilno zbrinjavanje električne opreme može osloboditi tvari štetne za ljude i okoliš. Prije rastavljanja iskopčajte stol iz struje; ne otvarajte električna kućišta. Razvrstajte ploču stola, metalne dijelove i ambalažu prema lokalnim pravilima prikupljanja.

**VAŽNA NAPOMENA:**

- **Slobodna putanja stola:** Provjerite da na putanji pomicanja stola nema prepreka.
- **Položaj ploče stola:** Pazite da ploča stola ne dodiruje zidove.
- **Provjera duljine kabela:** Provjerite jesu li svi kabeli dovoljno dugi za promjene visine stola.
- **Sigurnost djece:** Djecu držite dalje od električnih stolova podesivih po visini, upravljačkih jedinica i upravljača kako biste spriječili ozljede i strujni udar.
- **Zaštita od tekućina:** Sve električne komponente držite dalje od tekućina kako biste izbjegli oštećenja i električne opasnosti.
- **Zabranjene radnje:** Ne sjedite i ne stojte na okviru stola. Nemojte puzati ili ležati ispod okvira stola.
- **Najmanja visina:** Postavite i provjerite donju granicu pomicanja (7SH: LiL) tako da okvir i sav pomični pribor ostanu odmaknuti od stolaca, ladica i drugih predmeta. Ponovno je provjerite nakon promjene namještaja ili ponovnog postavljanja stola.
- **Upozorenje za komponente:** Ne otvarajte komponente, uključujući stupove, upravljačku jedinicu ili upravljač, jer to može uzrokovati strujni udar.
- **Radni ciklus:** Stol je predviđen za radni ciklus od 10% — to znači 2 minute rada nakon kojih slijedi 18 minuta mirovanja.

**UPORABA I ODGOVORNOST:**

- **Namjena:** Ovaj stol podesiv po visini ima električne motore i namijenjen je isključivo suhim radnim okruženjima.
- **Ergonomska uporaba:** Visina stola može se prilagoditi ergonomskim potrebama. Svaka druga uporaba smatra se nepravilnom i provodi se na vlastiti rizik korisnika.
- **Jamstvo i odgovornost:** Proizvođač ne prihvaća jamstvene zahtjeve ni odgovornost za štetu nastalu nepravilnom uporabom ili neprimjerenim rukovanjem okvirom stola.

**PROČITAJTE PRIJE ČIŠĆENJA:**

- **Odvajanje napajanja:** Prije čišćenja iskopčajte kabel napajanja.
- **Upute za čišćenje:** Prašinu s površine očistite blago vlažnom krpom. Električne komponente održavajte suhima i dalje od tekućina.
- **Sigurnost kabela i utikača:** Nemojte oštetiti priključni kabel i osigurajte utikač na sigurnom mjestu.
- **Zbrinjavanje komponenti:** Upravljačka jedinica sadrži elektroničke komponente, metalne i plastične dijelove te žice. Ne smiju se odlagati kao kućanski otpad.
- **Provjera ugradnje:** Prije uporabe provjerite je li proizvod pravilno ugrađen.
- **Upute za uporabu:** Upoznajte se s uputama kako biste razumjeli sve funkcije i postavke proizvoda.

- **Sigurnost djece:** Djecu treba držati dalje od stola, upravljačkih jedinica i upravljača. Proizvođač ne odgovara za štetu uzrokovanu nepredvidivim postupcima djece.
- **Buka:** Blaga buka višerebrastog remena ili kočnog sustava uobičajena je i ne utječe na rad proizvoda.
- **Sredstva za čišćenje:** Ne koristite korozivna ili abrazivna sredstva za čišćenje. Otopine za čišćenje zbrinite na ekološki odgovoran način.
- **Svijest o rizicima:** Korisnici moraju biti svjesni mogućih rizika povezanih s ovim proizvodom. Djeca i osobe s kognitivnim poteškoćama ne smiju koristiti proizvod bez nadzora.
- **Oštećen kabel:** Ako je kabel napajanja oštećen, mora ga zamijeniti proizvođač ili kvalificirani stručnjak kako bi se spriječile ozljede.
- **Opasnost od gušenja:** Ambalažni materijali mogu predstavljati opasnost od gušenja i ne smiju se koristiti kao igračke.
- **Čuvanje ambalaže:** Sačuvajte izvornu ambalažu za mogući budući prijevoz.

**RECIKLIRANJE I ZBRINJAVANJE:**

**Pravilno zbrinjavanje:** Ovaj proizvod ne smije se odlagati s običnim kućanskim otpadom. Radi zaštite okoliša potrebno ga je reciklirati. Koristite lokalna mjesta za recikliranje ili kontaktirajte distributera ili proizvođača za pomoć pri recikliranju.

Pažljivo pročitajte ovu napomenu i sačuvajte je za buduću uporabu.

# Magyar

Összeszerelési és használati útmutató

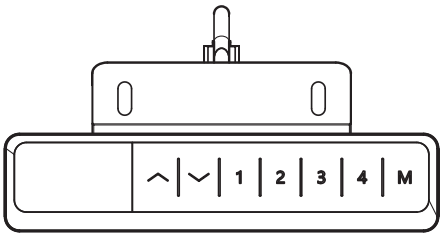


## Alaphelyzetbe állítás — első használatkor, áramszünet után vagy rES kijelzésnél

Tartsa nyomva a le gombot, amíg az asztal teljesen leereszkedik és megjelenik a magasság. Távolítsa el az akadályokat a teljes mozgási útból; alaphelyzetbe állításkor ne hagyatkozzon a mentett minimális magasságra. A kábelek maradjanak lazák, majd használat előtt ellenőrizze a minimális magasság beállítását.

## Magasságállítás

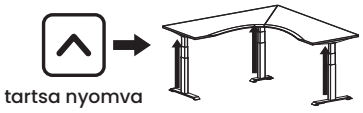


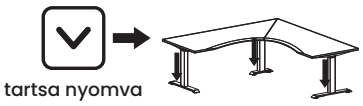


Tartsa nyomva a fel vagy a le gombot; elengedéskor az asztal megáll. Az asztallap mozgási útja legyen szabad.

## Magasság mentése

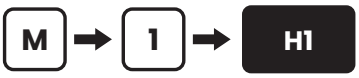


Állítsa az asztalt a kívánt magasságra, nyomja meg az M, majd az 1–4 gombok egyikét: a kijelző H1–H4 jelzéssel válaszol. Később e gomb megnyomása (folyamatos nyomású módban nyomva tartása) visszaviszi az asztalt a mentett magasságra.

## Gyerekzár

A billentyűzet zárolásához tartsa együtt nyomva a fel és le gombot 5 másodpercig; megjelenik a Loc jelzés. A feloldáshoz ismételje meg.

## Beállítások menü

Tartsa nyomva az M gombot az S-- megjelenéséig, majd nyomja meg az M gombot. A fel/le gombbal válasszon beállítást. Az M megnyitja és jóváhagyja az értéket; az 1 gomb visszalép. A magasság a jóváhagyás után két másodperccel tér vissza.

# A kezelőpanel beállításai

| Kód | Beállítás | Értékek, elöl az alapérték |
|---|---|---|
| 1Un | Kijelzés mértékegysége | SI = centiméter, In = hüvelyk. |
| 2br | Kijelző fényereje | M = közepes, L = alacsony, H = magas. |
| 3bE | Gombhang | OFF, On. |
| 4Fu | Ütközésérzékelés felfelé | L5 (kb. 15 kg); L1 legérzékenyebb … L9 legkevésbé érzékeny; L0 kikapcsolva. |
| 5Fd | Ütközésérzékelés lefelé | L5 (kb. 15 kg); L1 legérzékenyebb … L9 legkevésbé érzékeny; L0 kikapcsolva. |
| 6FS | Dőlésérzékelés érzékenysége | L5 (kb. 3°); L1 legérzékenyebb … L9 legkevésbé érzékeny; L0 kikapcsolva. |
| 7SH | Magasságkijelzés és mozgáshatárok | Hib: a legalsó helyzetben kijelzett magasság — állítsa a padló és asztallap közötti mért magasságra. LiL: új legalsó helyzet. LiH: új legfelső helyzet, legalább 10 cm-rel a LiL felett. |
| 8Hc | Mozgási mód | 001 folyamatos nyomás: az asztal a gomb nyomva tartásáig mozog. 002 egy nyomás: nyomja meg és engedje el, az asztal magától a magasságra áll; bármely gomb megállítja. |
| 9St | Felállási emlékeztető | 0.0H kikapcsolva … 9.5H, félórás lépésekben. A hangjelzés 30 s-ig tart; bármely gomb elnémítja. |
| 10H | Visszamozgás akadály után | 5 mm … 20 mm. |
| 11r | Gyári alapértékek visszaállítása | FrE: hagyja jóvá az M gombbal. Ezután rES jelenik meg — állítsa alaphelyzetbe. |
| 12d | Gyári teszt | Hagyja ki ezt a beállítást. |

## Hibakódok

| Kijelzés | Jelentés | Teendő |
|---|---|---|
| Hot | Túllépett munkaciklus (2 min működés, 18 min szünet) | Várjon 18 percet, vagy húzza ki a tápkábelt, amíg a kijelző kialszik, majd csatlakoztassa újra. |
| rES | Alaphelyzetbe állítás szükséges | Tartsa nyomva a le gombot, amíg az asztal teljesen leereszkedik és megjelenik a magasság. |
| Loc | Billentyűzet zárolva | Tartsa együtt nyomva a fel és le gombot 5 másodpercig. |
| E01 | Alaphelyzetbe állítás szükséges | Tartsa nyomva a le gombot, amíg az asztal teljesen leereszkedik és megjelenik a magasság. |
| E02 | Kábel- vagy terhelési hiba | Ellenőrizze az összes kábel csatlakozását (17. lépés), és vegye le a nehéz tárgyakat. A kód 3 másodpercen belül eltűnik — ha nem, lépjen kapcsolatba velünk. |
| E06 | Motorhiba | Állítsa alaphelyzetbe. |
| E07 | Túlterhelés | Csökkentse a terhelést; a 210 kg az asztallapot és minden tartozékot is tartalmazza. |
| egyéb | | Húzza ki a tápkábelt 10 másodpercre, csatlakoztassa, majd állítsa alaphelyzetbe. Ha a kód visszatér, jegyezze fel, és írjon a hello@ergohide.com címre. |

# Állítson be biztonságos alsó magasságot

### Hagyjon helyet a székeknek és fiókoknak

Állítsa be az alsó mozgáshatárt, mielőtt bútort tesz az asztal alá. Hagyjon szabad helyet a váz legalsó mozgó része vagy tartozéka alatt is, ne csak az asztallap alatt.

1. Vesse össze a kijelzett magasságot a padló és az asztallap közötti mért magassággal. A Hib a kijelzést módosítja; a LiL az alsó mozgáshatárt állítja be.
2. Tartsa nyomva az M gombot az S-- megjelenéséig, majd nyomja meg az M gombot. A fel/le gombbal válassza a 7SH-t, majd nyomja meg az M gombot. Válassza a LiL-t a fel/le gombbal, majd nyomja meg az M gombot.
3. A fel gombbal növelje a minimális magasság értékét; az M gombbal mentse. A LiH legalább 10 cm-rel a LiL felett kell maradjon.
4. Az akadályok eltávolítása után folyamatos nyomású módban (8Hc: 001) engedje le az asztalt. Ellenőrizze, hogy a megállási magasság szabad helyet hagy a székeknek és fiókoknak. Bútor- vagy beállításváltozás után ellenőrizze újra.

**Minden alaphelyzetbe állítás előtt tegye szabaddá a teljes mozgási utat. Közben ne hagyatkozzon a LiL-re. Utána ellenőrizze, és szükség esetén állítsa vissza a minimális magasságot.**

## Az ütközésérzékelés korlátozott

Az érzékelés nem garantálja az összenyomódás, beszorulás vagy kár megelőzését. Tartsa távol az embereket, állatokat és tárgyakat; soha ne tesztelje a testével. Az L0 kikapcsolja a kiválasztott funkciót: 4Fu felfelé irányuló ütközésérzékelés, 5Fd lefelé irányuló ütközésérzékelés vagy 6FS dőlésérzékelés. Ne kapcsolja ki az érzékelést, hogy az asztalt átjuttassa egy akadályon.

## Figyeljen minden automatikus mozgást

Egy nyomásos módban (8Hc: 002) a mozgás a gomb elengedése után folytatódik. Figyelje a teljes mozgást, és maradjon a kezelőpanel karnyújtásnyi távolságában; a megállításhoz nyomjon meg bármely gombot. A szabad hely ellenőrzéséhez használjon folyamatos nyomású módot (001).

# Üljön. Álljon. Mozogjon.

Igazítsa magához a széket, az asztalt és a képernyőt mindkét helyzetben.

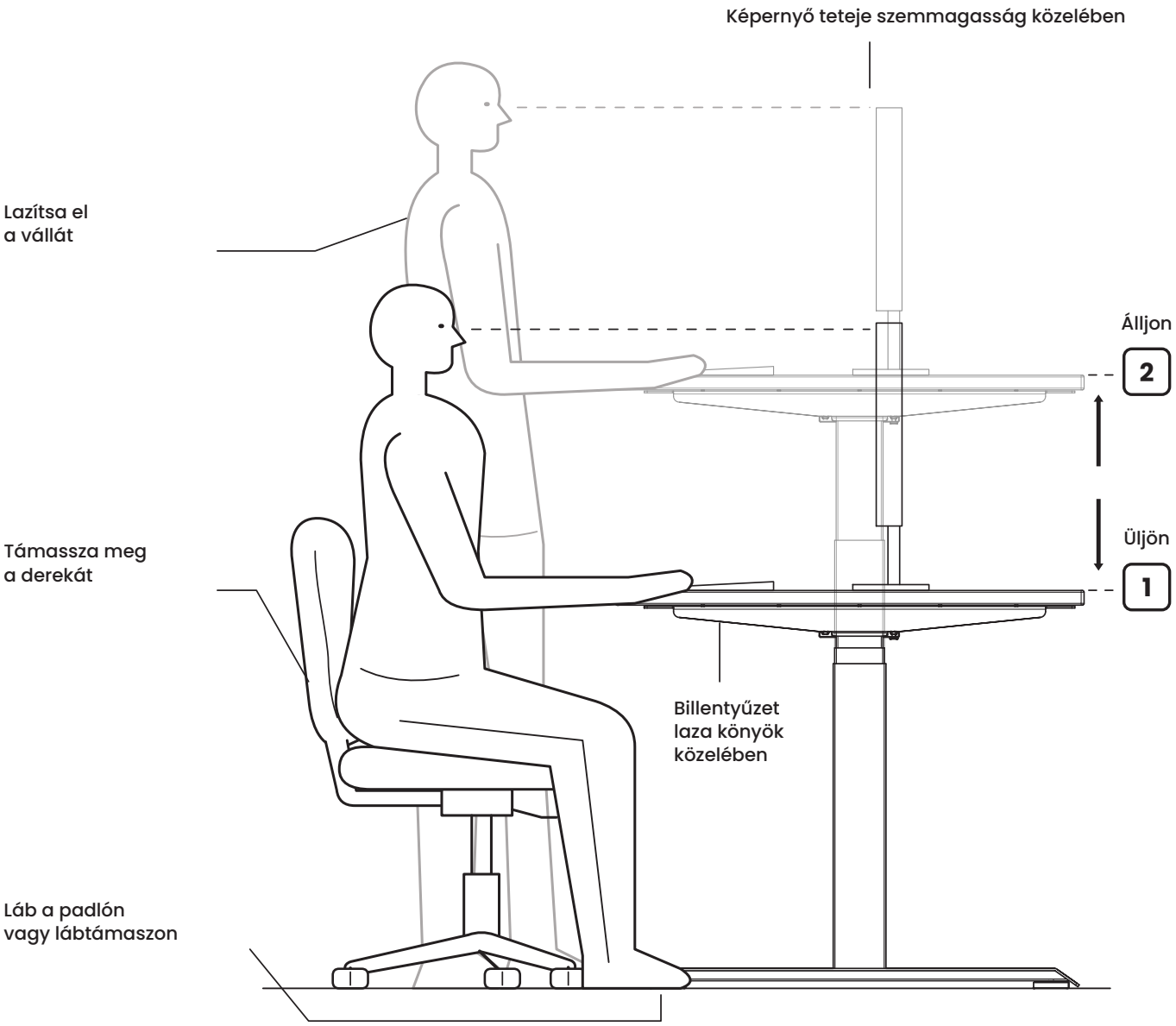


## Mentse el a két magasságot

M → 1 Ülés

M → 2 Állás

Gyakran váltson testhelyzetet. Tartson szüneteket, és mozogjon az asztaltól távol.

**Összeszerelési videó**

https://ergohide.com/assembly/l-shaped-desk

**ergohide.com**

hello@ergohide.com

**ErgoHide Desk alkalmazás**

A vezérlődoboz Bluetooth-képes. Olvassa be a kódot, és töltse le az alkalmazást, amely megmutatja, hogyan csatlakoztassa az asztalt.

https://ergohide.com/app

# Figyelem:

1. A terméket a megfelelő műszaki paraméterek között kell használni.
2. Óvja folyadékoktól, maró gázoktól és poros környezettől.
3. Szükség esetén lépjen kapcsolatba velünk.

# Műszaki adatok:

| | |
|---|---|
| Bemenet: | 110-230 VAC |
| Kimeneti feszültség: | 24 VDC |
| Teljes teherbírás: | 210 kg, az asztallappal együtt |
| További terhelés: | Kb. 160 kg; lásd alább |
| Maximális sebesség: | 30 mm/s |
| Löket: | 650 mm |
| Váz minimális magassága: | 600 mm |
| Asztallap minimális magassága: | 625 mm, 25 mm-es asztallappal |
| Üzemi hőmérséklet: | 10-40 °C |
| Munkaciklus: | 2 min működés és 18 min szünet |

A 210 kg-os határ az asztallapot és minden felszerelt tartozékot is tartalmazza. Kb. 50 kg-os asztallappal kb. 160 kg marad a tartozékokra és más tárgyakra. Vonja le az asztallap és a tartozékok tényleges tömegét; a terhelést egyenletesen ossza el.

# Termékinformációk

Elektromos, állítható magasságú sarokasztal három motorral

### Gyártó

ErgoHide d.o.o.
Kalce 20D
1370 Logatec
Szlovénia

ergohide.com · hello@ergohide.com

### Termékazonosítás és támogatás

Tartsa olvashatóan az asztalon, a vezérlődobozon és a kezelőpanelen lévő modell-/típus- és sorozatszámcímkéket. Kapcsolatfelvételkor adja meg ezeket az adatokat és a kezelőpanelen megjelenő esetleges hibakódot.

## Újrahasznosítás és ártalmatlanítás

Az áthúzott kerekes kuka jelzi, hogy az elektromos berendezést a háztartási hulladéktól elkülönítve kell gyűjteni. A vezérlődobozt, kezelőpanelt, motorokat és elektromos kábeleket ne tegye a vegyes háztartási hulladékba.

### Visszavétel és gyűjtés

Használjon engedélyezett elektromoshulladék-gyűjtőhelyet vagy elérhető kereskedői visszavételi rendszert. Visszaküldés előtt a helyi gyűjtési lehetőségekről érdeklődjön az önkormányzatnál vagy a hello@ergohide.com címen.

### Újrahasználat és hasznosítás

Az elkülönített gyűjtés segíti az anyagok újrahasználatát, újrahasznosítását és hasznosítását. Az elektromos berendezések helytelen ártalmatlanításakor az emberre és a környezetre káros anyagok szabadulhatnak fel. Szétszerelés előtt húzza ki az asztalt; ne nyissa fel az elektromos burkolatokat. Az asztallapot, fémrészeket és csomagolást a helyi gyűjtési szabályok szerint válogassa szét.

**FONTOS FIGYELMEZTETÉS:**

- **Szabad mozgási út:** Ellenőrizze, hogy az asztal mozgási útjában nincs akadály.
- **Az asztallap elhelyezése:** Ügyeljen rá, hogy az asztallap ne érjen falhoz.
- **A kábelek hosszának ellenőrzése:** Ellenőrizze, hogy minden kábel elég hosszú az asztal magasságváltozásaihoz.
- **Gyermekek biztonsága:** Tartsa távol a gyermekeket az elektromos, állítható magasságú asztaloktól, vezérlőegységektől és kezelőpanelektől a sérülések és az áramütés megelőzése érdekében.
- **Folyadékok elleni védelem:** Tartson távol minden elektromos alkatrészt a folyadékoktól a károsodás és az elektromos veszélyek elkerülése érdekében.
- **Tiltott tevékenységek:** Ne üljön és ne álljon az asztalvázra. Ne másszon és ne feküdjön az asztalváz alá.
- **Minimális magasság:** Állítsa be és ellenőrizze az alsó mozgáshatárt (7SH: LiL), hogy a váz és minden mozgó tartozék szabadon elférjen a székektől, fiókoktól és más tárgyaktól. Bútorcsere vagy az asztal alaphelyzetbe állítása után ellenőrizze újra.
- **Alkatrészekre vonatkozó figyelmeztetés:** Ne nyisson fel semmilyen alkatrészt, így az oszlopokat, a vezérlődobozt vagy a kezelőpanelt sem, mert áramütést okozhat.
- **Munkaciklus:** Az asztalt 10%-os munkaciklusra tervezték — ez 2 perc működést, majd 18 perc szünetet jelent.

**HASZNÁLAT ÉS FELELŐSSÉG:**

- **Rendeltetésszerű használat:** Ez az állítható magasságú asztal elektromos motorokkal működik, és kizárólag száraz munkakörnyezetbe készült.
- **Ergonomikus használat:** Az asztal magassága az ergonómiai igényekhez igazítható. Minden más használat rendeltetésellenes, és a felhasználó saját felelősségére történik.
- **Garancia és felelősség:** A gyártó nem fogad el garanciális igényt, és nem vállal felelősséget az asztalváz helytelen használatából vagy kezeléséből eredő károkért.

**TISZTÍTÁS ELŐTT OLVASSA EL:**

- **Áramtalanítás:** Tisztítás előtt húzza ki a tápkábelt.
- **Tisztítási útmutató:** A felületi port enyhén nedves kendővel törölje le. Az elektromos alkatrészeket tartsa szárazon és folyadékoktól távol.
- **A kábel és a dugó biztonsága:** Ne sértse meg a csatlakozókábelt, és rögzítse a dugót biztonságos helyzetben.

- **Alkatrészek ártalmatlanítása:** A vezérlődoboz elektronikus alkatrészeket, fém- és műanyag részeket, valamint vezetékeket tartalmaz. Ezek nem kerülhetnek a háztartási hulladékba.
- **Összeszerelés ellenőrzése:** Használat előtt ellenőrizze, hogy a termék megfelelően van összeszerelve.
- **Használati utasítás:** Ismerje meg az útmutatót, hogy megértse a termék összes funkcióját és beállítását.
- **Gyermekek biztonsága:** A gyermekeket távol kell tartani az asztaltól, a vezérlőegységektől és a kezelőpanelektől. A gyártó nem felel a gyermekek kiszámíthatatlan cselekedeteiből eredő károkért.
- **Működési zaj:** A hosszbordás szíj vagy a fékrendszer enyhe zaja normális, és nem befolyásolja a termék működését.
- **Tisztítószerek:** Ne használjon maró vagy súroló hatású tisztítószert. A tisztítóoldatokat környezettudatosan ártalmatlanítsa.
- **Kockázatok ismerete:** A felhasználóknak ismerniük kell a termékkel kapcsolatos lehetséges kockázatokat. Gyermekek és kognitív károsodással élők felügyelet nélkül ne használják a terméket.
- **Sérült kábel:** A sérült tápkábelt a gyártónak vagy képzett szakembernek kell kicserélnie a sérülések megelőzése érdekében.
- **Fulladásveszély:** A csomagolóanyagok fulladásveszélyt jelenthetnek, és nem használhatók játékként.
- **Csomagolás megőrzése:** Őrizze meg az eredeti csomagolást egy esetleges későbbi szállításhoz.

**ÚJRAHASZNOSÍTÁS ÉS ÁRTALMATLANÍTÁS:**

**Megfelelő ártalmatlanítás:** Ez a termék nem kerülhet a szokásos háztartási hulladékba. A környezet védelméért újra kell hasznosítani. Vegye igénybe a helyi újrahasznosító létesítményeket, vagy kérjen segítséget a forgalmazótól vagy a gyártótól.

Figyelmesen olvassa el ezt a tájékoztatót, és őrizze meg későbbi használatra.

# Italiano

Istruzioni di montaggio e uso

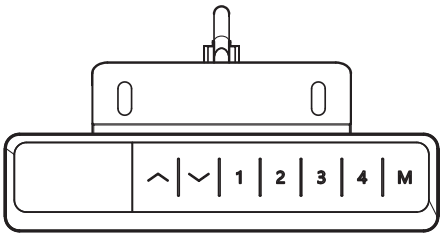


## Reset: primo utilizzo, dopo un blackout o quando compare rES

rES → ∨ (tieni premuto) → 62.5

Tieni premuto il tasto di discesa finché la scrivania è completamente abbassata e compare l'altezza. Rimuovi gli ostacoli dall'intera corsa; durante il reset non fare affidamento sull'altezza minima salvata. Lascia i cavi allentati, poi controlla l'altezza minima prima dell'uso.

## Regolazione dell'altezza

∧ (tieni premuto) →

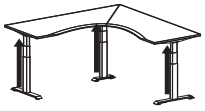

∨ (tieni premuto) →

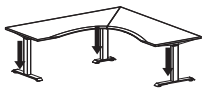

Tieni premuto il tasto di salita o discesa; la scrivania si ferma quando lo rilasci. Mantieni libero il percorso del piano.

## Memorizzare un'altezza

M → 1 → H1

Porta la scrivania all'altezza desiderata, premi M e poi un tasto da 1 a 4: compare da H1 a H4. In seguito, premendo quel tasto (tenendolo premuto in modalità a pressione continua), la scrivania torna all'altezza salvata.

## Blocco bambini

∧ + ∨ (tieni 5 s) → Loc → ∧ + ∨ (tieni 5 s) → 🔓

Tieni premuti insieme i tasti di salita e discesa per 5 secondi per bloccare i tasti; compare Loc. Ripeti per sbloccarli.

## Menu impostazioni

M (tieni premuto) → S-- → M → 1Un

Tieni premuto M finché compare S--, poi premi M. Usa salita/discesa per scegliere un'impostazione. M la apre e conferma un valore; il tasto 1 torna indietro. L'altezza ricompare due secondi dopo la conferma.

# Impostazioni della pulsantiera

| Codice | Impostazione | Valori, prima quello predefinito |
|---|---|---|
| 1Un | Unità di visualizzazione | SI = centimetri, In = pollici. |
| 2br | Luminosità del display | M = media, L = bassa, H = alta. |
| 3bE | Suono dei tasti | OFF, On. |
| 4Fu | Anticollisione in salita | L5 (circa 15 kg); L1 massima sensibilità … L9 minima sensibilità; L0 disattivato. |
| 5Fd | Anticollisione in discesa | L5 (circa 15 kg); L1 massima sensibilità … L9 minima sensibilità; L0 disattivato. |
| 6FS | Sensibilità antinclinazione | L5 (circa 3°); L1 massima sensibilità … L9 minima sensibilità; L0 disattivato. |
| 7SH | Altezza visualizzata e limiti di corsa | Hib: altezza mostrata nella posizione più bassa; impostala sull'altezza misurata da terra al piano. LiL: nuova posizione minima. LiH: nuova posizione massima, almeno 10 cm sopra LiL. |
| 8Hc | Modalità di movimento | 001 pressione continua: si muove mentre tieni premuto il tasto. 002 pressione singola: premi e rilascia; raggiunge l'altezza da sola. Qualsiasi tasto la ferma. |
| 9St | Promemoria per alzarsi | 0.0H disattivato … 9.5H, a intervalli di mezz'ora. Il segnale dura 30 s; qualsiasi tasto lo silenzia. |
| 10H | Ritorno dopo un ostacolo | 5 mm … 20 mm. |
| 11r | Ripristino impostazioni di fabbrica | FrE: conferma con M. Compare poi rES: esegui il reset. |
| 12d | Test di fabbrica | Salta questa impostazione. |

## Codici di errore

| Display | Significato | Cosa fare |
|---|---|---|
| Hot | Ciclo di lavoro superato (2 min attivo, 18 min fermo) | Attendi 18 minuti oppure scollega il cavo di alimentazione finché il display si spegne e ricollegalo. |
| rES | Reset necessario | Tieni premuto il tasto di discesa finché la scrivania è completamente abbassata e compare l'altezza. |
| Loc | Tasti bloccati | Tieni premuti insieme i tasti di salita e discesa per 5 secondi. |
| E01 | Reset necessario | Tieni premuto il tasto di discesa finché la scrivania è completamente abbassata e compare l'altezza. |
| E02 | Guasto al cavo o problema di carico | Controlla che tutti i cavi siano collegati (passo 17) e togli gli oggetti pesanti. Il codice scompare entro 3 secondi; altrimenti contattaci. |
| E06 | Guasto al motore | Esegui il reset. |
| E07 | Sovraccarico | Riduci il carico; i 210 kg includono il piano e tutti gli accessori. |
| altro | | Scollega il cavo di alimentazione per 10 secondi, ricollegalo ed esegui il reset. Se il codice ricompare, annotalo e scrivi a hello@ergohide.com. |

# Imposta un’altezza minima sicura

### Lascia spazio a sedie e cassettiere

Imposta il limite inferiore prima di collocare mobili sotto la scrivania. Lascia spazio sotto la parte mobile più bassa del telaio o degli accessori, non solo sotto il piano.

1. Confronta l’altezza visualizzata con quella misurata da terra al piano. Hib regola il display; LiL imposta il limite inferiore di corsa.
2. Tieni premuto M finché compare S--, poi premi M. Seleziona 7SH con salita/discesa e premi M. Seleziona LiL con salita/discesa e premi M.
3. Usa il tasto di salita per aumentare l’altezza minima; premi M per salvare. LiH deve restare almeno 10 cm sopra LiL.
4. Rimossi gli ostacoli, abbassa la scrivania in modalità a pressione continua (8Hc: 001). Verifica che l’altezza di arresto lasci spazio a sedie e cassettiere. Ricontrolla dopo modifiche ai mobili o alle impostazioni.

**Prima di ogni reset, libera l’intera corsa. Non fare affidamento su LiL durante il reset. Poi controlla e, se serve, ripristina l’altezza minima.**

## L’anticollisione ha dei limiti

Il rilevamento non garantisce di evitare schiacciamenti, intrappolamenti o danni. Tieni lontani persone, animali e oggetti; non provarlo mai con il corpo. L0 disattiva la funzione selezionata: 4Fu rilevamento in salita, 5Fd in discesa o 6FS rilevamento dell’inclinazione. Non disattivarlo per forzare la scrivania oltre un ostacolo.

## Sorveglia ogni movimento automatico

In modalità a pressione singola (8Hc: 002), il movimento continua dopo aver rilasciato il tasto. Sorveglialo fino alla fine e resta a portata della pulsantiera; qualsiasi tasto lo ferma. Usa la pressione continua (001) per verificare gli spazi liberi.

# Siediti. Alzati. Muoviti.

Regola sedia, scrivania e schermo in base al tuo corpo in entrambe le posizioni.

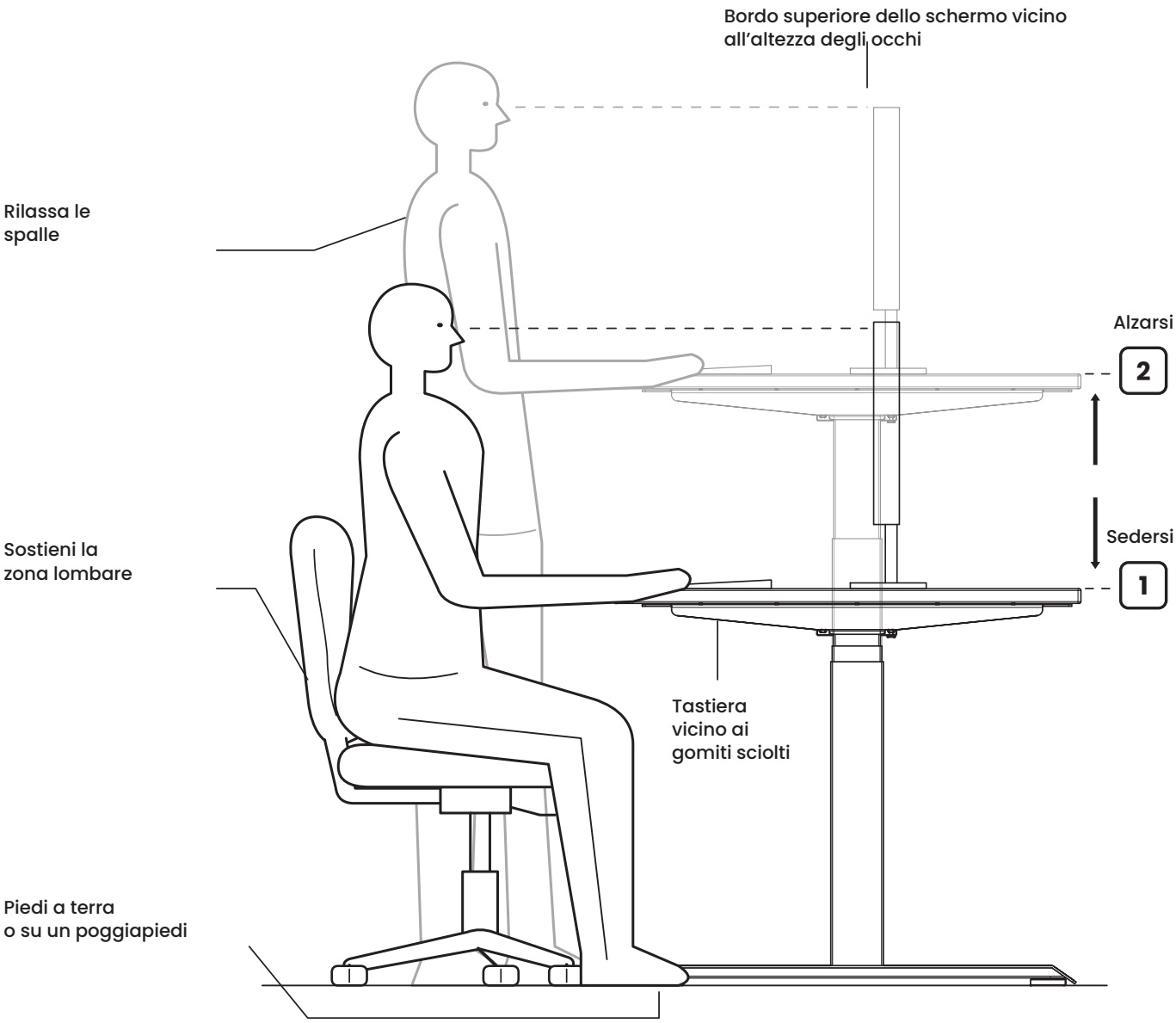


## Salva le tue due altezze

M → 1 Seduti

M → 2 In piedi

Cambia spesso posizione. Fai pause per muoverti lontano dalla scrivania.

**Video di montaggio**

https://ergohide.com/assembly/l-shaped-desk

**ergohide.com**

hello@ergohide.com

**App ErgoHide Desk**

La centralina è dotata di Bluetooth. Scansiona il codice QR per scaricare l'app, che ti mostra come connettere la scrivania.
https://ergohide.com/app

# Avviso:

1. Utilizza il prodotto entro i parametri tecnici corretti.
2. Tienilo lontano da liquidi, gas corrosivi e ambienti polverosi.
3. Contattaci se necessario.

# Specifiche tecniche:

| | |
|---|---|
| Ingresso: | 110-230 VAC |
| Tensione di uscita: | 24 VDC |
| Portata totale: | 210 kg, piano incluso |
| Carico aggiuntivo: | Circa 160 kg; vedi sotto |
| Velocità massima: | 30 mm/s |
| Corsa: | 650 mm |
| Altezza minima del telaio: | 600 mm |
| Altezza minima del piano: | 625 mm con piano da 25 mm |
| Temperatura di esercizio: | 10-40 °C |
| Ciclo di lavoro: | 2 min. attivo e 18 min. fermo |

Il limite di 210 kg include il piano e tutti gli accessori montati. Con un piano di circa 50 kg restano circa 160 kg per accessori e altri oggetti. Sottrai il peso effettivo del piano e degli accessori; distribuisci il carico uniformemente.

# Informazioni sul prodotto

Scrivania angolare elettrica regolabile in altezza con tre motori

### Produttore

ErgoHide d.o.o.
Kalce 20D
1370 Logatec
Slovenia

ergohide.com · hello@ergohide.com

### Identificazione e assistenza

Mantieni leggibili le etichette di modello/tipo e numero di serie su scrivania, centralina e pulsantiera. Quando ci contatti, fornisci questi dati e l'eventuale codice di errore sulla pulsantiera.

## Riciclaggio e smaltimento

Il bidone barrato indica che le apparecchiature elettriche devono essere raccolte separatamente dai rifiuti domestici. Non gettare centralina, pulsantiera, motori o cavi elettrici nei rifiuti domestici indifferenziati.

### Restituzione e raccolta

Usa un punto autorizzato di raccolta dei rifiuti elettrici o un servizio disponibile di ritiro del rivenditore. Prima di restituire il prodotto, chiedi all'autorità locale o a hello@ergohide.com informazioni sulle possibilità di raccolta nella tua zona.

### Riutilizzo e recupero

La raccolta separata favorisce riutilizzo, riciclaggio e recupero dei materiali. Uno smaltimento scorretto delle apparecchiature elettriche può liberare sostanze nocive per persone e ambiente. Scollega la scrivania prima di smontarla; non aprire gli involucri elettrici. Separa piano, parti metalliche e imballaggi secondo le regole locali di raccolta.

**AVVISO IMPORTANTE:**

- **Percorso libero:** Verifica che non vi siano ostacoli lungo il percorso della scrivania.
- **Posizione del piano:** Assicurati che il piano non tocchi alcuna parete.
- **Lunghezza dei cavi:** Verifica che tutti i cavi siano abbastanza lunghi da consentire i cambi di altezza.
- **Sicurezza dei bambini:** Tieni i bambini lontani da scrivanie elettriche regolabili, unità di controllo e pulsantiere per evitare lesioni e scosse elettriche.
- **Liquidi:** Tieni tutti i componenti elettrici lontani dai liquidi per evitare danni e rischi elettrici.
- **Azioni vietate:** Non sederti né salire in piedi sul telaio. Evita di strisciare o sdraiarti sotto il telaio.
- **Altezza minima:** Imposta e verifica il limite inferiore (7SH: LiL) affinché telaio e accessori mobili non tocchino sedie, cassettiere e altri oggetti. Ricontrolla dopo aver cambiato mobili o resettato la scrivania.
- **Componenti:** Non aprire alcun componente, comprese colonne, centralina o pulsantiera: potresti subire una scossa elettrica.
- **Ciclo di lavoro:** La scrivania ha un ciclo di lavoro del 10%: 2 minuti di funzionamento seguiti da 18 minuti di pausa.

**USO E RESPONSABILITÀ:**

- **Uso previsto:** Questa scrivania regolabile dispone di motori elettrici ed è destinata solo ad ambienti di lavoro asciutti.
- **Uso ergonomico:** L'altezza si regola secondo le esigenze ergonomiche. Qualsiasi altro uso è improprio e avviene a rischio dell'utente.
- **Garanzia e responsabilità:** Il produttore non accetta richieste in garanzia né responsabilità per danni causati da uso improprio o manipolazione scorretta del telaio.

**LEGGERE PRIMA DELLA PULIZIA:**

- **Scollegamento elettrico:** Scollega il cavo di alimentazione prima di pulire.
- **Pulizia:** Rimuovi la polvere superficiale con un panno leggermente umido. Mantieni asciutti i componenti elettrici e lontani dai liquidi.
- **Cavo e spina:** Non danneggiare il cavo di collegamento e mantieni la spina fissata in una posizione sicura.
- **Smaltimento dei componenti:** La centralina contiene componenti elettronici, parti metalliche, parti in plastica e fili. Non smaltirli come rifiuti domestici.
- **Controllo dell'installazione:** Prima dell'uso, verifica che il prodotto sia installato correttamente.
- **Manuale di istruzioni:** Leggi le istruzioni per conoscere tutte le funzioni e impostazioni del prodotto.

- **Sicurezza dei bambini:** Tieni i bambini lontani da scrivania, unità di controllo e pulsantiere. Il produttore non risponde dei danni causati da azioni imprevedibili dei bambini.
- **Rumori:** Un lieve rumore della cinghia a nervature multiple o del freno è normale e non influisce sulle prestazioni.
- **Prodotti per la pulizia:** Non usare prodotti corrosivi o abrasivi. Smaltisci le soluzioni detergenti rispettando l'ambiente.
- **Consapevolezza dei rischi:** Gli utenti devono conoscere i potenziali rischi del prodotto. Bambini e persone con disabilità cognitive non devono usarlo senza supervisione.
- **Cavo danneggiato:** Se il cavo di alimentazione è danneggiato, deve sostituirlo il produttore o uno specialista qualificato per evitare lesioni.
- **Rischio di soffocamento:** Gli imballaggi possono causare soffocamento e non devono essere usati come giocattoli.
- **Conservazione dell'imballaggio:** Conserva l'imballaggio originale per eventuali trasporti futuri.

**RICICLAGGIO E SMALTIMENTO:**

**Smaltimento corretto:** Non smaltire il prodotto con i normali rifiuti domestici. Per proteggere l'ambiente, riciclalo. Usa i centri locali di riciclaggio o chiedi assistenza al distributore o al produttore.

Leggi attentamente questo avviso e conservalo per consultazioni future.

# Lietuvių

Surinkimo ir naudojimo instrukcija

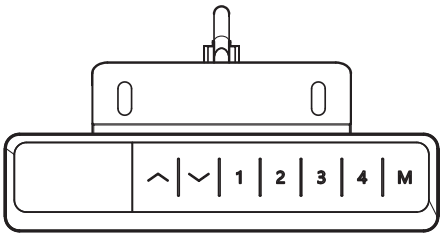


## Atstata — naudojant pirmą kartą, po elektros pertrūkio arba kai rodoma rES

Laikykite nuspaustą mygtuką žemyn, kol stalas nusileis iki galo ir ekrane pasirodys aukštis. Pašalinkite kliūtis iš visos judėjimo zonos; atstatos metu nepasikliaukite išsaugotu mažiausiu aukščiu. Palikite kabelius laisvus, o prieš naudodami patikrinkite mažiausio aukščio nustatymą.

## Aukščio reguliavimas

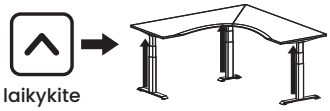


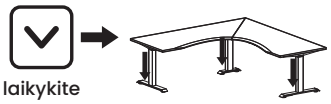


Laikykite nuspaustą mygtuką aukštyn arba žemyn; atleidus mygtuką stalas sustoja. Stalviršio judėjimo zona turi būti laisva.

## Aukščio išsaugojimas

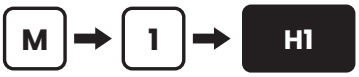


Nustatykite norimą stalo aukštį, paspauskite M, tada vieną iš mygtukų nuo 1 iki 4: ekrane rodoma nuo H1 iki H4. Vėliau paspaudus tą mygtuką stalas grįžta į išsaugotą aukštį (nuolatinio spaudimo režimu mygtuką laikykite).

## Užraktas nuo vaikų

Norėdami užrakinti mygtukus, kartu laikykite mygtukus aukštyn ir žemyn 5 sekundes; ekrane rodoma Loc. Pakartokite, kad atrakintumėte.

## Nustatymų meniu

Laikykite M, kol pasirodys S--, tada paspauskite M. Nustatymą rinkitės mygtukais aukštyn/žemyn. M jį atveria ir patvirtina reikšmę; mygtukas 1 grąžina atgal. Aukštis vėl rodomas po dviejų sekundžių nuo patvirtinimo.

# Valdymo pulto nustatymai

| Kodas | Nustatymas | Reikšmės, numatytoji pirma |
|---|---|---|
| 1Un | Ekrano matavimo vienetas | SI = centimetrai, In = coliai. |
| 2br | Ekrano ryškumas | M = vidutinis, L = mažas, H = didelis. |
| 3bE | Mygtukų garsas | OFF, On. |
| 4Fu | Apsauga nuo susidūrimo kylant | L5 (apie 15 kg); L1 jautriausia … L9 mažiausiai jautri; L0 išjungta. |
| 5Fd | Apsauga nuo susidūrimo leidžiantis | L5 (apie 15 kg); L1 jautriausia … L9 mažiausiai jautri; L0 išjungta. |
| 6FS | Posvyrio apsaugos jautrumas | L5 (apie 3°); L1 jautriausia … L9 mažiausiai jautri; L0 išjungta. |
| 7SH | Aukščio rodmuo ir judėjimo ribos | Hib: ekrano rodmuo žemiausioje padėtyje — nustatykite išmatuotą aukštį nuo grindų iki stalviršio. LiL: nauja žemiausia padėtis. LiH: nauja aukščiausia padėtis, bent 10 cm virš LiL. |
| 8Hc | Judėjimo režimas | 001 nuolatinis spaudimas: stalas juda, kol laikote mygtuką. 002 vienas paspaudimas: paspauskite ir atleiskite, stalas pats juda į aukštį; bet kuris mygtukas jį sustabdo. |
| 9St | Priminimas atsistoti | 0.0H išjungta … 9.5H, kas pusvalandį. Signalas trunka 30 s; bet kuris mygtukas jį nutildo. |
| 10H | Grįžimas aptikus kliūtį | 5 mm … 20 mm. |
| 11r | Gamyklinių nustatymų atkūrimas | FrE: patvirtinkite mygtuku M. Ekrane pasirodys rES — atlikite atstatą. |
| 12d | Gamyklinis bandymas | Praleiskite šį nustatymą. |

## Klaidų kodai

| Ekranas | Reikšmė | Ką daryti |
|---|---|---|
| Hot | Viršytas darbo ciklas (2 min darbo, 18 min poilsio) | Palaukite 18 minučių arba atjunkite maitinimo kabelį, kol ekranas užges, ir vėl jį prijunkite. |
| rES | Reikia atstatos | Laikykite mygtuką žemyn, kol stalas nusileis iki galo ir bus rodomas aukštis. |
| Loc | Mygtukai užrakinti | Kartu laikykite mygtukus aukštyn ir žemyn 5 sekundes. |
| E01 | Reikia atstatos | Laikykite mygtuką žemyn, kol stalas nusileis iki galo ir bus rodomas aukštis. |
| E02 | Kabelio arba apkrovos klaida | Patikrinkite, ar visi kabeliai prijungti (17 veiksmas), ir nuimkite nuo stalo sunkius daiktus. Kodas išnyksta per 3 sekundes — jei neišnyksta, susisiekite su mumis. |
| E06 | Variklio gedimas | Atlikite atstatą. |
| E07 | Perkrova | Sumažinkite apkrovą; 210 kg apima stalviršį ir visus priedus. |
| kitas | | Atjunkite maitinimo kabelį 10 sekundžių, prijunkite ir atlikite atstatą. Jei kodas pasikartoja, užsirašykite jį ir rašykite hello@ergohide.com. |

# Nustatykite saugų mažiausią aukštį

### Palikite vietos kėdėms ir stalčiams

Prieš statydami baldus po stalu nustatykite apatinę judėjimo ribą. Palikite tarpą po žemiausia judančia rėmo dalimi ar priedu, ne vien po stalviršiu.

1. Palyginkite rodomą aukštį su išmatuotu aukščiu nuo grindų iki stalviršio. Hib reguliuoja rodmenį; LiL nustato apatinę judėjimo ribą.
2. Laikykite M, kol pasirodys S--, tada paspauskite M. Mygtukais aukštyn/žemyn pasirinkite 7SH ir paspauskite M. Taip pat pasirinkite LiL ir paspauskite M.
3. Mygtuku aukštyn padidinkite mažiausio aukščio reikšmę; išsaugokite paspausdami M. LiH turi likti bent 10 cm virš LiL.
4. Pašalinkite kliūtis ir nuleiskite stalą nuolatinio spaudimo režimu (8Hc: 001). Patikrinkite, ar sustojimo aukštis palieka tarpą kėdėms ir stalčiams. Pakeitę baldus ar nustatymus, patikrinkite dar kartą.

**Prieš kiekvieną atstatą atlaisvinkite visą judėjimo zoną. Atstatos metu nepasikliaukite LiL. Po jos patikrinkite ir prireikus atkurkite mažiausią aukštį.**

## Apsauga nuo susidūrimo turi ribas

Aptikimas negarantuoja apsaugos nuo sutraiškymo, prispaudimo ar žalos. Saugokite žmones, augintinius ir daiktus nuo judėjimo zonos; niekada nebandykite savo kūnu. L0 išjungia pasirinktą funkciją: 4Fu susidūrimo aptikimą kylant, 5Fd susidūrimo aptikimą leidžiantis arba 6FS posvyrio aptikimą. Neišjunkite aptikimo, norėdami priversti stalą judėti pro kliūtį.

## Stebėkite kiekvieną automatinį judesį

Vieno paspaudimo režimu (8Hc: 002) judėjimas tęsiasi atleidus mygtuką. Stebėkite visą judėjimą ir būkite pulto pasiekiamumo zonoje; sustabdykite paspausdami bet kurį mygtuką. Tikrindami tarpus naudokite nuolatinio spaudimo režimą (001).

# Sėdėkite. Stovėkite. Judėkite.

Pritaikykite kėdę, stalą ir ekraną sau abiem padėtimis.

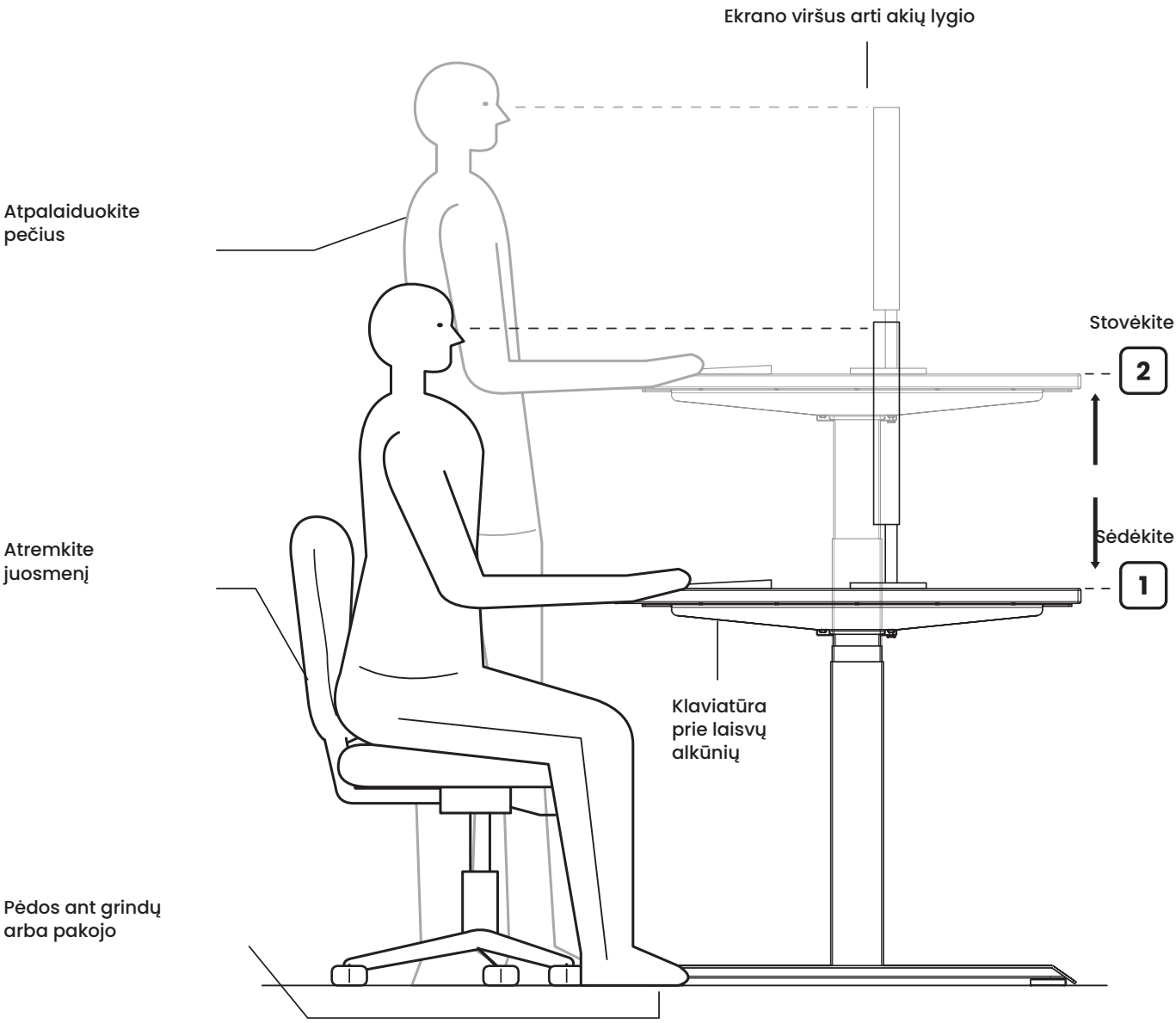


## Išsaugokite abu aukščius

M → 1 Sėdint

M → 2 Stovint

Dažnai keiskite padėtį. Darykite pertraukas ir pajudėkite atsitraukę nuo stalo.

**Surinkimo vaizdo įrašas**

https://ergohide.com/assembly/l-shaped-desk

**ergohide.com**

hello@ergohide.com

**ErgoHide Desk programėlė**

Valdymo blokas turi Bluetooth ryšį. Nuskaitykite kodą ir atsisiųskite programėlę — ji parodys, kaip prijungti stalą.
https://ergohide.com/app

# Pastaba:

1. Gaminį būtina naudoti pagal tinkamus techninius parametrus.
2. Saugokite nuo skysčių, ėsdinančių dujų ir dulkėtos aplinkos.
3. Prireikus susisiekite su mumis.

# Techniniai duomenys:

| | |
|---|---|
| Įvestis: | 110-230 VAC |
| Išėjimo įtampa: | 24 VDC |
| Bendra keliamoji galia: | 210 kg, įskaitant stalviršį |
| Papildoma apkrova: | Apie 160 kg; žr. toliau |
| Didžiausias greitis: | 30 mm/s |
| Eiga: | 650 mm |
| Mažiausias rėmo aukštis: | 600 mm |
| Mažiausias stalviršio aukštis: | 625 mm su 25 mm stalviršiu |
| Darbinė temperatūra: | 10-40 °C |
| Darbo ciklas: | 2 min. darbo ir 18 min. poilsio |

210 kg riba apima stalviršį ir visus sumontuotus priedus. Kai stalviršis sveria apie 50 kg, priedams ir kitiems daiktams lieka apie 160 kg. Atimkite tikrąjį stalviršio ir priedų svorį; apkrovą paskirstykite tolygiai.

# Gaminio informacija

Elektrinis reguliuojamo aukščio kampinis stalas su trimis varikliais

### Gamintojas

ErgoHide d.o.o.
Kalce 20D
1370 Logatec
Slovėnija

ergohide.com · hello@ergohide.com

### Gaminio identifikavimas ir pagalba

Pasirūpinkite, kad stalo, valdymo bloko ir pulto modelio/tipo bei serijos numerio etiketės būtų įskaitomos. Kreipdamiesi į mus pateikite šiuos duomenis ir pulto ekrane rodomą klaidos kodą, jei toks yra.

## Perdirbimas ir šalinimas

Perbraukta šiukšliadėžė su ratukais reiškia, kad elektros įranga turi būti surenkama atskirai nuo buitinių atliekų. Nemeskite valdymo bloko, pulto, variklių ar elektros kabelių į mišrias buitines atliekas.

### Grąžinimas ir surinkimas

Naudokitės įgaliotu elektros atliekų surinkimo punktu arba galiojančia pardavėjo priėmimo sistema. Prieš grąžindami gaminį, pasiteiraukite vietos savivaldybės arba rašykite hello@ergohide.com apie surinkimo galimybes jūsų vietovėje.

### Pakartotinis naudojimas ir išteklių atgavimas

Atskiras surinkimas padeda medžiagas pakartotinai naudoti, perdirbti ir atgauti. Netinkamai šalinant elektros įrangą gali išsiskirti žmonėms ir aplinkai kenksmingų medžiagų. Prieš išardydami atjunkite stalą nuo elektros; neatidarykite elektros dalių korpusų. Stalviršį, metalines dalis ir pakuotę rūšiuokite pagal vietos surinkimo taisykles.

**SVARBUS PRANEŠIMAS:**

- **Laisva stalo judėjimo zona:** Įsitikinkite, kad stalo judėjimo kelyje nėra kliūčių.
- **Stalviršio padėtis:** Įsitikinkite, kad stalviršis nesiliečia prie sienų.
- **Laidų ilgio patikra:** Patikrinkite, ar visi laidai pakankamai ilgi stalo aukščio pokyčiams.
- **Įspėjimas dėl vaikų saugos:** Kad išvengtumėte sužalojimų ir elektros smūgio, neleiskite vaikams artintis prie elektra reguliuojamo aukščio stalų, valdymo blokų ir pultų.
- **Apsauga nuo skysčių:** Saugokite visas elektros dalis nuo skysčių, kad išvengtumėte žalos ir elektros keliamų pavojų.
- **Draudžiami veiksmai:** Nesėdėkite ir nestovėkite ant stalo rėmo. Venkite ropoti ar gulėti po stalo rėmu.
- **Mažiausias aukštis:** Nustatykite ir patikrinkite apatinę judėjimo ribą (7SH: LiL), kad rėmas ir visi judantys priedai nesiliestų prie kėdžių, stalčių ir kitų daiktų. Pakeitę baldus arba atlikę stalo atstatą, patikrinkite dar kartą.
- **Įspėjimas dėl komponentų:** Neatidarykite jokių komponentų, įskaitant kolonas, valdymo bloką ir pultą, nes galite patirti elektros smūgį.
- **Pastaba dėl darbo ciklo:** Stalas skirtas 10% darbo ciklui — tai reiškia 2 minutes darbo, po kurių turi būti 18 minučių poilsio.

**NAUDOJIMAS IR ATSAKOMYBĖ:**

- **Numatytoji paskirtis:** Šis reguliuojamo aukščio stalas turi elektros variklius ir skirtas tik sausai darbo aplinkai.
- **Ergonomiškas naudojimas:** Stalo aukštį galima pritaikyti ergonominiams poreikiams. Bet koks kitas naudojimas laikomas netinkamu ir vykdomas paties naudotojo rizika.
- **Garantija ir atsakomybė:** Gamintojas nepriima garantinių pretenzijų ir neprisiima atsakomybės už žalą, atsiradusią netinkamai naudojant ar tvarkant stalo rėmą.

**PERSKAITYKITE PRIEŠ VALYDAMI:**

- **Maitinimo atjungimas:** Prieš valydami atjunkite maitinimo kabelį.
- **Valymo instrukcijos:** Dulkes nuo paviršiaus valykite šiek tiek drėgna šluoste. Elektros dalis laikykite sausas ir saugokite nuo skysčių.
- **Laido ir kištuko sauga:** Nepažeiskite jungiamojo laido ir laikykite kištuką patikimai įtvirtintą saugioje padėtyje.
- **Komponentų šalinimas:** Valdymo bloke yra elektroninių komponentų, metalinių ir plastikinių dalių bei laidų. Jų negalima šalinti kaip buitinių atliekų.
- **Montavimo patikra:** Prieš naudodami įsitikinkite, kad gaminys sumontuotas tinkamai.
- **Naudojimo instrukcija:** Susipažinkite su instrukcija, kad suprastumėte visas gaminio funkcijas ir nustatymus.

- **Įspėjimas dėl vaikų saugos:** Vaikai turi būti laikomi atokiai nuo stalo, valdymo blokų ir pultų. Gamintojas neatsako už žalą, kurią sukelia nenuspėjami vaikų veiksmai.
- **Pastaba dėl triukšmo:** Nedidelis daugiabriaunio diržo ar stabdžių sistemos triukšmas yra įprastas ir neturi įtakos gaminio veikimui.
- **Valymo priemonės:** Nenaudokite ėsdinančių ar abrazyvinių valymo priemonių. Valymo tirpalus šalinkite aplinkai atsakingu būdu.
- **Rizikos suvokimas:** Naudotojai turi žinoti apie galimą su gaminiu susijusią riziką. Vaikai ar asmenys, turintys kognityvinių sutrikimų, neturėtų naudoti gaminio be priežiūros.
- **Įspėjimas dėl pažeisto laido:** Jei maitinimo laidas pažeistas, jį turi pakeisti gamintojas arba kvalifikuotas specialistas, kad būtų išvengta sužalojimų.
- **Užspringimo pavojus:** Pakuotės medžiagos gali kelti užspringimo pavojų ir neturi būti naudojamos kaip žaislai.
- **Pakuotės išsaugojimas:** Išsaugokite originalią pakuotę galimam transportavimui ateityje.

**PERDIRBIMAS IR ŠALINIMAS:**

**Tinkamas šalinimas:** Gaminio negalima šalinti kartu su įprastomis buitinėmis atliekomis. Siekiant saugoti aplinką, jį reikėtų perdirbti. Naudokitės vietos perdirbimo punktais arba kreipkitės į platintoją ar gamintoją pagalbos dėl perdirbimo.

Atidžiai perskaitykite šį pranešimą ir išsaugokite jį ateičiai.

# Nederlands

Montage- en gebruikshandleiding

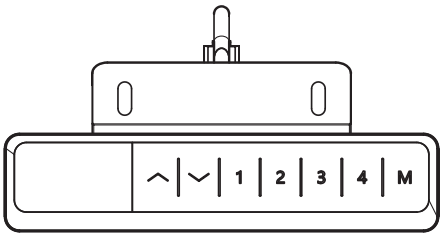


### Reset: eerste gebruik, na stroomuitval of bij de melding rES

Houd de omlaagtoets ingedrukt tot het bureau helemaal beneden is en de hoogte verschijnt. Verwijder obstakels uit het volledige bewegingsgebied; vertrouw tijdens de reset niet op een opgeslagen minimumhoogte. Houd de kabels ruim en controleer daarna de minimumhoogte vóór gebruik.

### Hoogte instellen

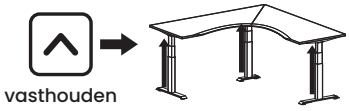

Houd de omhoog- of omlaagtoets ingedrukt; het bureau stopt zodra u loslaat. Houd het bewegingsgebied van het blad vrij.

### Een hoogte opslaan

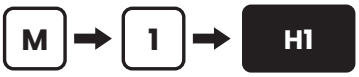


Zet het bureau op de gewenste hoogte, druk op M en daarna op een toets van 1 tot 4: H1 tot H4 verschijnt. Later brengt een druk op die toets (vasthouden in de vasthoudmodus) het bureau terug naar de opgeslagen hoogte.

### Kinderslot

Houd de omhoog- en omlaagtoets tegelijk 5 seconden ingedrukt om de toetsen te vergrendelen; Loc verschijnt. Herhaal om te ontgrendelen.

### Instellingenmenu

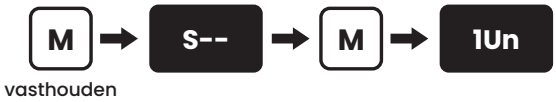


Houd M ingedrukt tot S-- verschijnt en druk daarna op M. Kies een instelling met omhoog/omlaag. M opent deze en bevestigt een waarde; toets 1 gaat terug. De hoogte verschijnt weer twee seconden na bevestiging.

# Instellingen bedieningspaneel

| Code | Instelling | Waarden, standaardwaarde eerst |
|---|---|---|
| 1Un | Eenheid op het display | SI = centimeters, In = inches. |
| 2br | Helderheid display | M = gemiddeld, L = laag, H = hoog. |
| 3bE | Toetsgeluid | OFF, On. |
| 4Fu | Botsdetectie omhoog | L5 (circa 15 kg); L1 meest gevoelig … L9 minst gevoelig; L0 uit. |
| 5Fd | Botsdetectie omlaag | L5 (circa 15 kg); L1 meest gevoelig … L9 minst gevoelig; L0 uit. |
| 6FS | Gevoeligheid kanteldetectie | L5 (circa 3°); L1 meest gevoelig … L9 minst gevoelig; L0 uit. |
| 7SH | Hoogteweergave en bewegingsgrenzen | Hib: getoonde hoogte in de laagste stand; stel deze in op de gemeten hoogte van vloer tot blad. LiL: nieuwe laagste stand. LiH: nieuwe hoogste stand, minimaal 10 cm boven LiL. |
| 8Hc | Bewegingsmodus | 001 vasthouden: het bureau beweegt zolang u de toets indrukt. 002 één druk: druk en laat los; het bureau gaat vanzelf naar de hoogte. Elke toets stopt het. |
| 9St | Herinnering om op te staan | 0.0H uit … 9.5H, in stappen van een halfuur. De piep duurt 30 s; elke toets stopt het geluid. |
| 10H | Terugloop na een obstakel | 5 mm … 20 mm. |
| 11r | Fabrieksinstellingen herstellen | FrE: bevestig met M. Daarna verschijnt rES; voer de reset uit. |
| 12d | Fabriekstest | Sla deze instelling over. |

## Foutcodes

| Display | Betekenis | Wat te doen |
|---|---|---|
| Hot | Inschakelduur overschreden (2 min aan, 18 min uit) | Wacht 18 minuten of trek de stroomkabel uit het stopcontact tot het display uitgaat en sluit deze weer aan. |
| rES | Reset nodig | Houd de omlaagtoets ingedrukt tot het bureau helemaal beneden is en de hoogte verschijnt. |
| Loc | Toetsen vergrendeld | Houd de omhoog- en omlaagtoets tegelijk 5 seconden ingedrukt. |
| E01 | Reset nodig | Houd de omlaagtoets ingedrukt tot het bureau helemaal beneden is en de hoogte verschijnt. |
| E02 | Kabel- of belastingsfout | Controleer of alle kabels zijn aangesloten (stap 17) en haal zware spullen van het bureau. De code verdwijnt binnen 3 seconden; zo niet, neem contact met ons op. |
| E06 | Motorstoring | Voer de reset uit. |
| E07 | Overbelasting | Verminder de belasting; de 210 kg omvat het blad en alle accessoires. |
| overig | | Trek de stroomkabel 10 seconden uit het stopcontact, sluit deze weer aan en voer de reset uit. Noteer de code als deze terugkomt en schrijf naar hello@ergohide.com. |

# Stel een veilige minimumhoogte in

### Houd stoelen en ladeblokken vrij

Stel de ondergrens in voordat u meubels onder het bureau zet. Laat ruimte onder het laagste bewegende framedeel of accessoire, niet alleen onder het blad.

1. Vergelijk de getoonde hoogte met de gemeten hoogte van vloer tot blad. Hib past het display aan; LiL stelt de ondergrens van de beweging in.
2. Houd M ingedrukt tot S-- verschijnt en druk op M. Kies 7SH met omhoog/omlaag en druk op M. Kies LiL met omhoog/omlaag en druk op M.
3. Verhoog de minimumhoogte met de omhoogtoets; druk op M om op te slaan. LiH moet minimaal 10 cm boven LiL blijven.
4. Verwijder obstakels en laat het bureau zakken in de vasthoudmodus (8Hc: 001). Controleer of de stophoogte ruimte laat voor stoelen en ladeblokken. Controleer opnieuw na wijzigingen aan meubels of instellingen.

**Maak vóór elke reset het hele bewegingsgebied vrij. Vertrouw tijdens de reset niet op LiL. Controleer daarna de minimumhoogte en herstel deze indien nodig.**

## Botsdetectie heeft grenzen

Detectie garandeert niet dat verplettering, beknelling of schade wordt voorkomen. Houd personen, huisdieren en voorwerpen uit de buurt; test nooit met uw lichaam. L0 schakelt de gekozen functie uit: 4Fu botsdetectie omhoog, 5Fd omlaag of 6FS kanteldetectie. Schakel detectie niet uit om het bureau voorbij een obstakel te dwingen.

## Volg elke automatische beweging

In de modus met één druk (8Hc: 002) gaat de beweging door nadat u de toets loslaat. Volg de hele beweging en houd het bedieningspaneel binnen handbereik; elke toets stopt de beweging. Gebruik de vasthoudmodus (001) om vrije ruimte te controleren.

# Zit. Sta. Beweeg.

Pas stoel, bureau en scherm in beide houdingen aan uw lichaam aan.

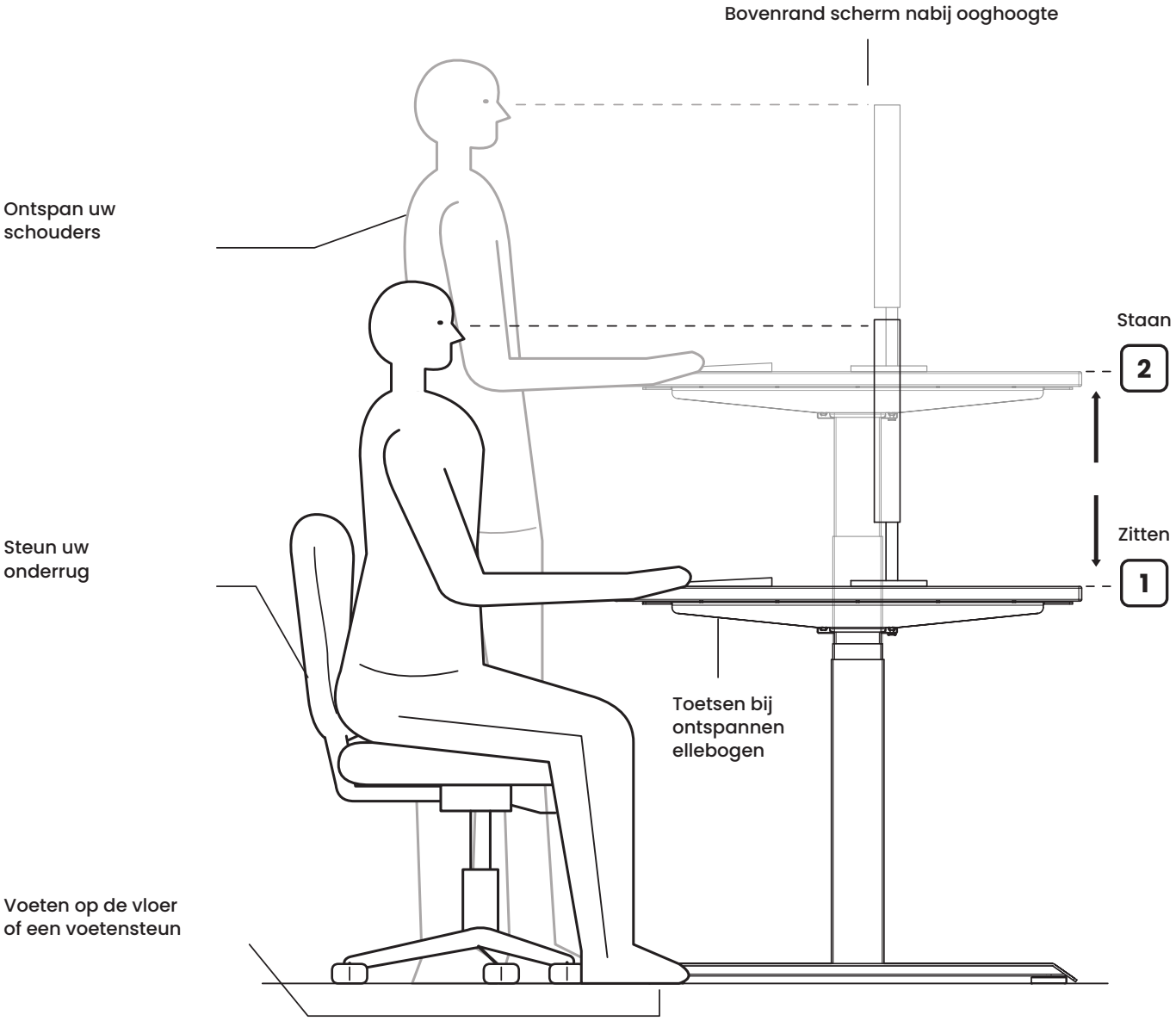


## Sla uw twee hoogtes op

M → 1 Zittend

M → 2 Staand

Wissel vaak van houding. Neem pauzes om weg van het bureau te bewegen.

**Montagevideo**

https://ergohide.com/assembly/l-shaped-desk

**ergohide.com**

hello@ergohide.com

**ErgoHide Desk-app**

De besturingskast heeft Bluetooth. Scan de code om de app te downloaden, die u laat zien hoe u het bureau verbindt.
https://ergohide.com/app

# Let op:

1. Gebruik dit product binnen de juiste technische parameters.
2. Houd het uit de buurt van vloeistoffen, corrosieve gassen en stoffige omgevingen.
3. Neem indien nodig contact met ons op.

# Technische specificaties:

| | |
|---|---|
| Ingang: | 110-230 VAC |
| Uitgangsspanning: | 24 VDC |
| Totale draagkracht: | 210 kg, inclusief blad |
| Extra belasting: | Circa 160 kg; zie hieronder |
| Maximale snelheid: | 30 mm/s |
| Slag: | 650 mm |
| Minimale framehoogte: | 600 mm |
| Minimale bladhoogte: | 625 mm met een blad van 25 mm |
| Bedrijfstemperatuur: | 10-40 °C |
| Inschakelduur: | 2 min. aan en 18 min. uit |

De grens van 210 kg omvat het blad en alle gemonteerde accessoires. Bij een blad van ongeveer 50 kg blijft circa 160 kg over voor accessoires en andere spullen. Trek de werkelijke gewichten van blad en accessoires af; verdeel de belasting gelijkmatig.

# Productinformatie

Elektrisch in hoogte verstelbaar hoekbureau met drie motoren

### Fabrikant

ErgoHide d.o.o.
Kalce 20D
1370 Logatec
Slovenië

ergohide.com · hello@ergohide.com

### Productidentificatie en ondersteuning

Houd de etiketten met model/type en serienummer op bureau, besturingskast en bedieningspaneel leesbaar. Geef deze gegevens en eventuele foutcodes op het paneel door wanneer u contact met ons opneemt.

## Recycling en afvoer

De doorgestreepte afvalbak op wielen betekent dat elektrische apparatuur apart van huishoudelijk afval moet worden ingezameld. Gooi besturingskast, bedieningspaneel, motoren of elektrische kabels niet bij het gemengde huisvuil.

### Inlevering en inzameling

Gebruik een erkend inzamelpunt voor elektrisch afval of een beschikbare terugnameregeling van de winkel. Vraag vóór het terugsturen uw gemeente of hello@ergohide.com naar inzamelmogelijkheden in uw omgeving.

### Hergebruik en terugwinning

Gescheiden inzameling helpt bij hergebruik, recycling en terugwinning van materialen. Onjuiste afvoer van elektrische apparatuur kan stoffen vrijmaken die schadelijk zijn voor mens en milieu. Trek de stekker uit het stopcontact vóór demontage; open geen elektrische behuizingen. Sorteer het blad, de metalen delen en de verpakking volgens de lokale inzamelregels.

**BELANGRIJKE MEDEDELING:**

- **Vrij bewegingsgebied:** Controleer dat er geen obstakels in het bewegingsgebied van het bureau staan.
- **Plaatsing van het blad:** Zorg dat het blad geen muren raakt.
- **Kabellengte:** Controleer of alle kabels lang genoeg zijn voor veranderingen in bureauhoogte.
- **Veiligheid van kinderen:** Houd kinderen weg van elektrisch verstelbare bureaus, besturingseenheden en bedieningspanelen om letsel en elektrische schokken te voorkomen.
- **Vloeistoffen:** Houd alle elektrische onderdelen weg van vloeistoffen om schade en elektrische gevaren te voorkomen.
- **Verboden handelingen:** Ga niet op het frame zitten of staan. Kruip of lig niet onder het frame.
- **Minimumhoogte:** Stel de ondergrens (7SH: LiL) in en controleer deze, zodat het frame en alle bewegende accessoires vrij blijven van stoelen, ladeblokken en andere voorwerpen. Controleer opnieuw na het verplaatsen van meubels of resetten van het bureau.
- **Onderdelen:** Open geen onderdelen, waaronder de kolommen, besturingskast of het bedieningspaneel; dit kan een elektrische schok veroorzaken.
- **Inschakelduur:** Het bureau heeft een inschakelduur van 10%: 2 minuten AAN gevolgd door 18 minuten UIT.

**GEBRUIK EN AANSPRAKELIJKHEID:**

- **Beoogd gebruik:** Dit verstelbare bureau heeft elektromotoren en is uitsluitend bedoeld voor droge werkomgevingen.
- **Ergonomisch gebruik:** De hoogte kan op ergonomische behoeften worden afgestemd. Ander gebruik geldt als oneigenlijk en is voor eigen risico van de gebruiker.
- **Garantie en aansprakelijkheid:** De fabrikant aanvaardt geen garantieclaims of aansprakelijkheid voor schade door oneigenlijk gebruik of verkeerd omgaan met het frame.

**LEZEN VÓÓR HET SCHOONMAKEN:**

- **Stroom uitschakelen:** Trek vóór het schoonmaken de stroomkabel uit het stopcontact.
- **Schoonmaken:** Verwijder oppervlaktestof met een licht vochtige doek. Houd elektrische onderdelen droog en uit de buurt van vloeistoffen.
- **Kabel en stekker:** Beschadig de aansluitkabel niet en houd de stekker vast op een veilige plek.
- **Afvoer van onderdelen:** De besturingskast bevat elektronica, metalen delen, kunststof delen en draden. Deze mogen niet als huishoudelijk afval worden afgevoerd.

- **Installatie controleren:** Controleer vóór gebruik of het product correct is geïnstalleerd.
- **Handleiding:** Lees de instructies om alle functies en instellingen van het product te leren kennen.
- **Veiligheid van kinderen:** Houd kinderen weg van het bureau, besturingseenheden en bedieningspanelen. De fabrikant is niet verantwoordelijk voor schade door onvoorspelbaar gedrag van kinderen.
- **Geluid:** Licht geluid van de multiribriem of het remsysteem is normaal en beïnvloedt de werking niet.
- **Schoonmaakmiddelen:** Gebruik geen bijtende of schurende middelen. Voer reinigingsoplossingen op een milieuverantwoorde manier af.
- **Risicobewustzijn:** Gebruikers moeten zich bewust zijn van de mogelijke risico's van dit product. Kinderen of personen met cognitieve beperkingen mogen het niet zonder toezicht gebruiken.
- **Beschadigde kabel:** Een beschadigde stroomkabel moet door de fabrikant of een gekwalificeerde specialist worden vervangen om letsel te voorkomen.
- **Verstikkingsgevaar:** Verpakkingsmateriaal kan verstikking veroorzaken en mag niet als speelgoed worden gebruikt.
- **Verpakking bewaren:** Bewaar de originele verpakking voor eventueel toekomstig vervoer.

**RECYCLING EN AFVOER:**

**Correcte afvoer:** Gooi dit product niet bij het gewone huisvuil. Recycle het om het milieu te beschermen. Gebruik lokale recyclingvoorzieningen of vraag de distributeur of fabrikant om hulp bij recycling.

Lees deze mededeling zorgvuldig en bewaar deze voor later gebruik.

# Norsk bokmål

Monterings- og bruksanvisning

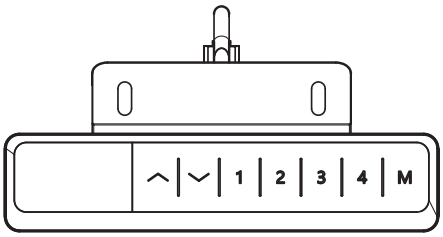


### Nullstilling — ved første bruk, etter strømbrudd eller når displayet viser rES

Hold ned-knappen inne til bordet har gått helt ned og displayet viser høyden. Fjern hindringer fra hele bevegelsesområdet; ikke stol på en lagret minimumshøyde under nullstilling. Sørg for at kablene har slakk, og kontroller deretter minimumshøyden før bruk.

### Høydejustering

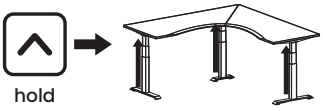

Hold opp- eller ned-knappen inne; bordet stopper når du slipper. Hold bordplatens bevegelsesområde fritt.

### Lagre en høyde

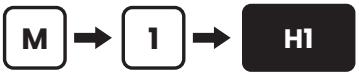


Kjør bordet til ønsket høyde, trykk på M og deretter på en av knappene 1 til 4: displayet viser H1 til H4. Senere kjører et trykk på knappen bordet tilbake til den lagrede høyden (hold knappen inne i modusen med vedvarende trykk).

### Barnesikring

Hold opp- og ned-knappen inne samtidig i 5 sekunder for å låse panelet; displayet viser Loc. Gjenta for å låse opp.

### Innstillingsmeny

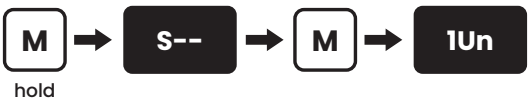


Hold M inne til S-- vises, og trykk deretter på M. Velg en innstilling med opp/ned. M åpner den og bekrefter en verdi; knapp 1 går tilbake. Høyden vises igjen to sekunder etter bekreftelsen.

# Betjeningspanelets innstillinger

| Kode | Innstilling | Verdier, standard først |
|---|---|---|
| 1Un | Visningsenhet | SI = centimeter, In = tommer. |
| 2br | Lysstyrke i displayet | M = middels, L = lav, H = høy. |
| 3bE | Knappelyd | OFF, On. |
| 4Fu | Kollisjonsvern oppover | L5 (ca. 15 kg); L1 mest følsom … L9 minst følsom; L0 av. |
| 5Fd | Kollisjonsvern nedover | L5 (ca. 15 kg); L1 mest følsom … L9 minst følsom; L0 av. |
| 6FS | Følsomhet for skjevstilling | L5 (ca. 3°); L1 mest følsom … L9 minst følsom; L0 av. |
| 7SH | Høydevisning og bevegelsesgrenser | Hib: høyden displayet viser i nederste posisjon — sett den til målt høyde fra gulv til bordplate. LiL: en ny nederste posisjon. LiH: en ny øverste posisjon, minst 10 cm over LiL. |
| 8Hc | Bevegelsesmodus | 001 vedvarende trykk: bordet beveger seg mens du holder knappen inne. 002 enkelttrykk: trykk og slipp, så kjører bordet selv til høyden; enhver knapp stopper det. |
| 9St | Påminnelse om å stå | 0.0H av … 9.5H, i trinn på en halvtime. Lydsignalet varer 30 s; enhver knapp slår det av. |
| 10H | Retur etter en hindring | 5 mm … 20 mm. |
| 11r | Gjenopprett fabrikkinnstillinger | FrE: bekreft med M. Displayet viser deretter rES — utfør nullstillingen. |
| 12d | Fabrikktest | Hopp over denne innstillingen. |

## Feilkoder

| Display | Betydning | Tiltak |
|---|---|---|
| Hot | Driftssyklus overskredet (2 min drift, 18 min pause) | Vent 18 minutter, eller trekk ut strømkabelen til displayet slukker, og sett den inn igjen. |
| rES | Nullstilling kreves | Hold ned-knappen inne til bordet er helt nede og høyden vises. |
| Loc | Panelet er låst | Hold opp- og ned-knappen inne samtidig i 5 sekunder. |
| E01 | Nullstilling kreves | Hold ned-knappen inne til bordet er helt nede og høyden vises. |
| E02 | Kabel- eller belastningsfeil | Kontroller at alle kabler er koblet til (trinn 17), og ta tunge gjenstander av bordet. Koden forsvinner innen 3 sekunder — kontakt oss hvis den ikke gjør det. |
| E06 | Motorfeil | Utfør nullstillingen. |
| E07 | Overbelastning | Fjern belastning; 210 kg inkluderer bordplaten og alt tilbehør. |
| annen | | Trekk ut strømkabelen i 10 sekunder, sett den inn og utfør nullstillingen. Hvis koden kommer tilbake, noter den og skriv til hello@ergohide.com. |

# Still inn en trygg minimumshøyde

### Hold avstand til stoler og skuffer

Still inn den nedre bevegelsesgrensen før du plasserer møbler under bordet. La det være klaring under den laveste bevegelige rammedelen eller tilbehørsdelen, ikke bare bordplaten.

1. Sammenlign vist høyde med målt høyde fra gulv til bordplate. Hib justerer visningen; LiL stiller inn den nedre bevegelsesgrensen.
2. Hold M inne til S-- vises, og trykk på M. Velg 7SH med opp/ned og trykk på M. Velg LiL med opp/ned og trykk på M.
3. Bruk opp-knappen til å øke minimumshøyden; trykk på M for å lagre. LiH må fortsatt være minst 10 cm over LiL.
4. Fjern hindringer, og senk bordet med vedvarende trykk (8Hc: 001). Kontroller at stopphøyden gir klaring til stoler og skuffer. Kontroller igjen etter endring av møbler eller innstillinger.

**Rydd hele bevegelsesområdet før hver nullstilling. Ikke stol på LiL under nullstillingen. Kontroller minimumshøyden etterpå, og gjenopprett den om nødvendig.**

## Kollisjonsvernet har begrensninger

Registreringen kan ikke garantere beskyttelse mot knusing, fastklemming eller skader. Hold mennesker, kjæledyr og gjenstander unna; test aldri med kroppen din. L0 slår av valgt funksjon: 4Fu kollisjonsregistrering oppover, 5Fd kollisjonsregistrering nedover eller 6FS registrering av skjevstilling. Ikke slå av registreringen for å tvinge bordet forbi en hindring.

## Følg med på alle automatiske bevegelser

I enkelttrykkmodus (8Hc: 002) fortsetter bevegelsen når du slipper knappen. Følg med på hele bevegelsen og hold deg innen rekkevidde av panelet; trykk på en vilkårlig knapp for å stoppe. Bruk vedvarende trykk (001) når du kontrollerer klaringer.

# Sitt. Stå. Beveg deg.

Tilpass stol, bord og skjerm til deg i begge stillinger.

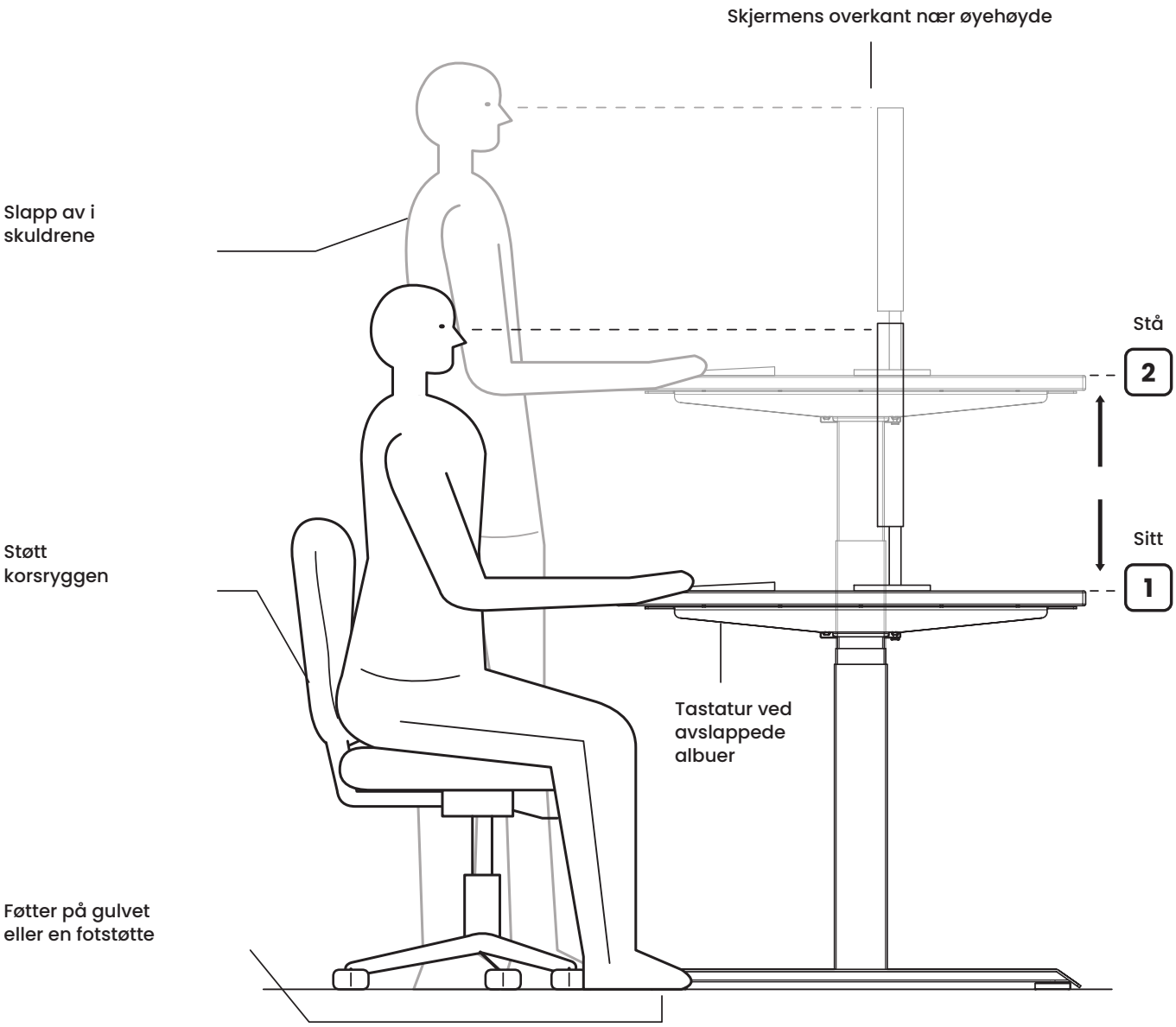


## Lagre dine to høyder

M → 1 Sittende

M → 2 Stående

Bytt stilling ofte. Ta pauser og beveg deg bort fra bordet.

ErgoHide

**Monteringsvideo**

https://ergohide.com/assembly/l-shaped-desk

**ergohide.com**

hello@ergohide.com

**ErgoHide Desk-appen**

Kontrollboksen har Bluetooth. Skann koden for å laste ned appen, som viser hvordan du kobler til bordet.
https://ergohide.com/app

# Merk:

1. Produktet må brukes innenfor de riktige tekniske parameterne.
2. Hold produktet unna væsker, etsende gasser og støvete omgivelser.
3. Kontakt oss ved behov.

# Tekniske spesifikasjoner:

| | |
|---|---|
| Inngang: | 110-230 VAC |
| Utgangsspenning: | 24 VDC |
| Samlet bæreevne: | 210 kg, inkludert bordplate |
| Ekstra belastning: | Ca. 160 kg; se nedenfor |
| Maksimal hastighet: | 30 mm/s |
| Vandring: | 650 mm |
| Minste rammehøyde: | 600 mm |
| Minste bordplatehøyde: | 625 mm med 25 mm bordplate |
| Driftstemperatur: | 10-40 °C |
| Driftssyklus: | 2 min. drift og 18 min. pause |

Grensen på 210 kg inkluderer bordplaten og alt montert tilbehør. Med en bordplate som veier ca. 50 kg, gjenstår ca. 160 kg til tilbehør og andre gjenstander. Trekk fra den faktiske vekten av bordplaten og tilbehøret; fordel belastningen jevnt.

# Produktinformasjon

Elektrisk høydejusterbart hjørnebord med tre motorer

### Produsent

ErgoHide d.o.o.
Kalce 20D
1370 Logatec
Slovenia

ergohide.com · hello@ergohide.com

### Produktidentifikasjon og støtte

Hold etikettene med modell/type og serienummer på bordet, kontrollboksen og betjeningspanelet leselige. Oppgi disse opplysningene og eventuelle feilkoder på panelet når du kontakter oss.

## Gjenvinning og avhending

Den overkryssede avfallsbeholderen på hjul betyr at elektrisk utstyr skal samles inn separat fra husholdningsavfall. Ikke legg kontrollboksen, betjeningspanelet, motorene eller strømkablene i blandet husholdningsavfall.

### Retur og innsamling

Bruk et godkjent mottak for elektrisk avfall eller en tilgjengelig returordning hos en forhandler. Spør kommunen eller kontakt hello@ergohide.com om innsamlingsmuligheter i området ditt før du returnerer produktet.

### Ombruk og gjenvinning

Separat innsamling legger til rette for ombruk, materialgjenvinning og annen gjenvinning av materialer. Feil avhending av elektrisk utstyr kan frigjøre stoffer som skader mennesker og miljø. Koble bordet fra strømmen før demontering; ikke åpne elektriske kapslinger. Sorter bordplaten, metalldelene og emballasjen etter lokale innsamlingsregler.

**VIKTIG INFORMASJON:**

- **Fritt bevegelsesområde:** Kontroller at det ikke er hindringer i bordets bevegelsesområde.
- **Plassering av bordplaten:** Sørg for at bordplaten ikke kommer i kontakt med vegger.
- **Kontroll av kabellengde:** Kontroller at alle kabler er lange nok til å følge endringer i bordets høyde.
- **Advarsel om barns sikkerhet:** Hold barn unna elektriske høydejusterbare bord, kontrollenheter og betjeningspaneler for å unngå personskader og elektrisk støt.
- **Beskyttelse mot væsker:** Hold alle elektriske komponenter unna væsker for å unngå skader og elektriske farer.
- **Forbudte handlinger:** Ikke sitt eller stå på bordrammen. Unngå å krype eller ligge under bordrammen.
- **Minimumshøyde:** Still inn og kontroller den nedre bevegelsesgrensen (7SH: LiL) slik at rammen og alt bevegelig tilbehør holder klaring til stoler, skuffer og andre gjenstander. Kontroller på nytt etter endring av møbler eller nullstilling av bordet.
- **Advarsel om komponenter:** Ikke åpne komponenter, inkludert søylene, kontrollboksen eller betjeningspanelet, da det kan føre til elektrisk støt.
- **Merknad om driftssyklus:** Bordet er konstruert for en driftssyklus på 10% — det vil si 2 minutters drift etterfulgt av 18 minutters pause.

**BRUK OG ANSVAR:**

- **Tiltenkt bruk:** Dette høydejusterbare bordet har elektriske motorer og er kun beregnet for tørre arbeidsmiljøer.
- **Ergonomisk bruk:** Bordets høyde kan tilpasses ergonomiske behov. All annen bruk regnes som feil bruk og skjer på brukerens eget ansvar.
- **Garanti og ansvar:** Produsenten godtar ikke garantikrav eller ansvar for skader som skyldes feil bruk eller håndtering av bordrammen.

**LES FØR RENGJØRING:**

- **Koble fra strømmen:** Trekk ut strømforsyningskabelen før rengjøring.
- **Rengjøringsanvisninger:** Fjern støv fra overflaten med en lett fuktet klut. Hold elektriske komponenter tørre og unna væsker.
- **Sikkerhet for kabel og støpsel:** Ikke skad tilkoblingskabelen, og hold støpselet sikret i en trygg posisjon.
- **Avhending av komponenter:** Kontrollboksen inneholder elektroniske komponenter, metalldeler, plastdeler og ledninger. Disse må ikke kastes som husholdningsavfall.
- **Kontroll av montering:** Kontroller at produktet er riktig montert før bruk.
- **Bruksanvisning:** Gjør deg kjent med anvisningene for å forstå alle produktets funksjoner og innstillinger.

- **Advarsel om barns sikkerhet:** Barn skal holdes unna bordet, kontrollenhetene og betjeningspanelene. Produsenten er ikke ansvarlig for skader som skyldes barns uforutsigbare handlinger.
- **Informasjon om støy:** Svak støy fra multiribberemmen eller bremsesystemet er normalt og påvirker ikke produktets funksjon.
- **Rengjøringsmidler:** Ikke bruk etsende eller slipende rengjøringsmidler. Kast rengjøringsløsninger på en miljømessig forsvarlig måte.
- **Kjennskap til risiko:** Brukere bør være oppmerksomme på mulige risikoer ved produktet. Barn eller personer med kognitive funksjonsnedsettelser bør ikke bruke produktet uten tilsyn.
- **Advarsel om skadet kabel:** Hvis strømforsyningskabelen er skadet, må den skiftes av produsenten eller en kvalifisert fagperson for å unngå personskader.
- **Kvelningsfare:** Emballasjematerialer kan utgjøre en kvelningsfare og skal ikke brukes som leker.
- **Ta vare på emballasjen:** Ta vare på originalemballasjen til eventuell senere transport.

**GJENVINNING OG AVHENDING:**

**Riktig avhending:** Produktet må ikke kastes med vanlig husholdningsavfall. Det bør gjenvinnes for å beskytte miljøet. Bruk lokale gjenvinningsanlegg, eller kontakt forhandleren eller produsenten for hjelp med gjenvinning.

Les denne informasjonen nøye og ta vare på den for senere bruk.

# Polski

Instrukcja montażu i obsługi

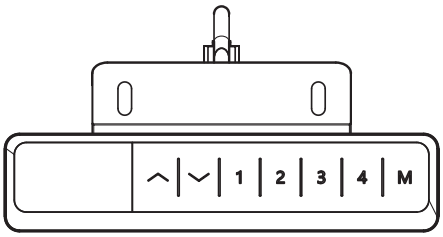


## Reset — przy pierwszym użyciu, po przerwie w zasilaniu lub gdy wyświetla się rES

Przytrzymaj przycisk w dół, aż biurko opuści się całkowicie, a wyświetlacz pokaże wysokość. Usuń przeszkody z całej drogi ruchu; podczas resetu nie polegaj na zapisanej wysokości minimalnej. Pozostaw luz na przewodach, a przed użyciem sprawdź ustawienie wysokości minimalnej.

## Regulacja wysokości

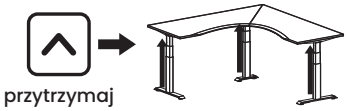

Przytrzymaj przycisk w górę lub w dół; biurko zatrzyma się po jego zwolnieniu. Droga ruchu blatu musi być wolna.

## Zapisywanie wysokości

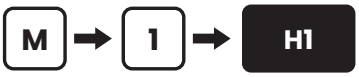


Ustaw biurko na żądanej wysokości, naciśnij M, a następnie jeden z przycisków 1 do 4: wyświetlacz pokaże H1 do H4. Później naciśnięcie tego przycisku (przytrzymanie w trybie stałego nacisku) przywróci zapisaną wysokość.

## Blokada rodzicielska

Przytrzymaj jednocześnie przyciski w górę i w dół przez 5 sekund, aby zablokować klawiaturę; pojawi się Loc. Powtórz, aby odblokować.

## Menu ustawień

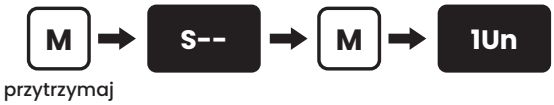


Przytrzymaj M, aż pojawi się S--, następnie naciśnij M. Przyciskami w górę/w dół wybierz ustawienie. M otwiera je i zatwierdza wartość; przycisk 1 cofa. Wysokość pojawi się ponownie dwie sekundy po zatwierdzeniu.

# Ustawienia panelu sterowania

| Kod | Ustawienie | Wartości, domyślna pierwsza |
|---|---|---|
| 1Un | Jednostka wyświetlania | SI = centymetry, In = cale. |
| 2br | Jasność wyświetlacza | M = średnia, L = niska, H = wysoka. |
| 3bE | Dźwięk przycisków | OFF, On. |
| 4Fu | Wykrywanie kolizji w górę | L5 (ok. 15 kg); L1 największa czułość … L9 najmniejsza czułość; L0 wyłączone. |
| 5Fd | Wykrywanie kolizji w dół | L5 (ok. 15 kg); L1 największa czułość … L9 najmniejsza czułość; L0 wyłączone. |
| 6FS | Czułość wykrywania przechyłu | L5 (ok. 3°); L1 największa czułość … L9 najmniejsza czułość; L0 wyłączone. |
| 7SH | Wskazanie wysokości i granice ruchu | Hib: wysokość na wyświetlaczu w najniższej pozycji — ustaw zmierzoną odległość od podłogi do blatu. LiL: nowa najniższa pozycja. LiH: nowa najwyższa pozycja, co najmniej 10 cm powyżej LiL. |
| 8Hc | Tryb ruchu | 001 stały nacisk: biurko porusza się, gdy trzymasz przycisk. 002 jedno naciśnięcie: naciśnij i zwolnij, a biurko samo osiągnie wysokość; dowolny przycisk je zatrzyma. |
| 9St | Przypomnienie o wstaniu | 0.0H wyłączone … 9.5H, w odstępach półgodzinnych. Sygnał trwa 30 s; dowolny przycisk go wycisza. |
| 10H | Cofnięcie po wykryciu przeszkody | 5 mm … 20 mm. |
| 11r | Przywracanie ustawień fabrycznych | FrE: zatwierdź przyciskiem M. Następnie pojawi się rES — wykonaj reset. |
| 12d | Test fabryczny | Pomiń to ustawienie. |

## Kody błędów

| Wyświetlacz | Znaczenie | Działanie |
|---|---|---|
| Hot | Przekroczony cykl pracy (2 min pracy, 18 min przerwy) | Odczekaj 18 minut lub odłącz przewód zasilający, aż wyświetlacz zgaśnie, i podłącz go ponownie. |
| rES | Wymagany reset | Przytrzymaj przycisk w dół, aż biurko opuści się całkowicie i pojawi się wysokość. |
| Loc | Klawiatura zablokowana | Przytrzymaj jednocześnie przyciski w górę i w dół przez 5 sekund. |
| E01 | Wymagany reset | Przytrzymaj przycisk w dół, aż biurko opuści się całkowicie i pojawi się wysokość. |
| E02 | Błąd przewodu lub obciążenia | Sprawdź, czy wszystkie przewody są podłączone (krok 17), i zdejmij ciężkie przedmioty z biurka. Kod znika w ciągu 3 sekund — jeśli nie, skontaktuj się z nami. |
| E06 | Błąd silnika | Wykonaj reset. |
| E07 | Przeciążenie | Zmniejsz obciążenie; 210 kg obejmuje blat i wszystkie akcesoria. |
| inny | | Odłącz przewód zasilający na 10 sekund, podłącz go i wykonaj reset. Jeśli kod powróci, zapisz go i napisz na hello@ergohide.com. |

# Ustaw bezpieczną wysokość minimalną

### Zachowaj odstęp od krzeseł i szuflad

Ustaw dolną granicę ruchu przed umieszczeniem mebli pod biurkiem. Zachowaj odstęp pod najniższą ruchomą częścią stelaża lub akcesorium, a nie tylko pod blatem.

1. Porównaj wskazywaną wysokość ze zmierzoną odległością od podłogi do blatu. Hib reguluje wskazanie; LiL ustawia dolną granicę ruchu.
2. Przytrzymaj M, aż pojawi się S--, następnie naciśnij M. Przyciskami w górę/w dół wybierz 7SH i naciśnij M. Przyciskami w górę/w dół wybierz LiL i naciśnij M.
3. Przyciskiem w górę zwiększ wartość wysokości minimalnej; naciśnij M, aby zapisać. LiH musi pozostać co najmniej 10 cm powyżej LiL.
4. Usuń przeszkody i opuść biurko w trybie stałego nacisku (8Hc: 001). Sprawdź, czy wysokość zatrzymania zapewnia odstęp od krzeseł i szuflad. Sprawdź ponownie po zmianie mebli lub ustawień.

**Przed każdym resetem usuń przeszkody z całej drogi ruchu. Podczas resetu nie polegaj na LiL. Następnie sprawdź i w razie potrzeby przywróć wysokość minimalną.**

## Wykrywanie kolizji ma ograniczenia

Detekcja nie gwarantuje zapobiegania zmiażdżeniu, zakleszczeniu ani uszkodzeniom. Osoby, zwierzęta i przedmioty muszą pozostawać poza drogą ruchu; nigdy nie testuj funkcji własnym ciałem. L0 wyłącza wybraną funkcję: 4Fu wykrywanie kolizji w górę, 5Fd wykrywanie kolizji w dół lub 6FS wykrywanie przechyłu. Nie wyłączaj detekcji, aby wymusić przejazd biurka przez przeszkodę.

## Obserwuj każdy ruch automatyczny

W trybie jednego naciśnięcia (8Hc: 002) ruch trwa po zwolnieniu przycisku. Obserwuj cały ruch i pozostawaj w zasięgu panelu; naciśnij dowolny przycisk, aby zatrzymać biurko. Podczas sprawdzania odstępów używaj trybu stałego nacisku (001).

# Siedź. Stój. Ruszaj się.

Dopasuj krzesło, biurko i monitor do siebie w obu pozycjach.

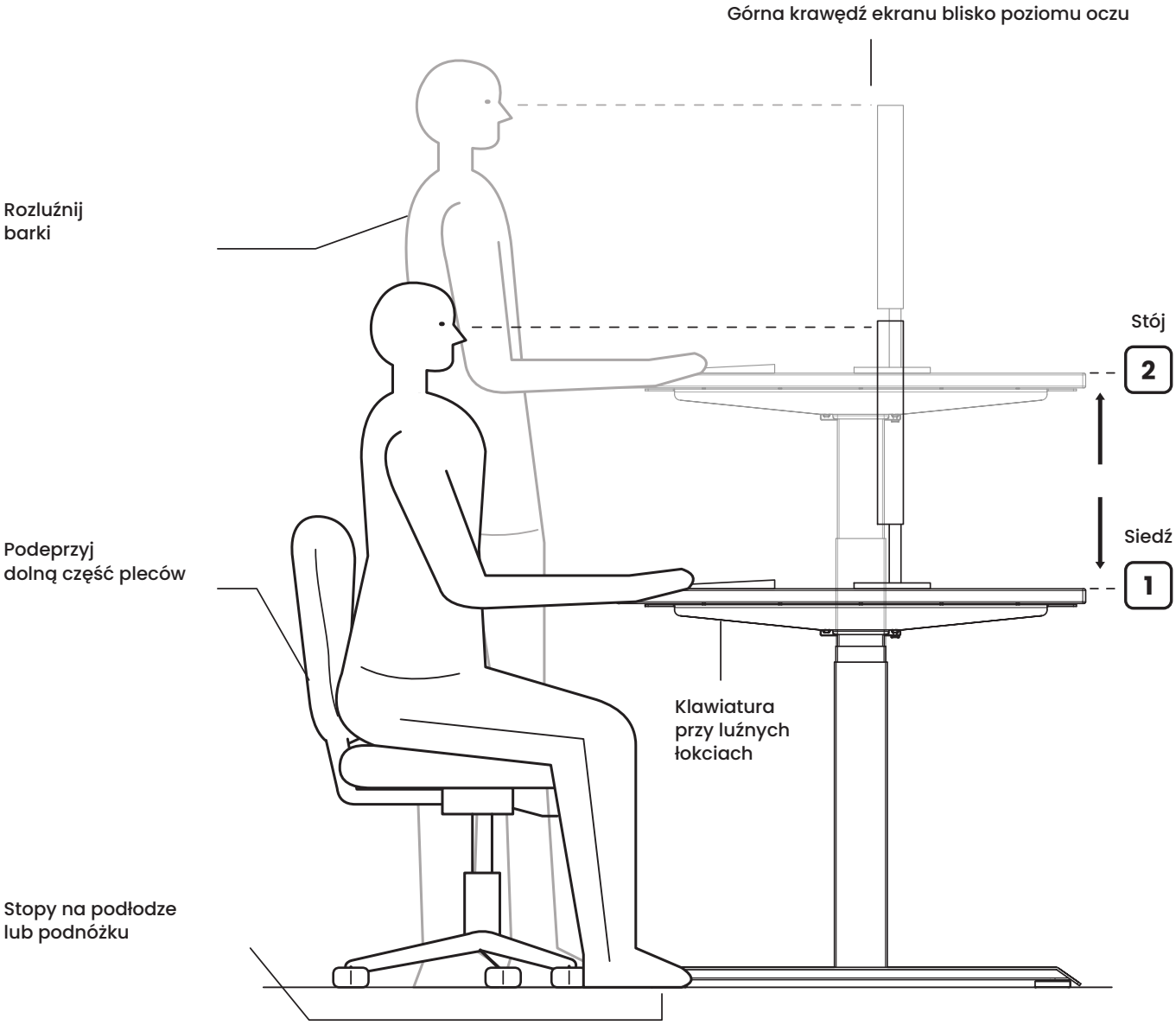


## Zapisz obie wysokości

M → 1 Siedzenie

M → 2 Stanie

Często zmieniaj pozycję. Rób przerwy, aby poruszać się z dala od biurka.

**Film instruktażowy montażu**

https://ergohide.com/assembly/l-shaped-desk

**ergohide.com**

hello@ergohide.com

**Aplikacja ErgoHide Desk**

Moduł sterujący ma łączność Bluetooth. Zeskanuj kod QR, aby pobrać aplikację, która pokaże, jak połączyć się z biurkiem.
https://ergohide.com/app

# Uwaga:

1. Produkt należy użytkować w ramach właściwych parametrów technicznych.
2. Chroń przed cieczami, gazami korozyjnymi i zapylonym otoczeniem.
3. W razie potrzeby skontaktuj się z nami.

# Dane techniczne:

| | |
|---|---|
| Zasilanie: | 110-230 VAC |
| Napięcie wyjściowe: | 24 VDC |
| Całkowita nośność: | 210 kg, łącznie z blatem |
| Dodatkowe obciążenie: | Ok. 160 kg; patrz poniżej |
| Maksymalna prędkość: | 30 mm/s |
| Skok: | 650 mm |
| Minimalna wysokość stelaża: | 600 mm |
| Minimalna wysokość blatu: | 625 mm z blatem 25 mm |
| Temperatura pracy: | 10-40 °C |
| Cykl pracy: | 2 min pracy i 18 min przerwy |

Limit 210 kg obejmuje blat i wszystkie zamontowane akcesoria. Przy blacie ważącym ok. 50 kg pozostaje ok. 160 kg na akcesoria i inne przedmioty. Odejmij rzeczywistą masę blatu i akcesoriów; rozłóż obciążenie równomiernie.

# Informacje o produkcie

Elektryczne biurko narożne z regulacją wysokości i trzema silnikami

### Producent

ErgoHide d.o.o.
Kalce 20D
1370 Logatec
Słowenia

ergohide.com · hello@ergohide.com

### Identyfikacja produktu i wsparcie

Zachowaj czytelność etykiet z modelem/typem i numerem seryjnym na biurku, module sterującym i panelu sterowania. Kontaktując się z nami, podaj te dane i ewentualny kod błędu wyświetlany na panelu.

## Recykling i utylizacja

Przekreślony pojemnik na kółkach oznacza, że sprzęt elektryczny należy zbierać oddzielnie od odpadów domowych. Nie wyrzucaj modułu sterującego, panelu sterowania, silników ani przewodów elektrycznych do zmieszanych odpadów domowych.

### Zwrot i zbiórka

Skorzystaj z uprawnionego punktu zbiórki elektroodpadów lub dostępnego systemu odbioru u sprzedawcy. Przed zwrotem produktu zapytaj lokalny urząd lub napisz na hello@ergohide.com, aby poznać możliwości zbiórki w swojej okolicy.

### Ponowne użycie i odzysk

Selektywna zbiórka wspiera ponowne użycie, recykling i odzysk materiałów. Niewłaściwa utylizacja sprzętu elektrycznego może uwalniać substancje szkodliwe dla ludzi i środowiska. Przed demontażem odłącz biurko od zasilania; nie otwieraj obudów elektrycznych. Posortuj blat, części metalowe i opakowania zgodnie z lokalnymi zasadami zbiórki.

**WAŻNA UWAGA:**

- **Wolna droga ruchu biurka:** Upewnij się, że na drodze ruchu biurka nie ma przeszkód.
- **Położenie blatu:** Upewnij się, że blat nie dotyka żadnej ściany.
- **Kontrola długości przewodów:** Sprawdź, czy wszystkie przewody są wystarczająco długie, aby umożliwić zmiany wysokości biurka.
- **Bezpieczeństwo dzieci:** Trzymaj dzieci z dala od elektrycznych biurek z regulacją wysokości, modułów i paneli sterowania, aby zapobiec obrażeniom i porażeniu prądem.
- **Ochrona przed cieczami:** Chroń wszystkie elementy elektryczne przed cieczami, aby uniknąć uszkodzeń i zagrożeń elektrycznych.
- **Zabronione czynności:** Nie siadaj ani nie stawaj na stelażu biurka. Nie czołgaj się ani nie leż pod stelażem biurka.
- **Wysokość minimalna:** Ustaw i sprawdź dolną granicę ruchu (7SH: LiL), aby stelaż i wszystkie ruchome akcesoria pozostawały w odstępie od krzeseł, szuflad i innych przedmiotów. Sprawdź ją ponownie po zmianie mebli lub resecie biurka.
- **Ostrzeżenie dotyczące elementów:** Nie otwieraj żadnych elementów, w tym kolumn, modułu ani panelu sterowania, ponieważ grozi to porażeniem prądem.
- **Cykl pracy:** Biurko zaprojektowano do cyklu pracy 10% — czyli 2 minuty pracy, po których następuje 18 minut przerwy.

**UŻYTKOWANIE I ODPOWIEDZIALNOŚĆ:**

- **Przeznaczenie:** To biurko z regulacją wysokości ma silniki elektryczne i jest przeznaczone wyłącznie do suchych środowisk pracy.
- **Ergonomiczne użytkowanie:** Wysokość biurka można dostosować do potrzeb ergonomicznych. Każde inne użycie jest niewłaściwe i odbywa się na własne ryzyko użytkownika.
- **Gwarancja i odpowiedzialność:** Producent nie uznaje roszczeń gwarancyjnych ani odpowiedzialności za szkody wynikające z niewłaściwego użytkowania lub obchodzenia się ze stelażem biurka.

**PRZECZYTAJ PRZED CZYSZCZENIEM:**

- **Odłączenie zasilania:** Przed czyszczeniem odłącz przewód zasilający.
- **Instrukcja czyszczenia:** Kurz z powierzchni usuwaj lekko wilgotną ściereczką. Elementy elektryczne utrzymuj w suchości i chroń przed cieczami.
- **Bezpieczeństwo przewodu i wtyczki:** Nie uszkodź przewodu przyłączeniowego i zabezpiecz wtyczkę w bezpiecznym położeniu.

- **Utylizacja elementów:** Moduł sterujący zawiera elementy elektroniczne, części metalowe i plastikowe oraz przewody. Nie wolno ich wyrzucać do odpadów domowych.
- **Kontrola montażu:** Przed użyciem upewnij się, że produkt jest prawidłowo zamontowany.
- **Instrukcja obsługi:** Zapoznaj się z instrukcją, aby zrozumieć wszystkie funkcje i ustawienia produktu.
- **Bezpieczeństwo dzieci:** Dzieci należy trzymać z dala od biurka, modułów i paneli sterowania. Producent nie odpowiada za szkody spowodowane nieprzewidywalnymi działaniami dzieci.
- **Odgłosy pracy:** Niewielki hałas paska wielorowkowego lub układu hamulcowego jest normalny i nie wpływa na działanie produktu.
- **Środki czyszczące:** Nie używaj żrących ani ściernych środków czyszczących. Roztwory czyszczące utylizuj w sposób odpowiedzialny dla środowiska.
- **Świadomość zagrożeń:** Użytkownicy powinni znać potencjalne zagrożenia związane z produktem. Dzieci i osoby z zaburzeniami poznawczymi nie powinny używać produktu bez nadzoru.
- **Uszkodzony przewód:** Uszkodzony przewód zasilający musi wymienić producent lub wykwalifikowany specjalista, aby zapobiec obrażeniom.
- **Ryzyko uduszenia:** Materiały opakowaniowe mogą stwarzać ryzyko uduszenia i nie mogą służyć jako zabawki.
- **Zachowanie opakowania:** Zachowaj oryginalne opakowanie na wypadek przyszłego transportu.

**RECYKLING I UTYLIZACJA:**

**Prawidłowa utylizacja:** Tego produktu nie wolno wyrzucać ze zwykłymi odpadami domowymi. W celu ochrony środowiska należy poddać go recyklingowi. Skorzystaj z lokalnych punktów recyklingu lub skontaktuj się z dystrybutorem albo producentem, aby uzyskać pomoc w recyklingu.

Uważnie przeczytaj tę informację i zachowaj ją na przyszłość.

# Português

Instruções de montagem e utilização

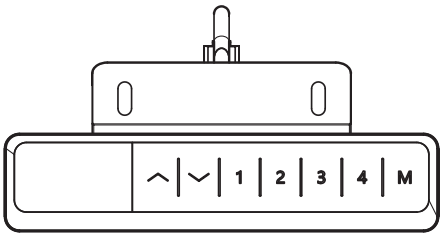


## Reinicialização: primeira utilização, falha de energia ou indicação rES

Mantenha premida a tecla de descida até a secretária descer totalmente e aparecer a altura. Retire os obstáculos de todo o percurso; não confie na altura mínima guardada durante a reinicialização. Deixe folga nos cabos e confirme depois a altura mínima antes de utilizar.

## Ajuste de altura

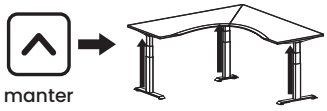


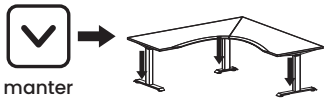


Mantenha premida a tecla de subida ou descida; a secretária para quando a soltar. Mantenha livre o percurso do tampo.

## Guardar uma altura

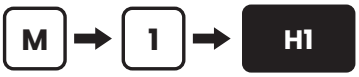


Leve a secretária à altura pretendida, prima M e depois uma tecla de 1 a 4: surge H1 a H4. Mais tarde, premir essa tecla (mantendo-a premida no modo de pressão contínua) leva a secretária à altura guardada.

## Bloqueio infantil

Mantenha premidas as teclas de subida e descida em simultâneo durante 5 segundos para bloquear o teclado; surge Loc. Repita para desbloquear.

## Menu de definições

Mantenha M premida até surgir S-- e prima M. Escolha uma definição com subida/descida. M abre-a e confirma um valor; a tecla 1 volta atrás. A altura reaparece dois segundos após a confirmação.

# Definições do comando

| Código | Definição | Valores, primeiro o predefinido |
|---|---|---|
| 1Un | Unidade do visor | SI = centímetros, In = polegadas. |
| 2br | Brilho do visor | M = médio, L = baixo, H = alto. |
| 3bE | Som das teclas | OFF, On. |
| 4Fu | Anticolisão na subida | L5 (cerca de 15 kg); L1 mais sensível … L9 menos sensível; L0 desativado. |
| 5Fd | Anticolisão na descida | L5 (cerca de 15 kg); L1 mais sensível … L9 menos sensível; L0 desativado. |
| 6FS | Sensibilidade à inclinação | L5 (cerca de 3°); L1 mais sensível … L9 menos sensível; L0 desativado. |
| 7SH | Altura indicada e limites de curso | Hib: altura indicada na posição mais baixa; ajuste-a à altura medida do chão ao tampo. LiL: nova posição mínima. LiH: nova posição máxima, pelo menos 10 cm acima de LiL. |
| 8Hc | Modo de movimento | 001 pressão contínua: move-se enquanto mantém a tecla premida. 002 um toque: prima e solte; move-se sozinha até à altura. Qualquer tecla a faz parar. |
| 9St | Lembrete para se levantar | 0.0H desativado … 9.5H, em intervalos de meia hora. O aviso sonoro dura 30 s; qualquer tecla o silencia. |
| 10H | Recuo após um obstáculo | 5 mm … 20 mm. |
| 11r | Repor definições de fábrica | FrE: confirme com M. Surge depois rES; faça a reinicialização. |
| 12d | Teste de fábrica | Ignore esta definição. |

## Códigos de erro

| Visor | Significado | O que fazer |
|---|---|---|
| Hot | Ciclo de trabalho excedido (2 min ativo, 18 min parado) | Aguarde 18 minutos ou desligue o cabo de alimentação até o visor apagar e volte a ligá-lo. |
| rES | Reinicialização necessária | Mantenha premida a tecla de descida até a secretária descer totalmente e aparecer a altura. |
| Loc | Teclado bloqueado | Mantenha premidas as teclas de subida e descida em simultâneo durante 5 segundos. |
| E01 | Reinicialização necessária | Mantenha premida a tecla de descida até a secretária descer totalmente e aparecer a altura. |
| E02 | Falha de cabo ou carga | Verifique se todos os cabos estão ligados (passo 17) e retire objetos pesados. O código desaparece em 3 segundos; caso contrário, contacte-nos. |
| E06 | Falha do motor | Faça a reinicialização. |
| E07 | Sobrecarga | Reduza a carga; os 210 kg incluem o tampo e todos os acessórios. |
| outro | | Desligue o cabo de alimentação durante 10 segundos, volte a ligá-lo e faça a reinicialização. Se o código voltar, anote-o e escreva para hello@ergohide.com. |

# Defina uma altura mínima segura

### Deixe espaço para cadeiras e gaveteiros

Defina o limite inferior antes de colocar móveis sob a secretária. Deixe espaço sob a peça móvel mais baixa da estrutura ou dos acessórios, não apenas sob o tampo.

1. Compare a altura indicada com a medida do chão ao tampo. Hib ajusta o visor; LiL define o limite inferior do curso.
2. Mantenha M premida até surgir S-- e prima M. Selecione 7SH com subida/descida e prima M. Selecione LiL com subida/descida e prima M.
3. Use a tecla de subida para aumentar a altura mínima; prima M para guardar. LiH deve manter-se pelo menos 10 cm acima de LiL.
4. Sem obstáculos, use o modo de pressão contínua (8Hc: 001) para descer a secretária. Confirme que a altura de paragem deixa espaço para cadeiras e gaveteiros. Verifique de novo após mudar móveis ou definições.

**Antes de qualquer reinicialização, liberte todo o percurso. Não confie em LiL durante a reinicialização. Depois, verifique e, se necessário, reponha a altura mínima.**

## A anticolisão tem limites

A deteção não garante evitar esmagamento, entalamento ou danos. Mantenha pessoas, animais e objetos afastados; nunca teste com o corpo. L0 desativa a função selecionada: 4Fu deteção de colisão na subida, 5Fd na descida ou 6FS deteção de inclinação. Não desative a deteção para forçar a secretária a ultrapassar um obstáculo.

## Vigie todos os movimentos automáticos

No modo de um toque (8Hc: 002), o movimento continua após soltar a tecla. Vigie todo o movimento e mantenha o comando ao alcance; prima qualquer tecla para parar. Use a pressão contínua (001) para verificar as folgas.

# Sente-se. Levante-se. Mexa-se.

Ajuste a cadeira, a secretária e o ecrã ao seu corpo nas duas posições.

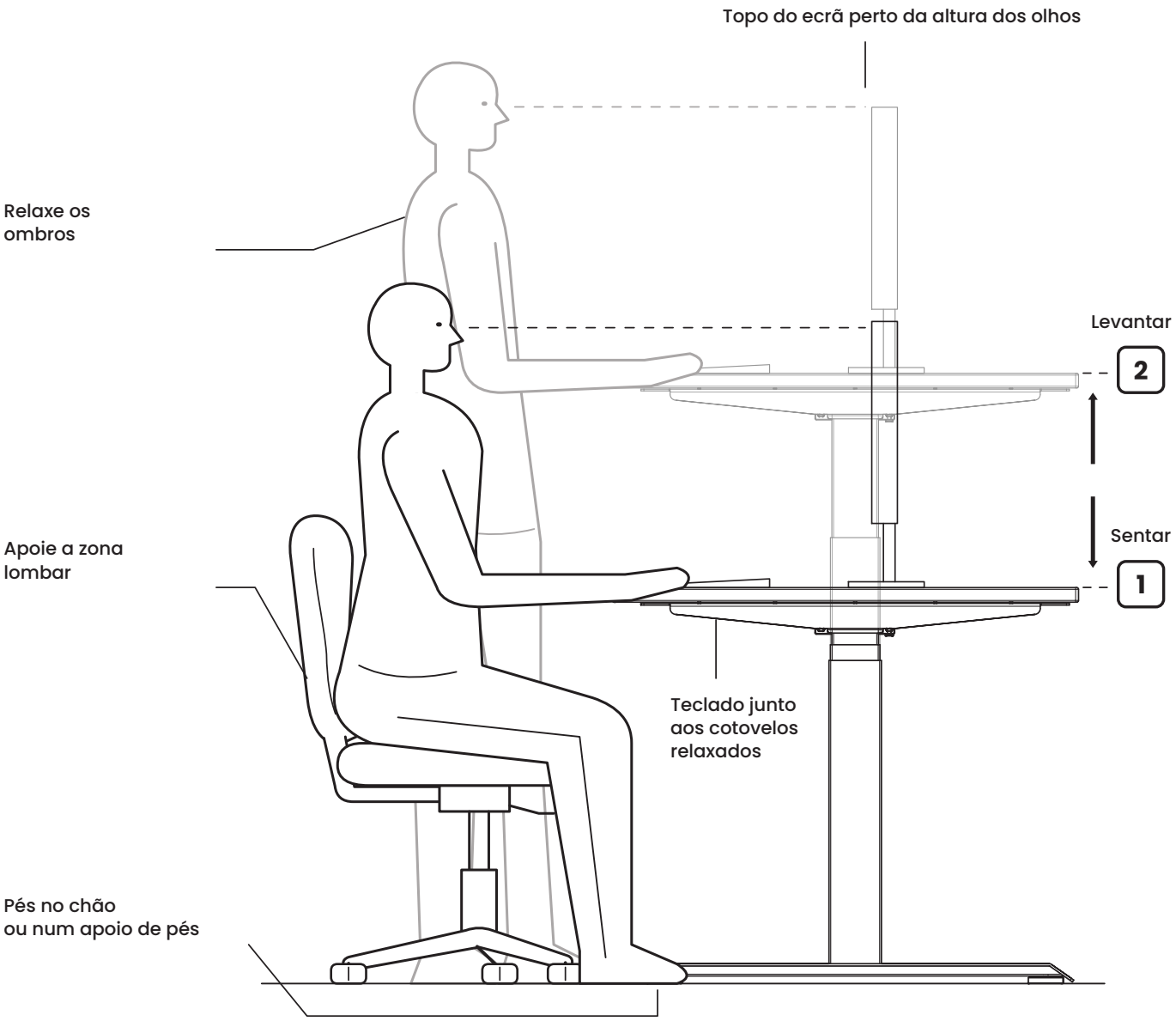


## Guarde as suas duas alturas

M → 1 Sentado

M → 2 De pé

Mude de posição com frequência. Faça pausas para se mover longe da secretária.

**Vídeo de montagem**

https://ergohide.com/assembly/l-shaped-desk

**ergohide.com**

hello@ergohide.com

**Aplicação ErgoHide Desk**

A caixa de controlo tem Bluetooth. Leia o código para obter a aplicação, que lhe mostra como ligá-la à secretária.
https://ergohide.com/app

# Aviso:

1. Utilize este produto dentro dos parâmetros técnicos corretos.
2. Mantenha-o afastado de líquidos, gases corrosivos e ambientes com pó.
3. Contacte-nos se necessário.

# Especificações técnicas:

| | |
|---|---|
| Entrada: | 110-230 VAC |
| Tensão de saída: | 24 VDC |
| Capacidade total de carga: | 210 kg, incluindo o tampo |
| Carga adicional: | Aprox. 160 kg; ver abaixo |
| Velocidade máxima: | 30 mm/s |
| Curso: | 650 mm |
| Altura mínima da estrutura: | 600 mm |
| Altura mínima do tampo: | 625 mm com tampo de 25 mm |
| Temperatura de funcionamento: | 10-40 °C |
| Ciclo de trabalho: | 2 min. ativo e 18 min. parado |

O limite de 210 kg inclui o tampo e todos os acessórios montados. Com um tampo de cerca de 50 kg, restam cerca de 160 kg para acessórios e outros objetos. Desconte os pesos reais do tampo e dos acessórios; distribua a carga uniformemente.

# Informações do produto

Secretária de canto elétrica regulável em altura com três motores

### Fabricante

ErgoHide d.o.o.
Kalce 20D
1370 Logatec
Eslovénia

ergohide.com · hello@ergohide.com

### Identificação e assistência

Mantenha legíveis as etiquetas de modelo/tipo e número de série da secretária, caixa de controlo e comando. Ao contactar-nos, forneça estes dados e qualquer código de erro apresentado no comando.

## Reciclagem e eliminação

O contentor com rodas barrado indica que os equipamentos elétricos devem ser recolhidos separadamente dos resíduos domésticos. Não deite a caixa de controlo, o comando, os motores ou os cabos elétricos nos resíduos domésticos indiferenciados.

### Devolução e recolha

Use um ponto autorizado de recolha de resíduos elétricos ou um sistema de retoma disponível no retalhista. Antes de devolver o produto, consulte a autoridade local ou hello@ergohide.com sobre as opções de recolha na sua área.

### Reutilização e recuperação

A recolha separada favorece a reutilização, reciclagem e recuperação de materiais. A eliminação incorreta de equipamentos elétricos pode libertar substâncias nocivas para as pessoas e o ambiente. Desligue a secretária da tomada antes de a desmontar; não abra as caixas dos componentes elétricos. Separe o tampo, as peças metálicas e as embalagens segundo as regras locais de recolha.

**AVISO IMPORTANTE:**

- **Percurso livre:** Confirme que não existem obstáculos no percurso de movimento da secretária.
- **Posição do tampo:** Garanta que o tampo não toca em paredes.
- **Comprimento dos cabos:** Verifique se todos os cabos têm comprimento suficiente para as mudanças de altura.
- **Segurança infantil:** Mantenha as crianças afastadas de secretárias elétricas reguláveis, unidades de controlo e comandos para evitar ferimentos e choques elétricos.
- **Líquidos:** Mantenha todos os componentes elétricos afastados de líquidos para evitar danos e riscos elétricos.
- **Ações proibidas:** Não se sente nem fique de pé sobre a estrutura. Evite gatinhar ou deitar-se por baixo da estrutura.
- **Altura mínima:** Defina e verifique o limite inferior (7SH: LiL) para que a estrutura e todos os acessórios móveis não toquem em cadeiras, gaveteiros e outros objetos. Verifique de novo após mudar móveis ou reinicializar a secretária.
- **Componentes:** Não abra componentes, incluindo colunas, caixa de controlo ou comando, pois pode sofrer um choque elétrico.
- **Ciclo de trabalho:** A secretária tem um ciclo de trabalho de 10%: 2 minutos de funcionamento seguidos de 18 minutos de pausa.

**UTILIZAÇÃO E RESPONSABILIDADE:**

- **Utilização prevista:** Esta secretária regulável tem motores elétricos e destina-se apenas a ambientes de trabalho secos.
- **Utilização ergonómica:** A altura pode ser ajustada às necessidades ergonómicas. Qualquer outra utilização é indevida e da exclusiva responsabilidade do utilizador.
- **Garantia e responsabilidade:** O fabricante não aceita reclamações ao abrigo da garantia nem assume responsabilidade por danos causados por uso indevido ou manuseamento incorreto da estrutura.

**LEIA ANTES DE LIMPAR:**

- **Desligar a alimentação:** Desligue o cabo de alimentação da tomada antes de limpar.
- **Limpeza:** Limpe o pó da superfície com um pano ligeiramente húmido. Mantenha os componentes elétricos secos e afastados de líquidos.
- **Cabo e ficha:** Não danifique o cabo de ligação e mantenha a ficha presa numa posição segura.
- **Eliminação de componentes:** A caixa de controlo contém componentes eletrónicos, peças metálicas, peças de plástico e fios. Não os elimine como resíduos domésticos.
- **Verificação da instalação:** Confirme que o produto está corretamente instalado antes de utilizar.

- **Manual de instruções:** Familiarize-se com as instruções para conhecer todas as funções e definições do produto.
- **Segurança infantil:** Mantenha as crianças afastadas da secretária, unidades de controlo e comandos. O fabricante não é responsável por danos causados por ações imprevisíveis de crianças.
- **Ruído:** Um ligeiro ruído da correia multicanal ou do sistema de travagem é normal e não afeta o desempenho.
- **Produtos de limpeza:** Não use produtos corrosivos ou abrasivos. Elimine as soluções de limpeza de forma ambientalmente responsável.
- **Conhecimento dos riscos:** Os utilizadores devem conhecer os possíveis riscos do produto. Crianças ou pessoas com limitações cognitivas não devem utilizá-lo sem supervisão.
- **Cabo danificado:** Se o cabo de alimentação estiver danificado, deve ser substituído pelo fabricante ou por um especialista qualificado para evitar ferimentos.
- **Perigo de asfixia:** Os materiais de embalagem podem causar asfixia e não devem ser usados como brinquedos.
- **Conservar a embalagem:** Guarde a embalagem original para eventuais transportes futuros.

**RECICLAGEM E ELIMINAÇÃO:**

**Eliminação correta:** Não elimine este produto com o lixo doméstico comum. Para proteger o ambiente, deve ser reciclado. Use os centros locais de reciclagem ou contacte o distribuidor ou fabricante para obter assistência.

Leia este aviso com atenção e guarde-o para consulta futura.

# Română

Instrucțiuni de montaj și utilizare

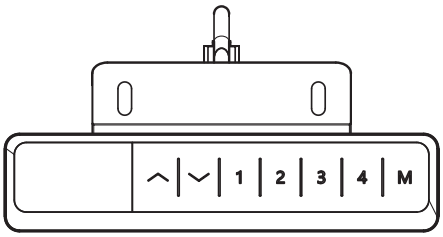


## Resetare: prima utilizare, după o pană de curent sau când apare rES

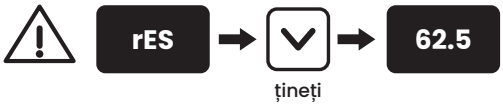


Țineți apăsată tasta de coborâre până când biroul coboară complet și apare înălțimea. Eliberați întreaga cursă de obstacole; nu vă bazați pe înălțimea minimă salvată în timpul resetării. Lăsați cablurile lejere, apoi verificați înălțimea minimă înainte de utilizare.

## Reglarea înălțimii

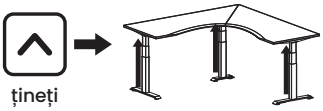

Țineți apăsată tasta de ridicare sau coborâre; biroul se oprește când o eliberați. Mențineți liberă cursa blatului.

## Salvarea unei înălțimi

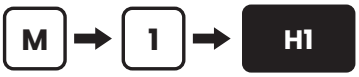


Aduceți biroul la înălțimea dorită, apăsați M, apoi una dintre tastele 1–4: apare H1 până la H4. Ulterior, apăsarea acelei taste (menținută în modul de apăsare continuă) readuce biroul la înălțimea salvată.

## Blocare pentru copii

Țineți apăsate simultan tastele de ridicare și coborâre timp de 5 secunde pentru a bloca tastele; apare Loc. Repetați pentru deblocare.

## Meniul de setări

Țineți M apăsată până apare S--, apoi apăsați M. Alegeți o setare cu ridicare/coborâre. M o deschide și confirmă valoarea; tasta 1 revine înapoi. Înălțimea reapare la două secunde după confirmare.

# Setările panoului de comandă

| Cod | Setare | Valori, cea implicită prima |
|---|---|---|
| 1Un | Unitatea afișată | SI = centimetri, In = inchi. |
| 2br | Luminozitatea afișajului | M = medie, L = scăzută, H = ridicată. |
| 3bE | Sunetul tastelor | OFF, On. |
| 4Fu | Anticoliziune la ridicare | L5 (circa 15 kg); L1 sensibilitate maximă … L9 minimă; L0 dezactivat. |
| 5Fd | Anticoliziune la coborâre | L5 (circa 15 kg); L1 sensibilitate maximă … L9 minimă; L0 dezactivat. |
| 6FS | Sensibilitate la înclinare | L5 (circa 3°); L1 sensibilitate maximă … L9 minimă; L0 dezactivat. |
| 7SH | Înălțime afișată și limitele cursei | Hib: înălțimea afișată în poziția cea mai joasă; setați-o la înălțimea măsurată de la podea la blat. LiL: noua poziție minimă. LiH: noua poziție maximă, cu cel puțin 10 cm peste LiL. |
| 8Hc | Mod de mișcare | 001 apăsare continuă: biroul se mișcă cât timp țineți tasta apăsată. 002 o apăsare: apăsați și eliberați; ajunge singur la înălțime. Orice tastă îl oprește. |
| 9St | Memento pentru ridicare | 0.0H dezactivat … 9.5H, în trepte de jumătate de oră. Semnalul durează 30 s; orice tastă îl oprește. |
| 10H | Retragere după un obstacol | 5 mm … 20 mm. |
| 11r | Restabilirea setărilor din fabrică | FrE: confirmați cu M. Apare apoi rES; efectuați resetarea. |
| 12d | Test din fabrică | Omiteți această setare. |

## Coduri de eroare

| Afișaj | Semnificație | Ce trebuie făcut |
|---|---|---|
| Hot | Ciclu de funcționare depășit (2 min pornit, 18 min oprit) | Așteptați 18 minute sau scoateți cablul de alimentare până se stinge afișajul și reconectați-l. |
| rES | Resetare necesară | Țineți apăsată tasta de coborâre până când biroul coboară complet și apare înălțimea. |
| Loc | Taste blocate | Țineți apăsate simultan tastele de ridicare și coborâre timp de 5 secunde. |
| E01 | Resetare necesară | Țineți apăsată tasta de coborâre până când biroul coboară complet și apare înălțimea. |
| E02 | Eroare de cablu sau sarcină | Verificați dacă toate cablurile sunt conectate (pasul 17) și îndepărtați obiectele grele. Codul dispare în 3 secunde; altfel, contactați-ne. |
| E06 | Defecțiune la motor | Efectuați resetarea. |
| E07 | Suprasarcină | Reduceți sarcina; cele 210 kg includ blatul și toate accesoriile. |
| altul | | Scoateți cablul de alimentare timp de 10 secunde, reconectați-l și efectuați resetarea. Dacă reapare codul, notați-l și scrieți la hello@ergohide.com. |

# Setați o înălțime minimă sigură

### Lăsați loc pentru scaune și sertare

Setați limita inferioară înainte de a pune mobilier sub birou. Lăsați spațiu sub cea mai joasă piesă mobilă a cadrului sau a accesoriilor, nu doar sub blat.

1. Comparați înălțimea afișată cu cea măsurată de la podea la blat. Hib ajustează afișajul; LiL stabilește limita inferioară a cursei.
2. Țineți M apăsată până apare S--, apoi apăsați M. Selectați 7SH cu ridicare/coborâre și apăsați M. Selectați LiL cu ridicare/coborâre și apăsați M.
3. Folosiți tasta de ridicare pentru a mări înălțimea minimă; apăsați M pentru salvare. LiH trebuie să rămână cu cel puțin 10 cm peste LiL.
4. Fără obstacole, coborâți biroul în modul de apăsare continuă (8Hc: 001). Verificați dacă înălțimea de oprire lasă loc pentru scaune și sertare. Recontrolați după schimbarea mobilierului sau a setărilor.

**Înainte de orice resetare, eliberați întreaga cursă. Nu vă bazați pe LiL în timpul resetării. După aceea, verificați și, la nevoie, restabiliți înălțimea minimă.**

## Anticoliziunea are limite

Detectarea nu garantează prevenirea strivirii, prinderii sau daunelor. Țineți la distanță persoane, animale și obiecte; nu testați niciodată cu corpul. L0 dezactivează funcția selectată: 4Fu detectarea coliziunii la ridicare, 5Fd la coborâre sau 6FS detectarea înclinării. Nu dezactivați detectarea pentru a forța biroul să treacă de un obstacol.

## Urmăriți fiecare mișcare automată

În modul cu o apăsare (8Hc: 002), mișcarea continuă după eliberarea tastei. Urmăriți întreaga mișcare și țineți panoul la îndemână; apăsați orice tastă pentru oprire. Folosiți apăsarea continuă (001) când verificați spațiile libere.

# Ședeți. Ridicați-vă. Mișcați-vă.

Reglați scaunul, biroul și ecranul pentru corpul dvs. în ambele poziții.

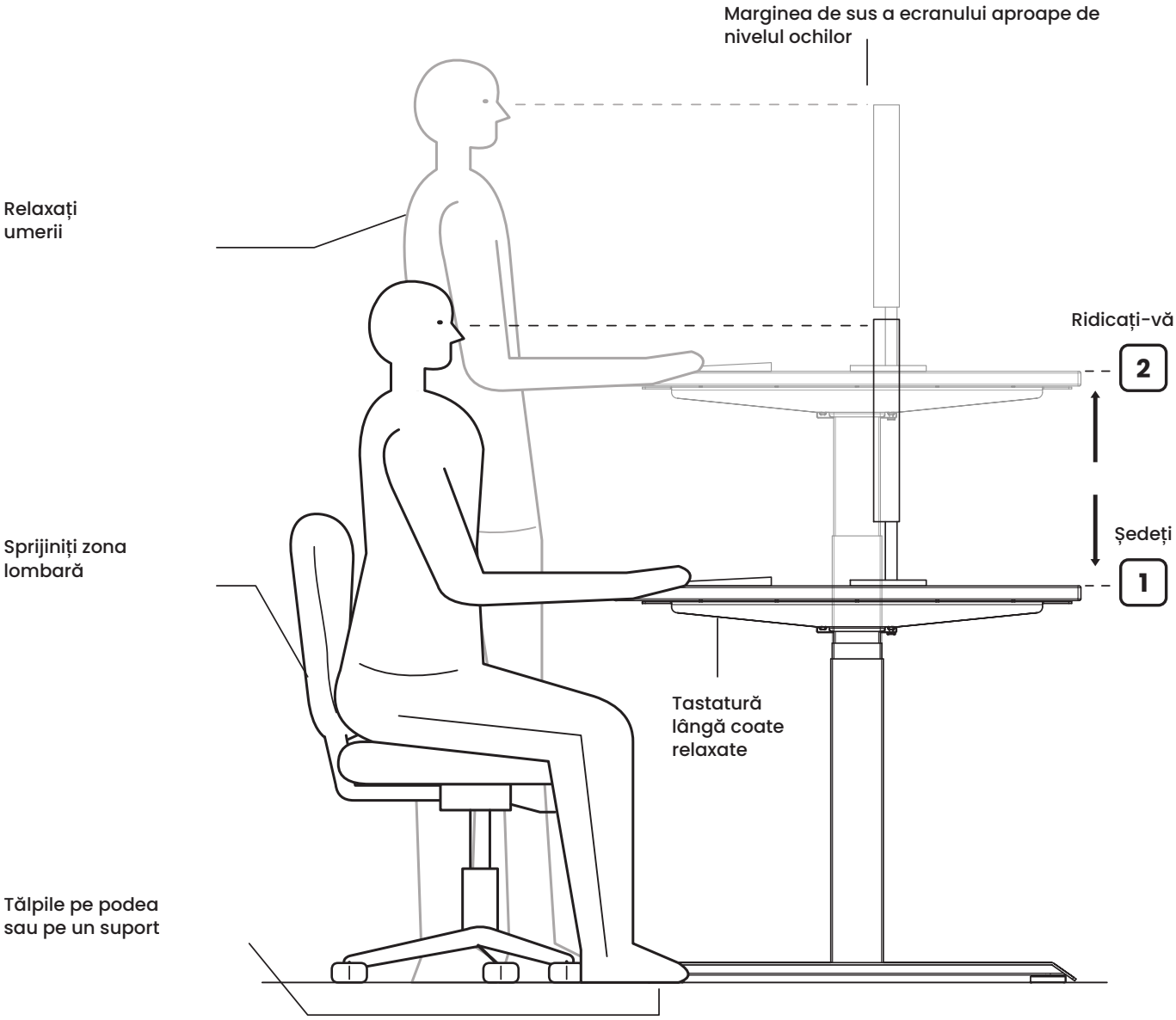


## Salvați cele două înălțimi

M → 1 Șezând

M → 2 În picioare

Schimbați des poziția. Luați pauze pentru a vă mișca departe de birou.

**Video de asamblare**

https://ergohide.com/assembly/l-shaped-desk

**ergohide.com**

hello@ergohide.com

**Aplicația ErgoHide Desk**

Cutia de comandă are Bluetooth. Scanați codul pentru a descărca aplicația, care vă arată cum să conectați biroul.
https://ergohide.com/app

# Notă:

1. Utilizați produsul în limitele parametrilor tehnici corecți.
2. Feriți-l de lichide, gaze corozive și medii cu praf.
3. Contactați-ne dacă este necesar.

# Specificații tehnice:

| | |
|---|---|
| Intrare: | 110-230 VAC |
| Tensiune de ieșire: | 24 VDC |
| Capacitate totală de încărcare: | 210 kg, inclusiv blatul |
| Sarcină suplimentară: | Aprox. 160 kg; vedeți mai jos |
| Viteză maximă: | 30 mm/s |
| Cursă: | 650 mm |
| Înălțime minimă a cadrului: | 600 mm |
| Înălțime minimă a blatului: | 625 mm cu blat de 25 mm |
| Temperatură de funcționare: | 10-40 °C |
| Ciclu de funcționare: | 2 min. pornit și 18 min. oprit |

Limita de 210 kg include blatul și toate accesoriile montate. Cu un blat de circa 50 kg, rămân circa 160 kg pentru accesorii și alte obiecte. Scădeți greutățile reale ale blatului și accesoriilor; distribuiți sarcina uniform.

# Informații despre produs

Birou de colț electric reglabil pe înălțime, cu trei motoare

### Producător

ErgoHide d.o.o.
Kalce 20D
1370 Logatec
Slovenia

ergohide.com · hello@ergohide.com

### Identificare și asistență

Păstrați lizibile etichetele cu modelul/tipul și numărul de serie de pe birou, cutia de comandă și panoul de comandă. Când ne contactați, furnizați aceste date și orice cod de eroare afișat pe panou.

## Reciclare și eliminare

Pubela cu roți barată indică faptul că echipamentele electrice trebuie colectate separat de deșeurile menajere. Nu aruncați cutia de comandă, panoul, motoarele sau cablurile electrice în deșeurile menajere amestecate.

### Returnare și colectare

Folosiți un punct autorizat de colectare a deșeurilor electrice sau un program disponibil de preluare al comerciantului. Înainte de returnare, cereți autorității locale sau la hello@ergohide.com informații despre opțiunile de colectare din zona dvs.

### Reutilizare și valorificare

Colectarea separată ajută reutilizarea, reciclarea și recuperarea materialelor. Eliminarea incorectă a echipamentelor electrice poate elibera substanțe dăunătoare oamenilor și mediului. Scoateți biroul din priză înainte de demontare; nu deschideți carcasele electrice. Separați blatul, piesele metalice și ambalajele conform regulilor locale de colectare.

**NOTĂ IMPORTANTĂ:**

- **Cursă liberă:** Asigurați-vă că nu există obstacole pe cursa de mișcare a biroului.
- **Poziția blatului:** Asigurați-vă că blatul nu atinge pereții.
- **Lungimea cablurilor:** Verificați dacă toate cablurile sunt suficient de lungi pentru schimbările de înălțime.
- **Siguranța copiilor:** Țineți copiii departe de birourile electrice reglabile, unitățile și panourile de comandă pentru a preveni rănirea și electrocutarea.
- **Lichide:** Feriți toate componentele electrice de lichide pentru a evita deteriorarea și pericolele electrice.
- **Acțiuni interzise:** Nu vă așezați și nu stați în picioare pe cadru. Evitați să vă târâți sau să vă întindeți sub cadru.
- **Înălțime minimă:** Setați și verificați limita inferioară (7SH: LiL), astfel încât cadrul și accesoriile mobile să nu atingă scaunele, sertarele sau alte obiecte. Recontrolați după schimbarea mobilierului sau resetarea biroului.
- **Componente:** Nu deschideți nicio componentă, inclusiv coloanele, cutia sau panoul de comandă: există risc de electrocutare.
- **Ciclu de funcționare:** Biroul are un ciclu de funcționare de 10%: 2 minute de funcționare urmate de 18 minute de pauză.

**UTILIZARE ȘI RĂSPUNDERE:**

- **Utilizare prevăzută:** Acest birou reglabil are motoare electrice și este destinat exclusiv mediilor de lucru uscate.
- **Utilizare ergonomică:** Înălțimea poate fi reglată după necesitățile ergonomice. Orice altă utilizare este necorespunzătoare și se face pe riscul utilizatorului.
- **Garanție și răspundere:** Producătorul nu acceptă cereri de garanție și nu răspunde pentru daune provocate de utilizarea necorespunzătoare sau manipularea incorectă a cadrului.

**CITIȚI ÎNAINTE DE CURĂȚARE:**

- **Deconectarea alimentării:** Scoateți cablul de alimentare din priză înainte de curățare.
- **Curățare:** Îndepărtați praful de pe suprafață cu o lavetă ușor umedă. Păstrați componentele electrice uscate și ferite de lichide.
- **Cablu și ștecăr:** Nu deteriorați cablul de conexiune și păstrați ștecărul fixat într-o poziție sigură.
- **Eliminarea componentelor:** Cutia de comandă conține componente electronice, piese metalice, piese din plastic și fire. Acestea nu trebuie eliminate ca deșeuri menajere.
- **Verificarea instalării:** Asigurați-vă că produsul este instalat corect înainte de utilizare.

- **Manual de instrucțiuni:** Familiarizați-vă cu instrucțiunile pentru a cunoaște toate funcțiile și setările produsului.
- **Siguranța copiilor:** Țineți copiii departe de birou, unitățile și panourile de comandă. Producătorul nu răspunde pentru daune provocate de acțiunile imprevizibile ale copiilor.
- **Zgomot:** Un zgomot ușor de la cureaua cu nervuri multiple sau sistemul de frânare este normal și nu afectează performanța.
- **Produse de curățare:** Nu folosiți produse corozive sau abrazive. Eliminați soluțiile de curățare într-un mod responsabil față de mediu.
- **Cunoașterea riscurilor:** Utilizatorii trebuie să cunoască riscurile potențiale ale produsului. Copiii sau persoanele cu deficiențe cognitive nu trebuie să îl folosească fără supraveghere.
- **Cablu deteriorat:** Dacă este deteriorat, cablul de alimentare trebuie înlocuit de producător sau de un specialist calificat pentru a preveni rănirea.
- **Pericol de sufocare:** Materialele de ambalare pot provoca sufocare și nu trebuie folosite ca jucării.
- **Păstrarea ambalajului:** Păstrați ambalajul original pentru eventuale transporturi viitoare.

**RECICLARE ȘI ELIMINARE:**

**Eliminare corectă:** Nu eliminați produsul împreună cu deșeurile menajere obișnuite. Pentru protejarea mediului, acesta trebuie reciclat. Folosiți centrele locale de reciclare sau cereți ajutor distribuitorului ori producătorului.

Citiți atent această notă și păstrați-o pentru consultare ulterioară.

# Slovenčina

Návod na montáž a obsluhu

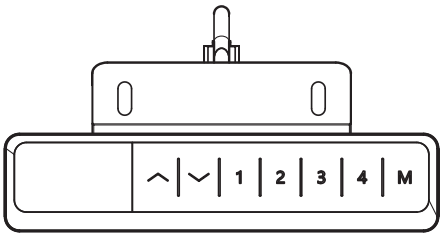


## Reset — pri prvom použití, po výpadku prúdu alebo pri zobrazení rES

rES → ∨ (podržte) → 62.5

Držte tlačidlo nadol, kým stôl neklesne úplne nadol a displej nezobrazí výšku. Odstráňte prekážky z celej dráhy pohybu; pri resete sa nespoliehajte na uloženú minimálnu výšku. Káble nechajte voľné a pred použitím skontrolujte nastavenie minimálnej výšky.

## Nastavenie výšky

∧ (podržte) →

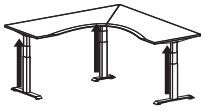

∨ (podržte) →

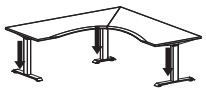

Držte tlačidlo nahor alebo nadol; po uvoľnení sa stôl zastaví. Dráhu stolovej dosky udržiavajte voľnú.

## Uloženie výšky

M → 1 → H1

Nastavte stôl do požadovanej výšky, stlačte M a potom jedno z tlačidiel 1 až 4: displej zobrazí H1 až H4. Neskôr stlačením tohto tlačidla (podržaním v režime trvalého stlačenia) vrátite stôl do uloženej výšky.

## Detská poistka

∧ + ∨ (podržte 5 s) → Loc → ∧ + ∨ (podržte 5 s) →

Súčasne držte tlačidlá nahor a nadol 5 sekúnd, čím uzamknete klávesnicu; displej zobrazí Loc. Opakovaním ju odomknete.

## Ponuka nastavení

M (podržte) → S-- → M → 1Un

Držte M, kým sa nezobrazí S--, potom stlačte M. Tlačidlami nahor/nadol vyberte nastavenie. M ho otvorí a potvrdí hodnotu; tlačidlo 1 sa vráti späť. Výška sa znova zobrazí dve sekundy po potvrdení.

# Nastavenia ovládača

| Kód | Nastavenie | Hodnoty, predvolená prvá |
|---|---|---|
| 1Un | Jednotka zobrazenia | SI = centimetre, In = palce. |
| 2br | Jas displeja | M = stredný, L = nízky, H = vysoký. |
| 3bE | Zvuk tlačidiel | OFF, On. |
| 4Fu | Detekcia kolízie nahor | L5 (asi 15 kg); L1 najcitlivejšia … L9 najmenej citlivá; L0 vypnuté. |
| 5Fd | Detekcia kolízie nadol | L5 (asi 15 kg); L1 najcitlivejšia … L9 najmenej citlivá; L0 vypnuté. |
| 6FS | Citlivosť detekcie náklonu | L5 (asi 3°); L1 najcitlivejšia … L9 najmenej citlivá; L0 vypnuté. |
| 7SH | Zobrazenie výšky a medze pohybu | Hib: výška zobrazená v najnižšej polohe — nastavte ju na nameranú výšku od podlahy po dosku. LiL: nová najnižšia poloha. LiH: nová najvyššia poloha, aspoň 10 cm nad LiL. |
| 8Hc | Režim pohybu | 001 trvalé stlačenie: stôl sa pohybuje, kým držíte tlačidlo. 002 jedno stlačenie: stlačte a uvoľnite, stôl sa do výšky presunie sám; zastaví ho ľubovoľné tlačidlo. |
| 9St | Pripomenutie státia | 0.0H vypnuté … 9.5H, v krokoch po polhodine. Zvukový signál trvá 30 s; stíši ho ľubovoľné tlačidlo. |
| 10H | Spätný pohyb po prekážke | 5 mm … 20 mm. |
| 11r | Obnovenie výrobných nastavení | FrE: potvrďte tlačidlom M. Displej potom zobrazí rES — vykonajte reset. |
| 12d | Výrobný test | Toto nastavenie preskočte. |

## Chybové kódy

| Displej | Význam | Postup |
|---|---|---|
| Hot | Prekročený pracovný cyklus (2 min chodu, 18 min pokoja) | Počkajte 18 minút alebo odpojte napájací kábel, kým displej nezhasne, a znova ho pripojte. |
| rES | Potrebný reset | Držte tlačidlo nadol, kým stôl neklesne úplne nadol a nezobrazí sa výška. |
| Loc | Klávesnica uzamknutá | Držte súčasne tlačidlá nahor a nadol 5 sekúnd. |
| E01 | Potrebný reset | Držte tlačidlo nadol, kým stôl neklesne úplne nadol a nezobrazí sa výška. |
| E02 | Chyba kábla alebo zaťaženia | Skontrolujte pripojenie všetkých káblov (krok 17) a odstráňte zo stola ťažké predmety. Kód zmizne do 3 sekúnd — ak nie, kontaktujte nás. |
| E06 | Chyba motora | Vykonajte reset. |
| E07 | Preťaženie | Znížte zaťaženie; 210 kg zahŕňa dosku a všetko príslušenstvo. |
| iný | | Odpojte napájací kábel na 10 sekúnd, pripojte ho a vykonajte reset. Ak sa kód vráti, poznačte si ho a napíšte na hello@ergohide.com. |

# Nastavte bezpečnú minimálnu výšku

### Ponechajte priestor pre stoličky a zásuvky

Pred umiestnením nábytku pod stôl nastavte dolnú medzu pohybu. Ponechajte odstup pod najnižšou pohyblivou časťou rámu alebo príslušenstvom, nielen pod doskou.

1. Porovnajte zobrazenú výšku s nameranou výškou od podlahy po dosku. Hib upravuje zobrazenie; LiL nastavuje dolnú medzu pohybu.
2. Držte M, kým sa nezobrazí S--, potom stlačte M. Tlačidlami nahor/nadol vyberte 7SH a stlačte M. Tlačidlami nahor/nadol vyberte LiL a stlačte M.
3. Tlačidlom nahor zvýšte hodnotu minimálnej výšky; stlačením M ju uložte. LiH musí zostať aspoň 10 cm nad LiL.
4. Po odstránení prekážok spustite stôl v režime trvalého stlačenia (8Hc: 001). Overte, že výška zastavenia ponecháva odstup od stoličiek a zásuviek. Po zmene nábytku alebo nastavení kontrolu zopakujte.

**Pred každým resetom uvoľnite celú dráhu pohybu. Pri resete sa nespoliehajte na LiL. Potom skontrolujte a podľa potreby obnovte minimálnu výšku.**

## Detekcia kolízie má obmedzenia

Detekcia nemôže zaručiť zabránenie rozdrveniu, zachyteniu alebo škodám. Udržujte osoby, zvieratá a predmety mimo dráhy; nikdy ju neskúšajte vlastným telom. L0 vypne zvolenú funkciu: 4Fu detekciu kolízie nahor, 5Fd detekciu kolízie nadol alebo 6FS detekciu náklonu. Nevypínajte detekciu, aby ste stôl pretlačili cez prekážku.

## Sledujte každý automatický pohyb

V režime jedného stlačenia (8Hc: 002) pohyb pokračuje po uvoľnení tlačidla. Sledujte celý pohyb a zostaňte v dosahu ovládača; stlačením ľubovoľného tlačidla ho zastavíte. Pri kontrole odstupov používajte režim trvalého stlačenia (001).

# Seďte. Stojte. Hýbte sa.

Prispôsobte si stoličku, stôl a monitor pre obe polohy.

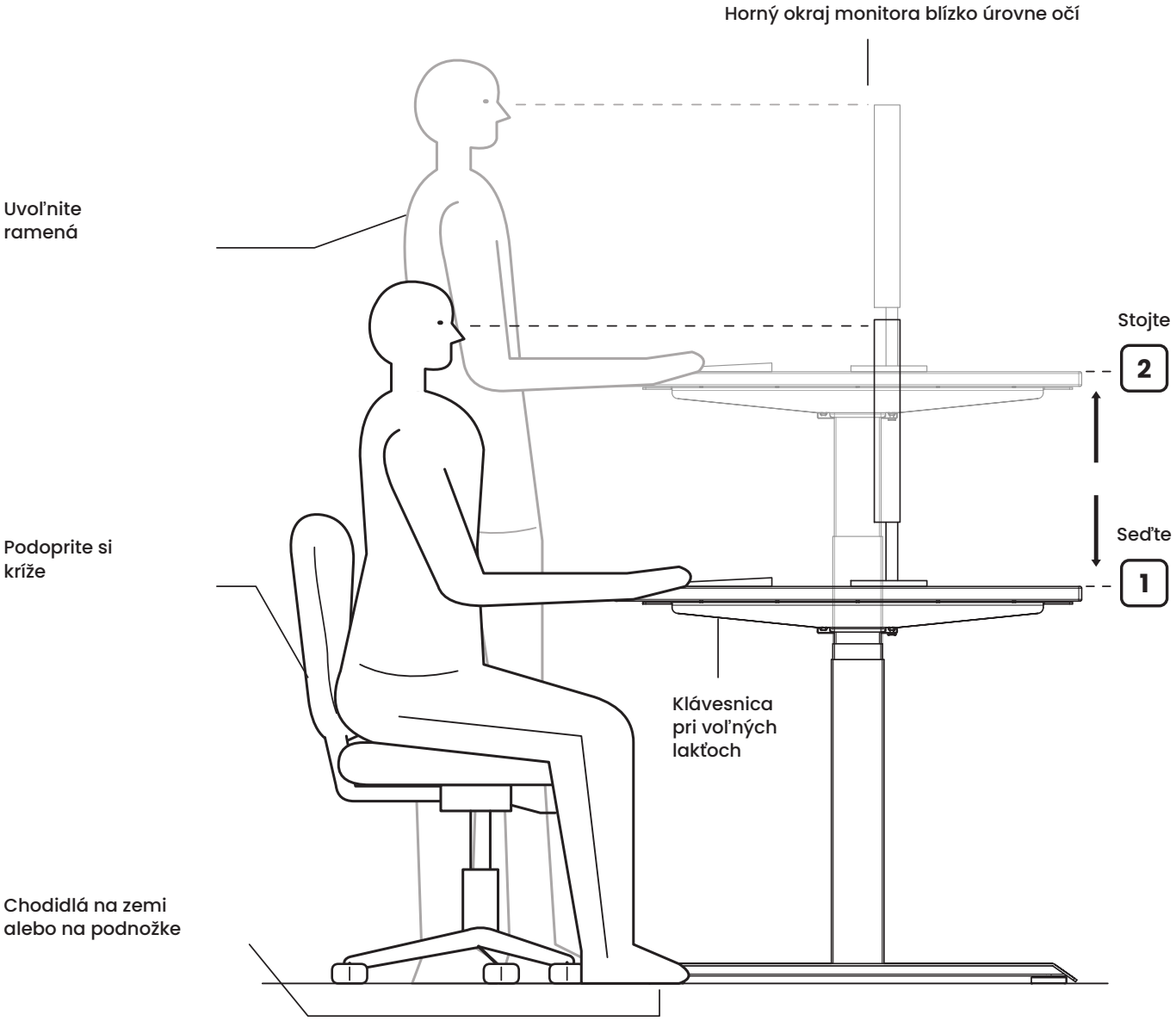


## Uložte si obe výšky

M → 1 V sede

M → 2 V stoji

Často meňte polohu. Robte si prestávky a hýbte sa mimo stola.

**Video montáže**

https://ergohide.com/assembly/l-shaped-desk

**ergohide.com**

hello@ergohide.com

**Aplikácia ErgoHide Desk**

Riadiaca jednotka má Bluetooth. Naskenujte kód a stiahnite si aplikáciu, ktorá vám ukáže, ako stôl pripojiť.
https://ergohide.com/app

# Upozornenie:

1. Výrobok sa musí používať v rámci správnych technických parametrov.
2. Chráňte pred kvapalinami, korozívnymi plynmi a prašným prostredím.
3. V prípade potreby nás kontaktujte.

# Technické údaje:

| | |
|---|---|
| Vstup: | 110-230 VAC |
| Výstupné napätie: | 24 VDC |
| Celková nosnosť: | 210 kg vrátane dosky |
| Dodatočné zaťaženie: | Pribl. 160 kg; pozrite nižšie |
| Maximálna rýchlosť: | 30 mm/s |
| Zdvih: | 650 mm |
| Minimálna výška rámu: | 600 mm |
| Minimálna výška dosky: | 625 mm s doskou 25 mm |
| Prevádzková teplota: | 10-40 °C |
| Pracovný cyklus: | 2 min chodu a 18 min pokoja |

Limit 210 kg zahŕňa dosku a všetko namontované príslušenstvo. Pri hmotnosti dosky asi 50 kg zostáva asi 160 kg na príslušenstvo a ďalšie predmety. Odpočítajte skutočnú hmotnosť dosky a príslušenstva; zaťaženie rozložte rovnomerne.

# Informácie o výrobku

Elektrický výškovo nastaviteľný rohový stôl s troma motormi

### Výrobca

ErgoHide d.o.o.
Kalce 20D
1370 Logatec
Slovinsko

ergohide.com · hello@ergohide.com

### Identifikácia výrobku a podpora

Štítky s modelom/typom a sériovým číslom na stole, riadiacej jednotke a ovládači udržiavajte čitateľné. Pri kontaktovaní nám oznámte tieto údaje a prípadný chybový kód na ovládači.

## Recyklácia a likvidácia

Prešikrtnutá smetná nádoba na kolieskach znamená, že elektrické zariadenia sa musia zbierať oddelene od domového odpadu. Riadiacu jednotku, ovládač, motory ani elektrické káble nevyhadzujte do zmesového domového odpadu.

### Spätný odber a zber

Využite autorizované zberné miesto pre elektroodpad alebo dostupný spätný odber u predajcu. Pred vrátením výrobku sa na možnosti zberu vo svojom okolí opýtajte miestneho úradu alebo napíšte na hello@ergohide.com.

### Opätovné použitie a zhodnotenie

Oddelený zber pomáha opätovnému použitiu, recyklácii a zhodnoteniu materiálov. Nesprávna likvidácia elektrických zariadení môže uvoľniť látky škodlivé ľuďom a životnému prostrediu. Pred demontážou stôl odpojte; neotvárajte kryty elektrických súčastí. Dosku, kovové diely a obaly roztrieďte podľa miestnych pravidiel zberu.

**DÔLEŽITÉ UPOZORNENIE:**

- **Voľná dráha stola:** Overte, že v dráhe pohybu stola nie sú žiadne prekážky.
- **Umiestnenie dosky:** Zaistite, aby sa doska nedotýkala žiadnej steny.
- **Kontrola dĺžky káblov:** Overte, že sú všetky káble dostatočne dlhé na zmeny výšky stola.
- **Bezpečnosť detí:** Udržujte deti mimo dosahu elektrických výškovo nastaviteľných stolov, riadiacich jednotiek a ovládačov, aby ste predišli zraneniu a úrazu elektrickým prúdom.
- **Ochrana pred kvapalinami:** Chráňte všetky elektrické súčasti pred kvapalinami, aby ste predišli poškodeniu a elektrickému nebezpečenstvu.
- **Zakázané činnosti:** Na ráme stola neseďte ani nestojte. Neplazte sa ani neležte pod rámom stola.
- **Minimálna výška:** Nastavte a overte dolnú medzu pohybu (7SH: LiL), aby rám a všetko pohyblivé príslušenstvo zostávali mimo dosahu stoličiek, zásuviek a ďalších predmetov. Po zmene nábytku alebo resete stola ju znova skontrolujte.
- **Upozornenie na súčasti:** Neotvárajte žiadne súčasti vrátane stĺpov, riadiacej jednotky alebo ovládača, pretože hrozí úraz elektrickým prúdom.
- **Pracovný cyklus:** Stôl je navrhnutý na pracovný cyklus 10% — teda 2 minúty chodu, po ktorých nasleduje 18 minút pokoja.

**POUŽÍVANIE A ZODPOVEDNOSŤ:**

- **Určené použitie:** Tento výškovo nastaviteľný stôl má elektrické motory a je určený iba do suchého pracovného prostredia.
- **Ergonomické použitie:** Výšku stola možno upraviť podľa ergonomických potrieb. Akékoľvek iné použitie sa považuje za nesprávne a je na vlastné riziko používateľa.
- **Záruka a zodpovednosť:** Výrobca neuznáva záručné nároky ani zodpovednosť za škody spôsobené nesprávnym používaním alebo zaobchádzaním s rámom stola.

**PREČÍTAJTE PRED ČISTENÍM:**

- **Odpojenie napájania:** Pred čistením odpojte napájací kábel.
- **Pokyny na čistenie:** Prach z povrchu utrite mierne vlhkou handričkou. Elektrické súčasti udržiavajte suché a chráňte ich pred kvapalinami.
- **Bezpečnosť kábla a zástrčky:** Nepoškoďte pripojovací kábel a zástrčku zaistite v bezpečnej polohe.
- **Likvidácia súčastí:** Riadiaca jednotka obsahuje elektronické súčasti, kovové a plastové diely a vodiče. Nesmú sa likvidovať ako domový odpad.
- **Kontrola montáže:** Pred použitím sa uistite, že je výrobok správne zmontovaný.
- **Návod na použitie:** Oboznámte sa s návodom, aby ste porozumeli všetkým funkciám a nastaveniam výrobku.

- **Bezpečnosť detí:** Deti sa nesmú približovať k stolu, riadiacim jednotkám ani ovládačom. Výrobca nezodpovedá za škody spôsobené nepredvídateľným konaním detí.
- **Hlučnosť:** Mierny hluk viacklinového remeňa alebo brzdového systému je bežný a neovplyvňuje funkciu výrobku.
- **Čistiace prostriedky:** Nepoužívajte žieravé ani abrazívne čistiace prostriedky. Čistiace roztoky likvidujte s ohľadom na životné prostredie.
- **Povedomie o rizikách:** Používatelia si musia byť vedomí možných rizík spojených s týmto výrobkom. Deti ani osoby s kognitívnymi poruchami nesmú výrobok používať bez dozoru.
- **Poškodený kábel:** Poškodený napájací kábel musí vymeniť výrobca alebo kvalifikovaný odborník, aby sa predišlo zraneniu.
- **Nebezpečenstvo udusenia:** Obalové materiály môžu predstavovať riziko udusenia a nesmú slúžiť ako hračky.
- **Uschovanie obalu:** Pôvodný obal uschovajte na prípadnú budúcu prepravu.

**RECYKLÁCIA A LIKVIDÁCIA:**

**Správna likvidácia:** Tento výrobok sa nesmie vyhadzovať do bežného domového odpadu. V záujme ochrany životného prostredia sa má recyklovať. Využite miestne recyklačné zariadenia alebo požiadajte distribútora či výrobcu o pomoc s recykláciou.

Toto upozornenie si pozorne prečítajte a uschovajte pre budúcu potrebu.

# Slovenščina

Navodila za montažo in uporabo

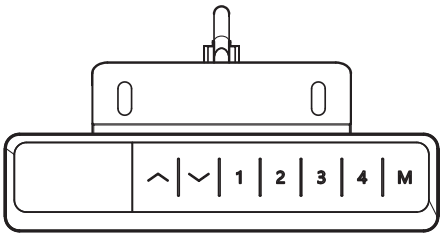


## Ponastavitev — ob prvi uporabi, po izpadu elektrike ali ko zaslon kaže rES

Držite tipko navzdol, dokler se miza ne spusti do konca in se na zaslonu ne prikaže višina. Odstranite ovire s celotne poti pomika; med ponastavitvijo se ne zanašajte na shranjeno najmanjšo višino. Kabli naj ostanejo ohlapni, nato pred uporabo preverite nastavitev najmanjše višine.

## Nastavitev višine

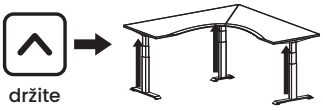

Držite tipko navzgor ali navzdol; miza se ustavi, ko jo spustite. Pot mizne plošče mora biti prosta.

## Shranjevanje višine

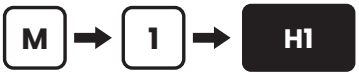


Mizo premaknite na želeno višino, pritisnite M in nato eno od tipk 1 do 4: zaslon prikaže H1 do H4. Pozneje s pritiskom te tipke (v načinu držanja jo držite) mizo vrnete na shranjeno višino.

## Otroška ključavnica

Tipki navzgor in navzdol držite hkrati 5 sekund, da zaklenete tipkovnico; zaslon prikaže Loc. Za odklepanje ponovite.

## Meni nastavitev

Držite M, da se prikaže S--, nato pritisnite M. S tipkama navzgor/navzdol izberite nastavitev. M jo odpre in potrdi vrednost; tipka 1 se vrne nazaj. Višina se znova prikaže dve sekundi po potrditvi.

# Nastavitve upravljalnika

| Koda | Nastavitev | Vrednosti, privzeta prva |
|---|---|---|
| 1Un | Enota prikaza | SI = centimetri, In = palci. |
| 2br | Svetlost zaslona | M = srednja, L = nizka, H = visoka. |
| 3bE | Zvok tipk | OFF, On. |
| 4Fu | Zaznavanje trka navzgor | L5 (pribl. 15 kg); L1 najbolj občutljivo … L9 najmanj občutljivo; L0 izklop. |
| 5Fd | Zaznavanje trka navzdol | L5 (pribl. 15 kg); L1 najbolj občutljivo … L9 najmanj občutljivo; L0 izklop. |
| 6FS | Občutljivost zaznavanja nagiba | L5 (pribl. 3°); L1 najbolj občutljivo … L9 najmanj občutljivo; L0 izklop. |
| 7SH | Prikaz višine in omejitve pomika | Hib: višina na zaslonu v najnižjem položaju — nastavite jo na izmerjeno višino od tal do mizne plošče. LiL: nov najnižji položaj. LiH: nov najvišji položaj, vsaj 10 cm nad LiL. |
| 8Hc | Način premikanja | 001 držanje tipke: miza se premika, dokler držite tipko. 002 en pritisk: pritisnite in spustite; miza se sama premakne na višino; ustavi jo katera koli tipka. |
| 9St | Opomnik za vstajanje | 0.0H izklop … 9.5H, v korakih po pol ure. Zvočni signal traja 30 s; utiša ga katera koli tipka. |
| 10H | Odmik po oviri | 5 mm … 20 mm. |
| 11r | Obnovitev tovarniških nastavitev | FrE: potrdite z M. Zaslon nato prikaže rES — izvedite ponastavitev. |
| 12d | Tovarniški preizkus | Preskočite to nastavitev. |

## Kode napak

| Prikaz | Pomen | Ukrep |
|---|---|---|
| Hot | Presežen delovni cikel (2 min delovanja, 18 min mirovanja) | Počakajte 18 minut ali izklopite napajalni kabel, dokler zaslon ne ugasne, in ga znova priklopite. |
| rES | Potrebna je ponastavitev | Držite tipko navzdol, dokler miza ni povsem spuščena in se ne prikaže višina. |
| Loc | Tipkovnica je zaklenjena | Tipki navzgor in navzdol držite hkrati 5 sekund. |
| E01 | Potrebna je ponastavitev | Držite tipko navzdol, dokler miza ni povsem spuščena in se ne prikaže višina. |
| E02 | Napaka kabla ali obremenitve | Preverite, ali so vsi kabli priklopljeni (korak 17), in odstranite težke predmete z mize. Koda izgine v 3 sekundah — če ne, nas kontaktirajte. |
| E06 | Napaka motorja | Izvedite ponastavitev. |
| E07 | Preobremenitev | Zmanjšajte obremenitev; 210 kg vključuje mizno ploščo in vse dodatke. |
| drugo | | Izklopite napajalni kabel za 10 sekund, ga priklopite in izvedite ponastavitev. Če se koda vrne, jo zapišite in pišite na hello@ergohide.com. |

# Nastavite varno najmanjšo višino

### Zagotovite prostor za stole in predale

Preden pod mizo postavite pohištvo, nastavite spodnjo omejitev pomika. Zagotovite odmik pod najnižjim premičnim delom podnožja ali dodatkom, ne le pod mizno ploščo.

1. Prikazano višino primerjajte z izmerjeno višino od tal do mizne plošče. Hib nastavi prikaz; LiL določi spodnjo omejitev pomika.
2. Držite M, da se prikaže S--, nato pritisnite M. S tipkama navzgor/navzdol izberite 7SH in pritisnite M. S tipkama navzgor/navzdol izberite LiL in pritisnite M.
3. S tipko navzgor zvišajte vrednost najmanjše višine; za shranjevanje pritisnite M. LiH mora ostati vsaj 10 cm nad LiL.
4. Odstranite ovire in mizo spustite v načinu držanja tipke (8Hc: 001). Preverite, ali višina ustavitve zagotavlja odmik od stolov in predalov. Preverite znova po spremembi pohištva ali nastavitev.

**Pred vsako ponastavitvijo odstranite ovire s celotne poti pomika. Med ponastavitvijo se ne zanašajte na LiL. Nato preverite in po potrebi obnovite najmanjšo višino.**

## Zaznavanje trka ima omejitve

Zaznavanje ne more zagotoviti preprečitve stisnjenja, ukleščenja ali škode. Ljudi, živali in predmete umaknite; nikoli ne preizkušajte s telesom. L0 izklopi izbrano funkcijo: 4Fu zaznavanje trka navzgor, 5Fd zaznavanje trka navzdol ali 6FS zaznavanje nagiba. Ne izklapljajte zaznavanja, da bi mizo prisilili mimo ovire.

## Spremljajte vsak samodejni pomik

V načinu enega pritiska (8Hc: 002) se premikanje nadaljuje, ko spustite tipko. Spremljajte celoten pomik in ostanite v dosegu upravljalnika; za ustavitev pritisnite katero koli tipko. Pri preverjanju odmikov uporabljajte način držanja tipke (001).

# Sedite. Stojte. Gibajte se.

Stol, mizo in zaslon prilagodite sebi v obeh položajih.

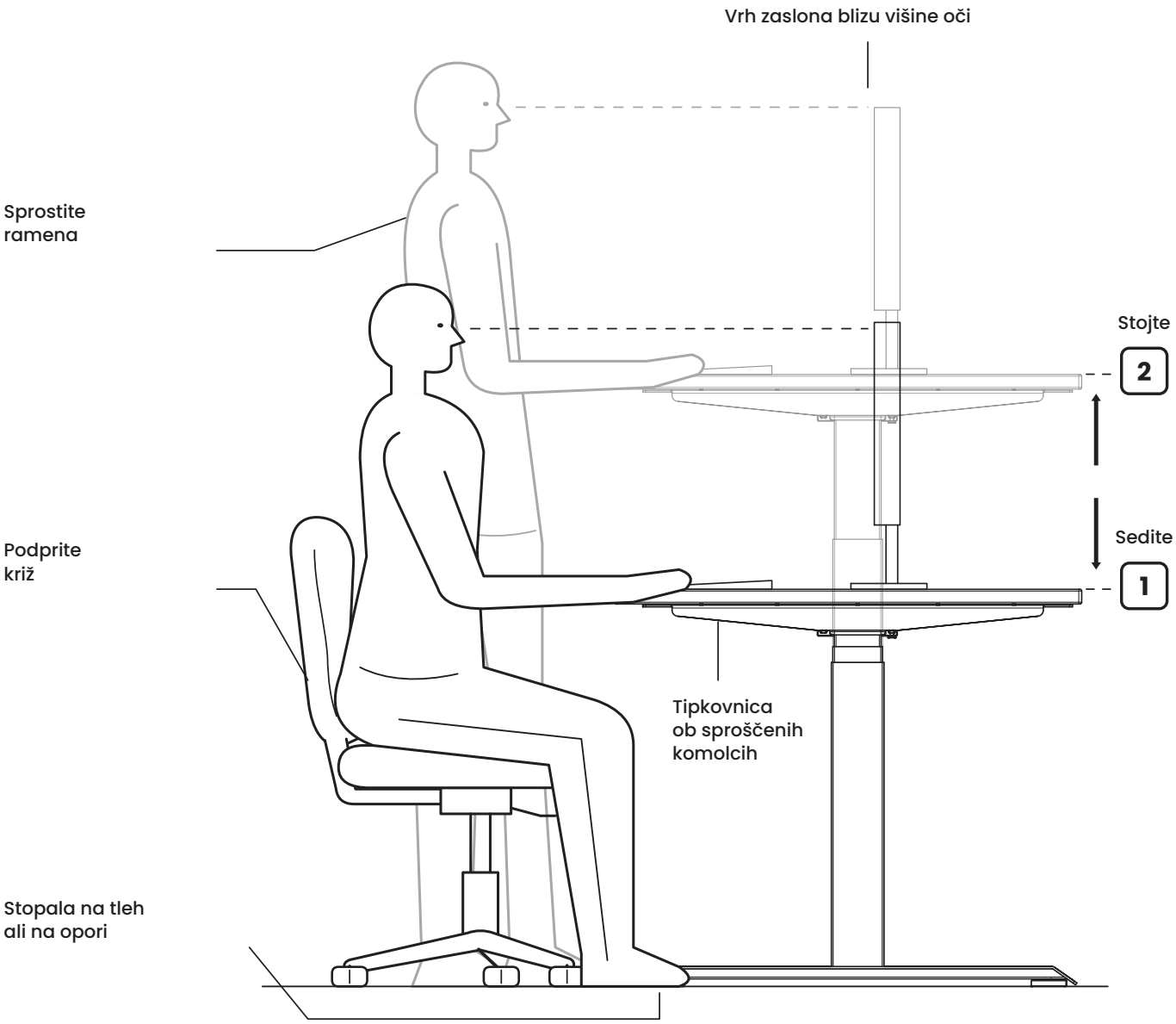


## Shranite svoji dve višini

M → 1 Sedenje

M → 2 Stanje

Pogosto menjajte položaj. Med odmori se odmaknite od mize in se razgibajte.

**Video sestavljanja**

https://ergohide.com/assembly/l-shaped-desk

**ergohide.com**

hello@ergohide.com

**Aplikacija ErgoHide Desk**

Krmilna enota ima Bluetooth. Skenirajte kodo in prenesite aplikacijo, ki vam pokaže, kako povežete mizo.
https://ergohide.com/app

# Obvestilo:

1. Izdelek uporabljajte v okviru ustreznih tehničnih parametrov.
2. Ne izpostavljajte tekočinam, jedkim plinom ali prašnemu okolju.
3. Po potrebi nas kontaktirajte.

# Tehnični podatki:

| | |
|---|---|
| Vhod: | 110-230 VAC |
| Izhodna napetost: | 24 VDC |
| Skupna nosilnost: | 210 kg, vključno z mizno ploščo |
| Dodatna obremenitev: | Pribl. 160 kg; glejte spodaj |
| Največja hitrost: | 30 mm/s |
| Hod: | 650 mm |
| Najnižja višina podnožja: | 600 mm |
| Najnižja višina mizne plošče: | 625 mm s 25 mm mizno ploščo |
| Delovna temperatura: | 10-40 °C |
| Delovni cikel: | 2 min delovanja in 18 min mirovanja |

Omejitev 210 kg vključuje mizno ploščo in vse nameščene dodatke. Pri mizni plošči s težo približno 50 kg ostane približno 160 kg za dodatke in druge predmete. Odštejte dejansko težo mizne plošče in dodatkov; obremenitev enakomerno porazdelite.

# Podatki o izdelku

Električna višinsko nastavljiva kotna miza s tremi motorji

### Proizvajalec

ErgoHide d.o.o.
Kalce 20D
1370 Logatec
Slovenija

ergohide.com · hello@ergohide.com

### Identifikacija izdelka in podpora

Oznake modela/tipa in serijske številke na mizi, krmilni enoti in upravljalniku ohranite berljive. Ob stiku z nami navedite te podatke in morebitno kodo napake na upravljalniku.

## Recikliranje in odstranjevanje

Prečrtan zabojnik na kolesih pomeni, da je treba električno opremo zbirati ločeno od gospodinjskih odpadkov. Krmilne enote, upravljalnika, motorjev in električnih kablov ne odlagajte med mešane gospodinjske odpadke.

### Vračilo in zbiranje

Uporabite pooblaščeno zbirno mesto za odpadno električno opremo ali razpoložljiv sistem prevzema pri trgovcu. Pred vračilom izdelka o možnostih zbiranja na vašem območju vprašajte lokalni organ ali pišite na hello@ergohide.com.

### Ponovna uporaba in predelava

Ločeno zbiranje omogoča ponovno uporabo, recikliranje in predelavo materialov. Nepravilno odstranjevanje električne opreme lahko sprosti snovi, škodljive ljudem in okolju. Pred razstavljanjem mizo izklopite iz elektrike; ne odpirajte električnih ohišij. Mizno ploščo, kovinske dele in embalažo ločite skladno z lokalnimi pravili zbiranja.

**POMEMBNO OBVESTILO:**

- **Prosta pot mize:** Preverite, da na poti premikanja mize ni ovir.
- **Položaj mizne plošče:** Poskrbite, da se mizna plošča ne dotika sten.
- **Dolžina kablov:** Preverite, ali so vsi kabli dovolj dolgi za spremembe višine mize.
- **Varnost otrok:** Otrokom preprečite dostop do električnih višinsko nastavljivih miz, krmilnih enot in upravljalnikov, da preprečite poškodbe in električni udar.
- **Varnost pred tekočinami:** Vse električne komponente zaščitite pred tekočinami, da preprečite poškodbe in električne nevarnosti.
- **Prepovedana dejanja:** Ne sedite in ne stojte na podnožju mize. Ne plazite se in ne ležite pod podnožjem mize.
- **Najmanjša višina:** Nastavite in preverite spodnjo omejitev pomika (7SH: LiL), da se podnožje in vsi premični dodatki izognejo stolom, predalom in drugim predmetom. Preverite jo znova po spremembi pohištva ali ponastavitvi mize.
- **Opozorilo za komponente:** Ne odpirajte komponent, vključno s stebri, krmilno enoto ali upravljalnikom, saj lahko pride do električnega udara.
- **Delovni cikel:** Miza je zasnovana za 10% delovni cikel — to pomeni 2 minuti delovanja, ki jima sledi 18 minut mirovanja.

**UPORABA IN ODGOVORNOST:**

- **Predvidena uporaba:** Ta višinsko nastavljiva miza ima električne motorje in je namenjena samo suhim delovnim okoljem.
- **Ergonomska uporaba:** Višino mize je mogoče prilagoditi ergonomskim potrebam. Vsaka druga uporaba šteje za neustrezno in poteka na lastno odgovornost uporabnika.
- **Garancija in odgovornost:** Proizvajalec ne priznava garancijskih zahtevkov in ne prevzema odgovornosti za škodo zaradi neustrezne uporabe ali nepravilnega ravnanja s podnožjem mize.

**PREBERITE PRED ČIŠČENJEM:**

- **Odklop napajanja:** Pred čiščenjem izklopite napajalni kabel iz vtičnice.
- **Navodila za čiščenje:** Prah s površine obrišite z rahlo vlažno krpo. Električne komponente naj ostanejo suhe in zaščitene pred tekočinami.
- **Varnost kabla in vtiča:** Ne poškodujte priključnega kabla in vtič zavarujte na varnem mestu.
- **Odstranjevanje komponent:** Krmilna enota vsebuje elektronske komponente, kovinske in plastične dele ter žice. Teh ne smete odlagati med gospodinjske odpadke.
- **Preverjanje namestitve:** Pred uporabo preverite, ali je izdelek pravilno nameščen.
- **Navodila za uporabo:** Seznanite se z navodili, da boste razumeli vse funkcije in nastavitve izdelka.

- **Varnost otrok:** Otrokom preprečite dostop do mize, krmilnih enot in upravljalnikov. Proizvajalec ne odgovarja za škodo zaradi nepredvidljivih dejanj otrok.
- **Hrup:** Rahel hrup večrebrastega jermena ali zavornega sistema je normalen in ne vpliva na delovanje izdelka.
- **Čistila:** Ne uporabljajte jedkih ali abrazivnih čistil. Čistilne raztopine odstranite na okolju odgovoren način.
- **Zavedanje tveganj:** Uporabniki se morajo zavedati možnih tveganj, povezanih s tem izdelkom. Otroci in osebe s kognitivnimi motnjami izdelka ne smejo uporabljati brez nadzora.
- **Poškodovan kabel:** Če je napajalni kabel poškodovan, ga mora zamenjati proizvajalec ali usposobljen strokovnjak, da se preprečijo poškodbe.
- **Nevarnost zadušitve:** Embalažni materiali lahko povzročijo zadušitev in se ne smejo uporabljati kot igrače.
- **Shranjevanje embalaže:** Originalno embalažo shranite za morebiten prihodnji prevoz.

**RECIKLIRANJE IN ODSTRANJEVANJE:**

**Pravilno odstranjevanje:** Izdelka ne smete odlagati med običajne gospodinjske odpadke. Zaradi varovanja okolja ga je treba reciklirati. Uporabite lokalna zbirna mesta za recikliranje ali za pomoč pri recikliranju kontaktirajte distributerja ali proizvajalca.

To obvestilo pozorno preberite in shranite za prihodnjo uporabo.

# Svenska

Monterings- och bruksanvisning

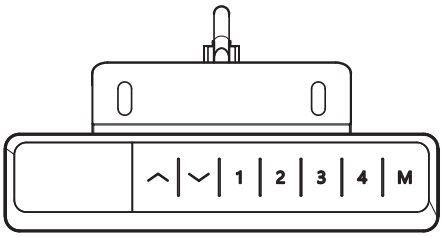


## Återställning — vid första användning, efter strömavbrott eller när rES visas

Håll nedknappen intryckt tills bordet har gått hela vägen ned och höjden visas. Ta bort hinder från hela rörelseområdet; förlita dig inte på en sparad minimihöjd under återställningen. Se till att kablarna hänger löst och kontrollera sedan minimihöjden före användning.

## Höjdjustering

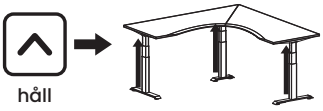

Håll upp- eller nedknappen intryckt; bordet stannar när du släpper. Håll bordsskivans rörelseområde fritt.

## Spara en höjd

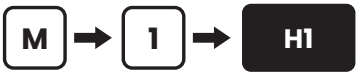


Kör bordet till önskad höjd, tryck på M och sedan på en av knapparna 1 till 4: displayen visar H1 till H4. Ett senare tryck på knappen återför bordet till den sparade höjden (håll knappen intryckt i läget med ihållande tryck).

## Barnlås

Håll upp- och nedknappen intryckta samtidigt i 5 sekunder för att låsa panelen; displayen visar Loc. Upprepa för att låsa upp.

## Inställningsmeny

Håll M intryckt tills S-- visas och tryck sedan på M. Välj en inställning med upp/ned. M öppnar den och bekräftar ett värde; knapp 1 går tillbaka. Höjden visas igen två sekunder efter bekräftelsen.

# Manöverpanelens inställningar

| Kod | Inställning | Värden, standard först |
|---|---|---|
| 1Un | Visningsenhet | SI = centimeter, In = tum. |
| 2br | Displayens ljusstyrka | M = medel, L = låg, H = hög. |
| 3bE | Knappljud | OFF, On. |
| 4Fu | Kollisionsskydd uppåt | L5 (cirka 15 kg); L1 känsligast … L9 minst känslig; L0 av. |
| 5Fd | Kollisionsskydd nedåt | L5 (cirka 15 kg); L1 känsligast … L9 minst känslig; L0 av. |
| 6FS | Lutningsskyddets känslighet | L5 (cirka 3°); L1 känsligast … L9 minst känslig; L0 av. |
| 7SH | Höjdvisning och rörelsegränser | Hib: höjden som visas i nedersta läget — ställ in den till uppmätt höjd från golv till bordsskiva. LiL: ett nytt nedersta läge. LiH: ett nytt översta läge, minst 10 cm över LiL. |
| 8Hc | Rörelseläge | 001 ihållande tryck: bordet rör sig medan knappen hålls intryckt. 002 enkeltryck: tryck och släpp så kör bordet självt till höjden; valfri knapp stoppar det. |
| 9St | Påminnelse att stå upp | 0.0H av … 9.5H, i steg om en halvtimme. Ljudsignalen varar 30 s; valfri knapp tystar den. |
| 10H | Retur efter ett hinder | 5 mm … 20 mm. |
| 11r | Återställ fabriksinställningar | FrE: bekräfta med M. Displayen visar sedan rES — utför återställningen. |
| 12d | Fabrikstest | Hoppa över denna inställning. |

## Felkoder

| Display | Betydelse | Åtgärd |
|---|---|---|
| Hot | Driftcykeln överskriden (2 min drift, 18 min vila) | Vänta 18 minuter, eller dra ur strömkabeln tills displayen slocknar och anslut den igen. |
| rES | Återställning krävs | Håll nedknappen intryckt tills bordet är helt nere och höjden visas. |
| Loc | Panelen låst | Håll upp- och nedknappen intryckta samtidigt i 5 sekunder. |
| E01 | Återställning krävs | Håll nedknappen intryckt tills bordet är helt nere och höjden visas. |
| E02 | Kabel- eller belastningsfel | Kontrollera att alla kablar är anslutna (steg 17) och ta bort tunga föremål från bordet. Koden försvinner inom 3 sekunder — kontakta oss om den kvarstår. |
| E06 | Motorfel | Utför återställningen. |
| E07 | Överbelastning | Minska lasten; 210 kg inkluderar bordsskivan och alla tillbehör. |
| annan | | Dra ur strömkabeln i 10 sekunder, anslut den och utför återställningen. Om koden återkommer, anteckna den och skriv till hello@ergohide.com. |

# Ställ in en säker minimihöjd

### Håll avstånd till stolar och lådor

Ställ in den nedre rörelsegränsen innan du placerar möbler under bordet. Lämna fritt utrymme under den lägsta rörliga stativdelen eller tillbehöret, inte bara under bordsskivan.

1. Jämför den visade höjden med uppmätt höjd från golv till bordsskiva. Hib justerar visningen; LiL ställer in den nedre rörelsegränsen.
2. Håll M intryckt tills S-- visas och tryck på M. Välj 7SH med upp/ned och tryck på M. Välj LiL med upp/ned och tryck på M.
3. Höj minimihöjdens värde med uppknappen; tryck på M för att spara. LiH måste förbli minst 10 cm över LiL.
4. Ta bort hinder och sänk bordet med ihållande tryck (8Hc: 001). Kontrollera att stopphöjden lämnar plats för stolar och lådor. Kontrollera igen efter ändrade möbler eller inställningar.

**Frigör hela rörelseområdet före varje återställning. Förlita dig inte på LiL under återställningen. Kontrollera minimihöjden efteråt och återställ den vid behov.**

## Kollisionsskyddet har begränsningar

Detekteringen garanterar inte skydd mot krossning, klämning eller skador. Håll människor, husdjur och föremål borta; testa aldrig med din kropp. L0 stänger av vald funktion: 4Fu kollisionsdetektering uppåt, 5Fd kollisionsdetektering nedåt eller 6FS lutningsdetektering. Stäng inte av detekteringen för att tvinga bordet förbi ett hinder.

## Övervaka varje automatisk rörelse

I enkeltrycksläget (8Hc: 002) fortsätter rörelsen när du släpper knappen. Övervaka hela rörelsen och håll dig inom räckhåll för panelen; tryck på valfri knapp för att stoppa. Använd ihållande tryck (001) när du kontrollerar fria utrymmen.

# Sitt. Stå. Rör dig.

Anpassa stol, bord och skärm till dig i båda positionerna.

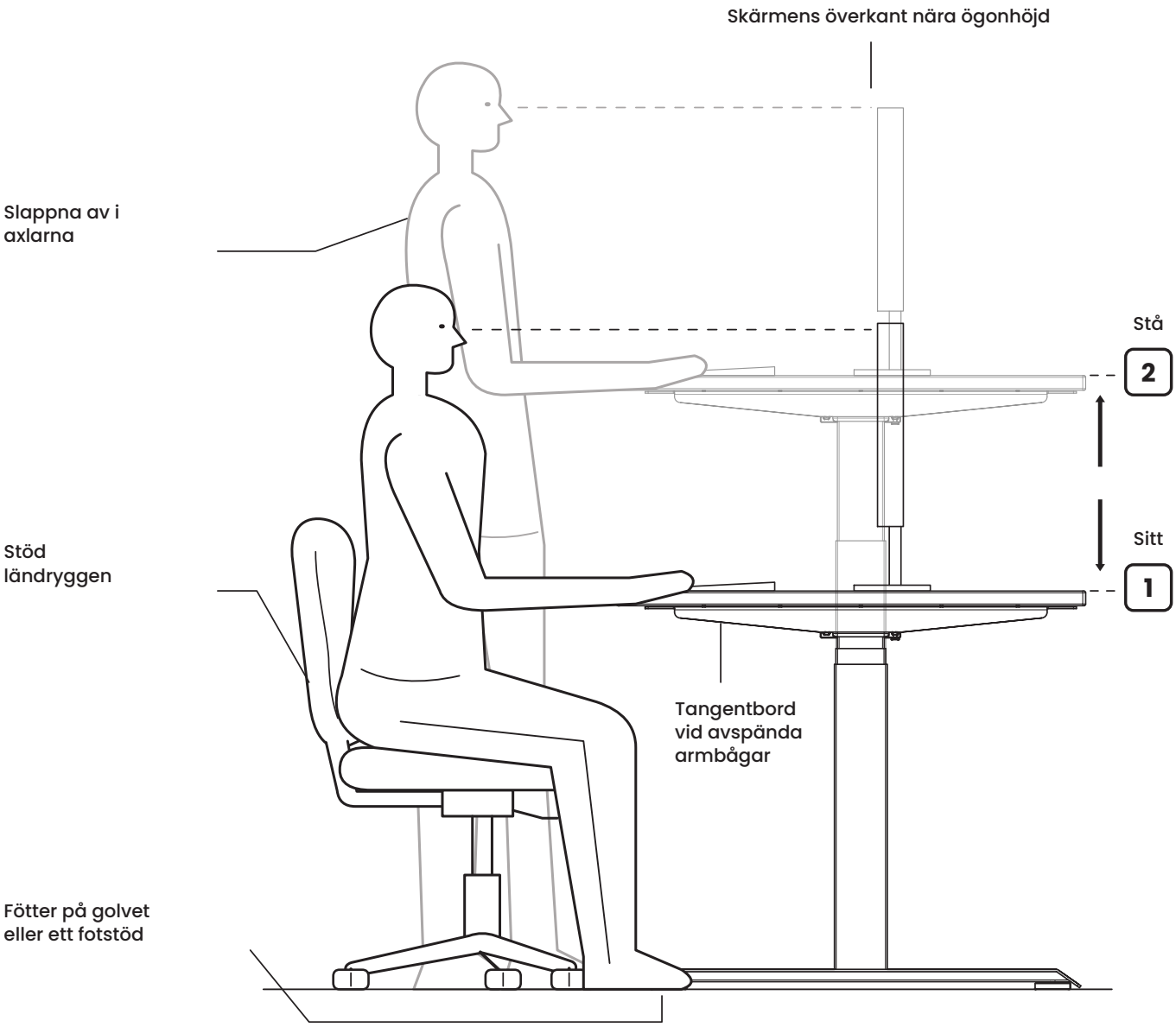


## Spara dina två höjder

M → 1 Sittande

M → 2 Stående

Byt ställning ofta. Ta pauser och rör dig bort från bordet.

ErgoHide

**Monteringsvideo**

https://ergohide.com/assembly/l-shaped-desk

**ergohide.com**

hello@ergohide.com

**ErgoHide Desk-appen**

Styrenheten har Bluetooth. Skanna koden för att hämta appen, som visar hur du ansluter bordet.
https://ergohide.com/app

# Observera:

1. Produkten måste användas inom rätt tekniska parametrar.
2. Håll borta från vätskor, frätande gaser och dammiga miljöer.
3. Kontakta oss vid behov.

# Tekniska specifikationer:

| | |
|---|---|
| Ingång: | 110-230 VAC |
| Utgångsspänning: | 24 VDC |
| Total lastkapacitet: | 210 kg, inklusive bordsskiva |
| Ytterligare last: | Cirka 160 kg; se nedan |
| Maximal hastighet: | 30 mm/s |
| Slaglängd: | 650 mm |
| Minsta stativhöjd: | 600 mm |
| Minsta bordsskivehöjd: | 625 mm med 25 mm bordsskiva |
| Drifttemperatur: | 10-40 °C |
| Driftcykel: | 2 min. drift och 18 min. vila |

Gränsen på 210 kg inkluderar bordsskivan och alla monterade tillbehör. Med en bordsskiva som väger cirka 50 kg återstår cirka 160 kg för tillbehör och andra föremål. Dra av bordsskivans och tillbehörens faktiska vikt; fördela lasten jämnt.

# Produktinformation

Elektriskt höj- och sänkbart hörnbord med tre motorer

### Tillverkare

ErgoHide d.o.o.
Kalce 20D
1370 Logatec
Slovenien

ergohide.com · hello@ergohide.com

### Produktidentifiering och support

Håll etiketterna med modell/typ och serienummer på bordet, styrenheten och manöverpanelen läsbara. Ange dessa uppgifter och eventuell felkod på panelen när du kontaktar oss.

## Återvinning och avfallshantering

Den överkryssade soptunnan med hjul betyder att elektrisk utrustning ska samlas in separat från hushållsavfall. Lägg inte styrenheten, manöverpanelen, motorerna eller elkablarna i blandat hushållsavfall.

### Retur och insamling

Använd en godkänd insamlingsplats för elavfall eller ett tillgängligt retursystem hos en återförsäljare. Fråga kommunen eller kontakta hello@ergohide.com om insamlingsalternativ i ditt område innan du returnerar produkten.

### Återanvändning och återvinning

Separat insamling underlättar återanvändning, materialåtervinning och annan återvinning av material. Felaktig avfallshantering av elektrisk utrustning kan frigöra ämnen som skadar människor och miljö. Dra ur bordets strömkabel före demontering; öppna inga elektriska höljen. Sortera bordsskivan, metalldelarna och förpackningen enligt lokala insamlingsregler.

**VIKTIG INFORMATION:**

- **Fritt rörelseområde:** Kontrollera att inga hinder finns i bordets rörelseområde.
- **Bordsskivans placering:** Se till att bordsskivan inte kommer i kontakt med några väggar.
- **Kontroll av kabellängd:** Kontrollera att alla kablar är tillräckligt långa för bordets höjdändringar.
- **Varning om barns säkerhet:** Håll barn borta från elektriska höj- och sänkbara bord, styrenheter och manöverpaneler för att förhindra personskador och elstötar.
- **Skydd mot vätskor:** Håll alla elektriska komponenter borta från vätskor för att undvika skador och elektriska risker.
- **Förbjudna handlingar:** Sitt eller stå inte på bordsstativet. Undvik att krypa eller ligga under bordsstativet.
- **Minimihöjd:** Ställ in och kontrollera den nedre rörelsegränsen (7SH: LiL) så att stativet och alla rörliga tillbehör går fria från stolar, lådor och andra föremål. Kontrollera igen efter byte av möbler eller återställning av bordet.
- **Komponentvarning:** Öppna inga komponenter, inklusive pelarna, styrenheten eller manöverpanelen, eftersom det kan orsaka elstötar.
- **Information om driftcykel:** Bordet är konstruerat för en driftcykel på 10% — det innebär 2 minuters drift följt av 18 minuters vila.

**ANVÄNDNING OCH ANSVAR:**

- **Avsedd användning:** Detta höj- och sänkbara bord har elektriska motorer och är endast avsett för torra arbetsmiljöer.
- **Ergonomisk användning:** Bordets höjd kan anpassas till ergonomiska behov. All annan användning betraktas som felaktig och sker på användarens egen risk.
- **Garanti och ansvar:** Tillverkaren godtar inte garantianspråk eller ansvar för skador som orsakas av felaktig användning eller hantering av bordsstativet.

**LÄS FÖRE RENGÖRING:**

- **Koppla från strömmen:** Dra ur strömförsörjningskabeln före rengöring.
- **Rengöringsanvisningar:** Torka bort ytdamm med en lätt fuktad trasa. Håll elektriska komponenter torra och borta från vätskor.
- **Kabel- och kontaktsäkerhet:** Skada inte anslutningskabeln och håll stickkontakten säkrad i ett säkert läge.
- **Kassering av komponenter:** Styrenheten innehåller elektroniska komponenter, metalldelar, plastdelar och ledningar. Dessa får inte kasseras som hushållsavfall.
- **Installationskontroll:** Kontrollera att produkten är korrekt installerad före användning.
- **Bruksanvisning:** Läs anvisningarna så att du förstår alla produktens funktioner och inställningar.

- **Varning om barns säkerhet:** Barn ska hållas borta från bordet, styrenheterna och manöverpanelerna. Tillverkaren ansvarar inte för skador som orsakas av barns oförutsägbara handlingar.
- **Information om ljud:** Svaga ljud från multiribbremmen eller bromssystemet är normala och påverkar inte produktens funktion.
- **Rengöringsmedel:** Använd inga frätande eller slipande rengöringsmedel. Kassera rengöringslösningar på ett miljömässigt ansvarsfullt sätt.
- **Riskmedvetenhet:** Användare bör känna till de möjliga riskerna med produkten. Barn eller personer med kognitiva funktionsnedsättningar bör inte använda produkten utan tillsyn.
- **Varning för skadad kabel:** Om strömförsörjningskabeln är skadad måste den bytas av tillverkaren eller en kvalificerad fackperson för att förhindra personskador.
- **Kvävningsrisk:** Förpackningsmaterial kan innebära kvävningsrisk och får inte användas som leksaker.
- **Spara förpackningen:** Spara originalförpackningen för eventuell framtida transport.

**ÅTERVINNING OCH AVFALLSHANTERING:**

**Korrekt avfallshantering:** Produkten får inte kasseras med vanligt hushållsavfall. Den bör återvinnas för att skydda miljön. Använd lokala återvinningsanläggningar eller kontakta återförsäljaren eller tillverkaren för hjälp med återvinning.

Läs denna information noggrant och spara den för framtida bruk.